Vielen Dank,

dass Sie sich für den Freischwinger Imperio® entschieden haben.

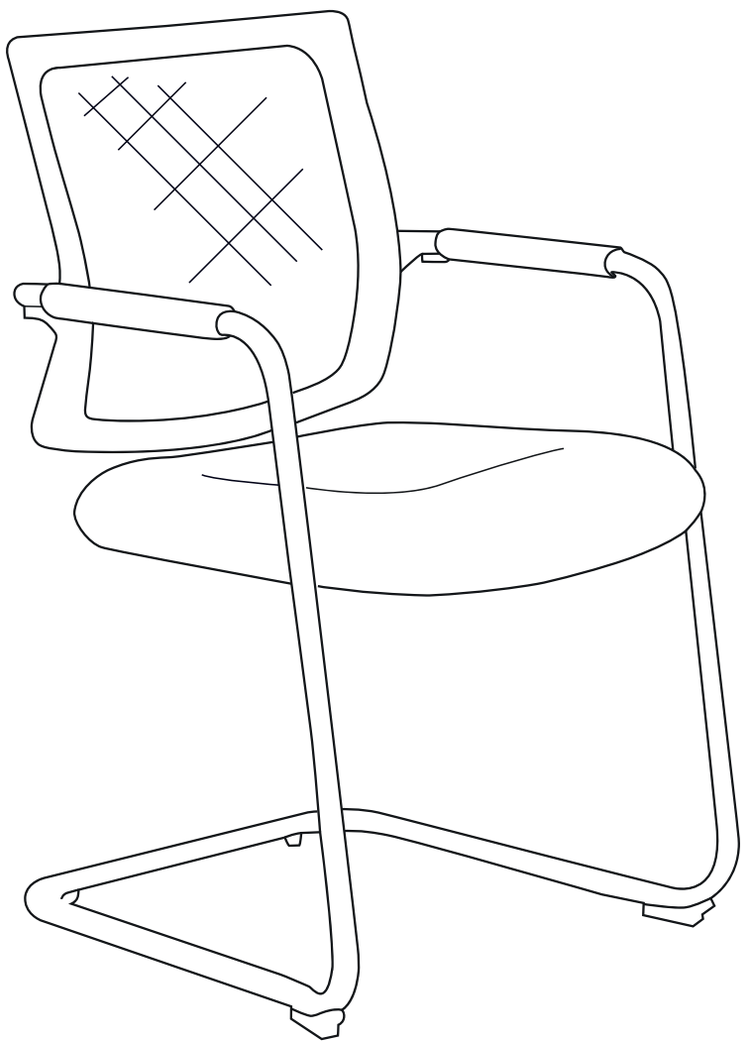

service@inwerk.de
+49 2159 69640-0

MONTAGEANLEITUNG

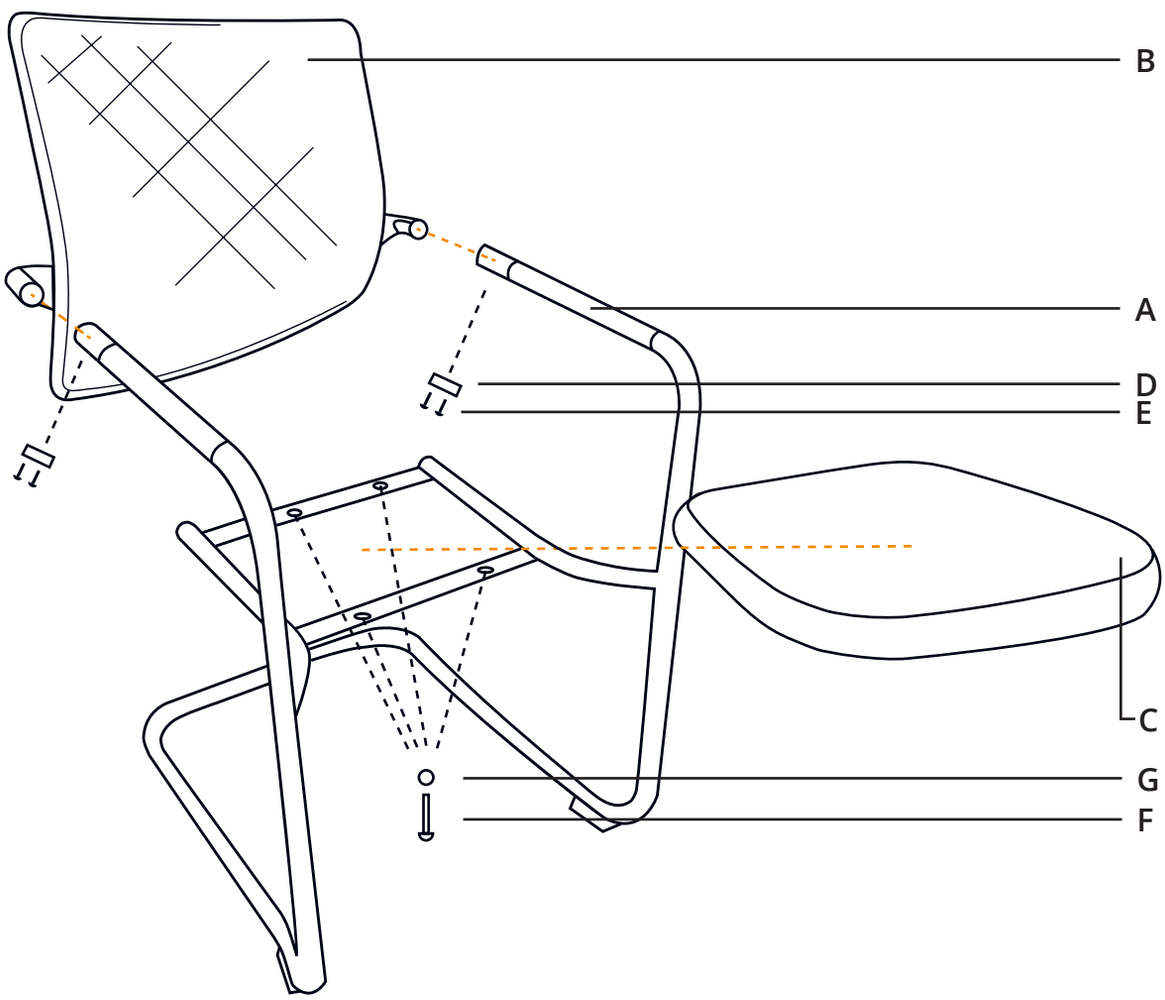

Beim Zusammenstecken der Rückenlehne mit dem Gestell empfehlen wir die Verwendung eines Gummihammers.

A

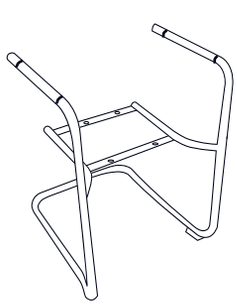

B

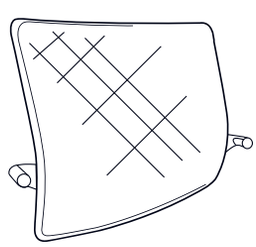

C

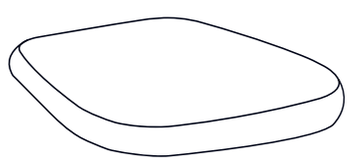

D x2 E x4 F x4 G x4 H

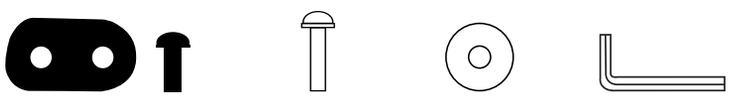

Inwerk GmbH
www.inwerk.de
www.inwerk-bueromoebel.de