10|2025

MasterChair Flex

Montage- und Bedienungsanleitung

Design & Engineering by Inwerk®, Germany

WIR HELFEN IHNEN GERNE WEITER

Senden Sie uns einfach eine E-Mail an service@inwerk.de
Telefonisch erreichen Sie uns unter: +49 2159 69640-0.

LIEFERUMFANG

A +	Kopfstütze (Option)
A	Rückenlehne
B	Mechanik, Sitz und Armlehne
C	Gaslift
D	Fußkreuz
E	Rollensatz

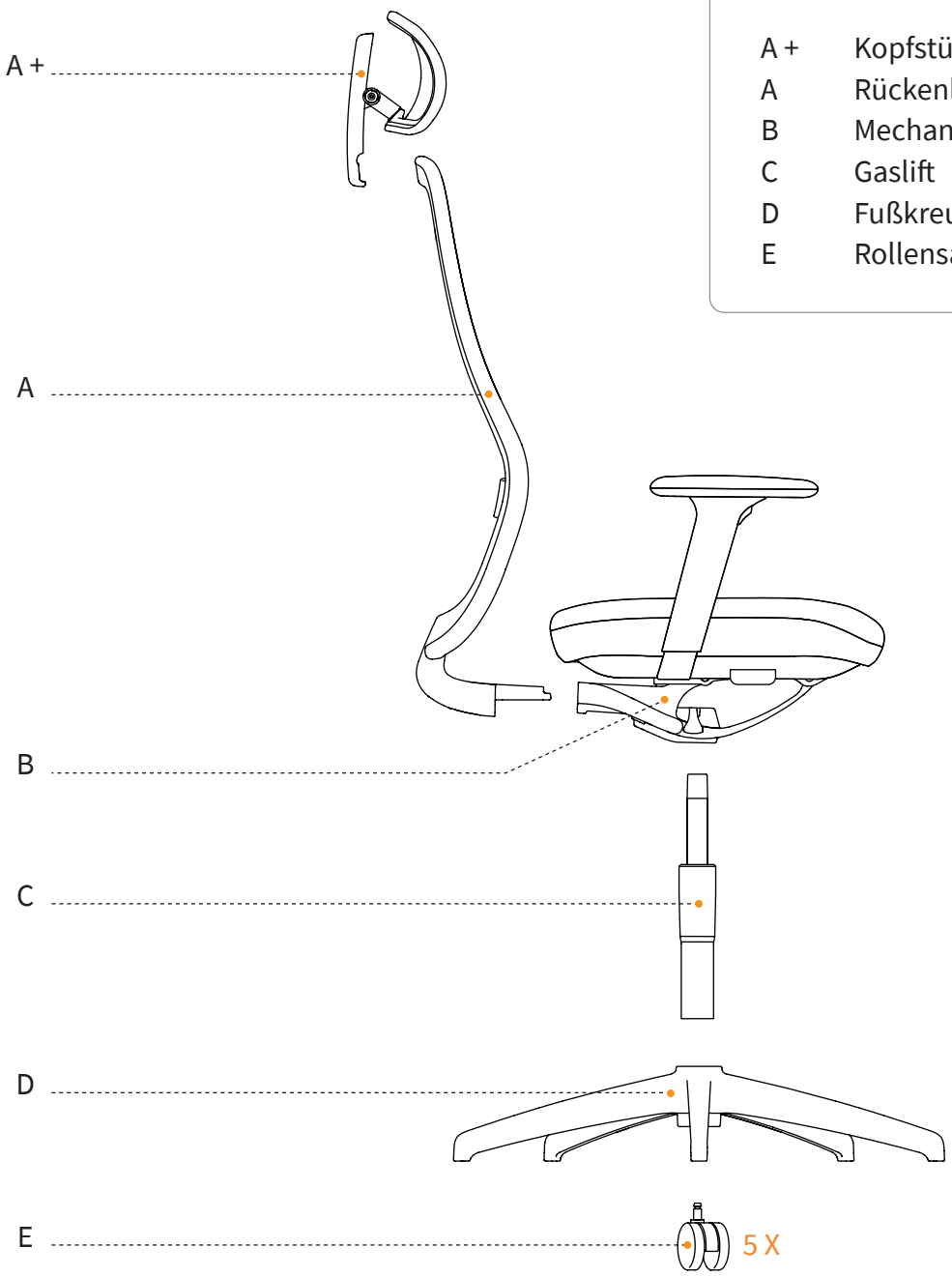

MONTAGEANLEITUNG

1

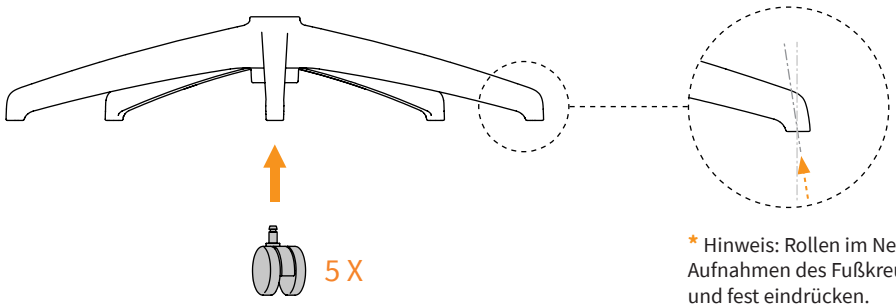

* Hinweis: Rollen im Neigungswinkel der Aufnahmen des Fußkreuzes ansetzen und fest eindrücken.

2

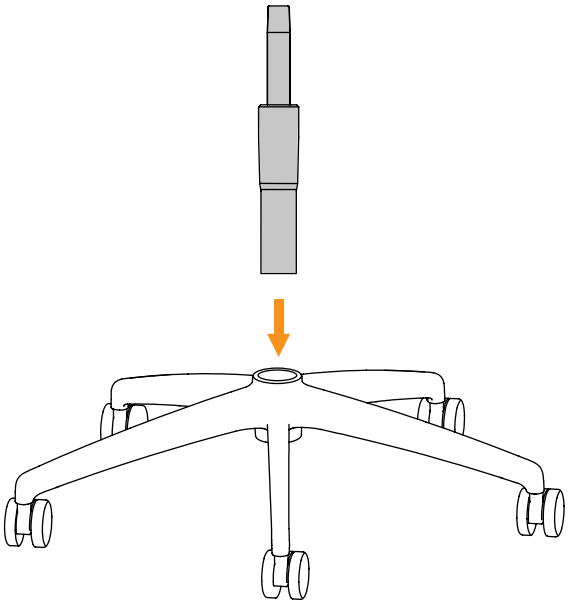

3

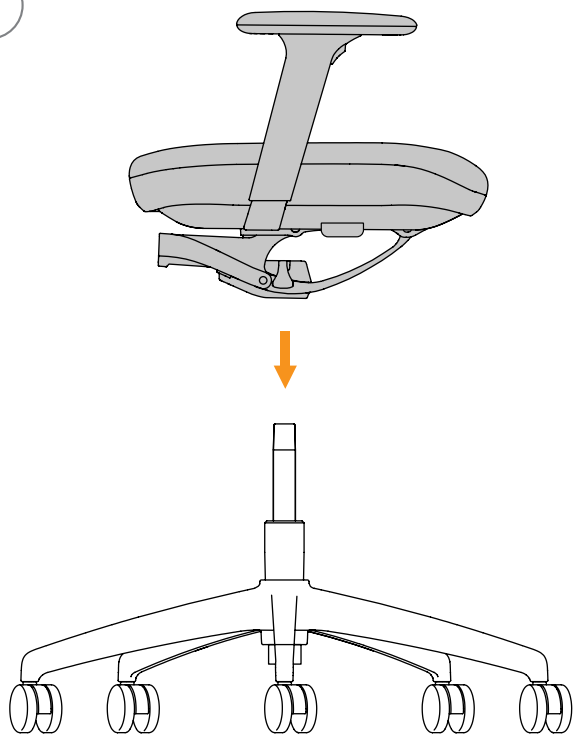

4

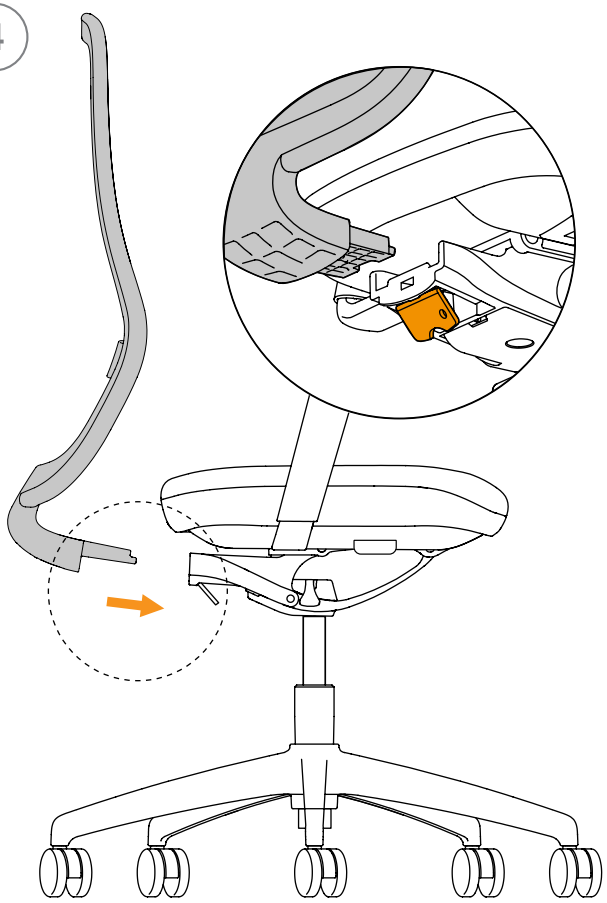

Öffnen Sie den Hebel an der Unterseite des Mechanismus. Neigen Sie die Rückenlehne leicht nach vorne und setzen Sie sie in den Mechanismus ein. Schließen Sie den Hebel wieder, um sie zu sichern.

5

Kopfstütze (optional)

mit 2x Schrauben und 1x Innensechskantschlüssel

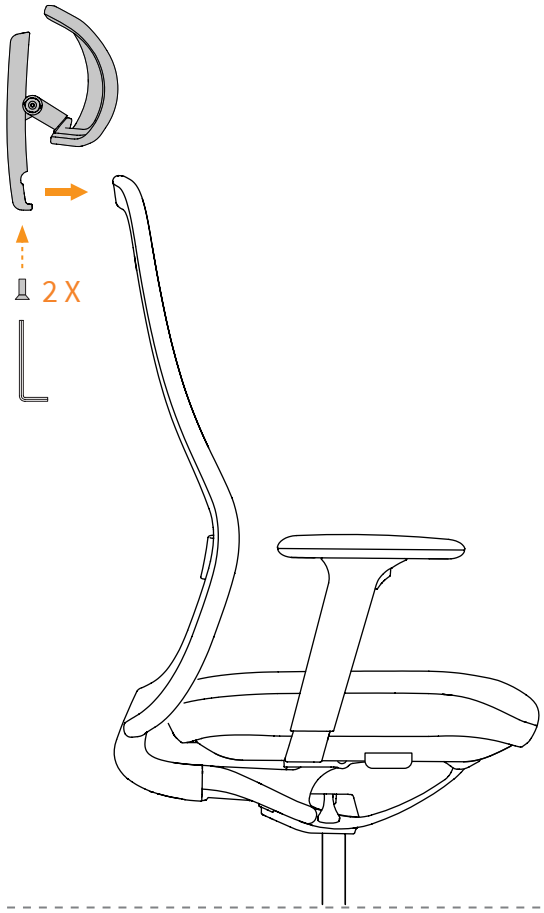

BEDIENUNGSANLEITUNG
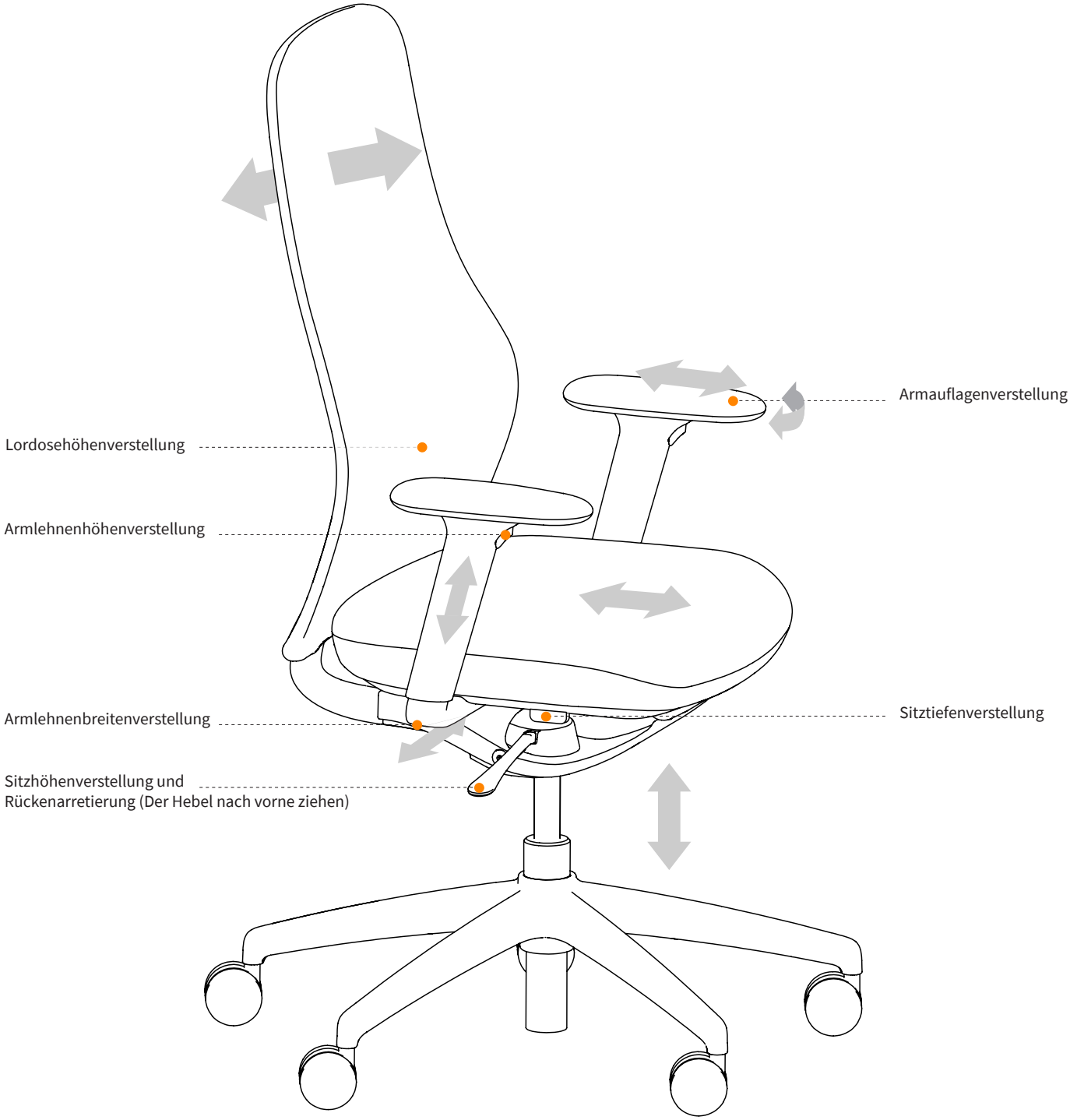
Bis 135 kg belastbar