PL: Kanał kablowy stały
EN: Cable channel fixed
DE: Kabelkanal Fest

Instrukcja montażu / Assembly manual / Montageanleitung

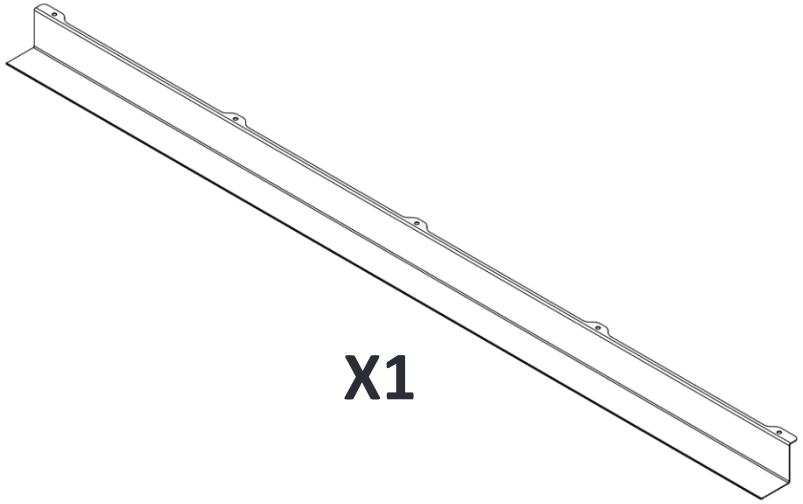 **X1**	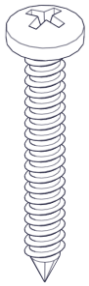 **5x16**
L<600	2
L<600;1000)	3
L<1000;1200)	4
L>1200	5

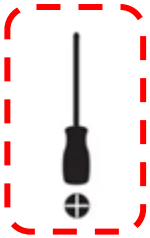

PL: Kanał kablowy stały
EN: Cable channel fixed
DE: Kabelkanal Fest

Instrukcja montażu / Assembly manual / Montageanleitung

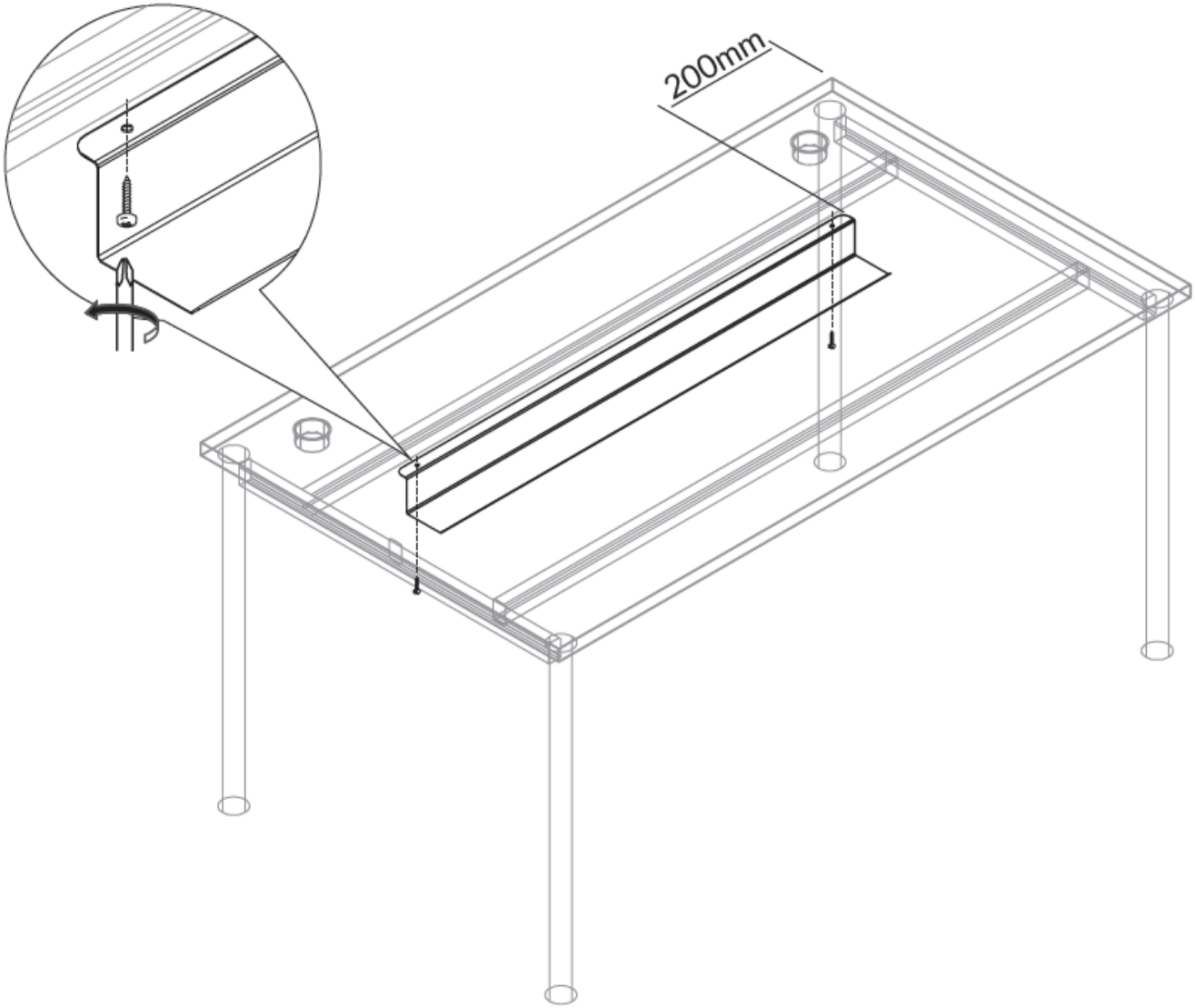

PL: Kanał kablowy stały
EN: Cable channel fixed
DE: Kabelkanal Fest

Instrukcja montażu / Assembly manual / Montageanleitung

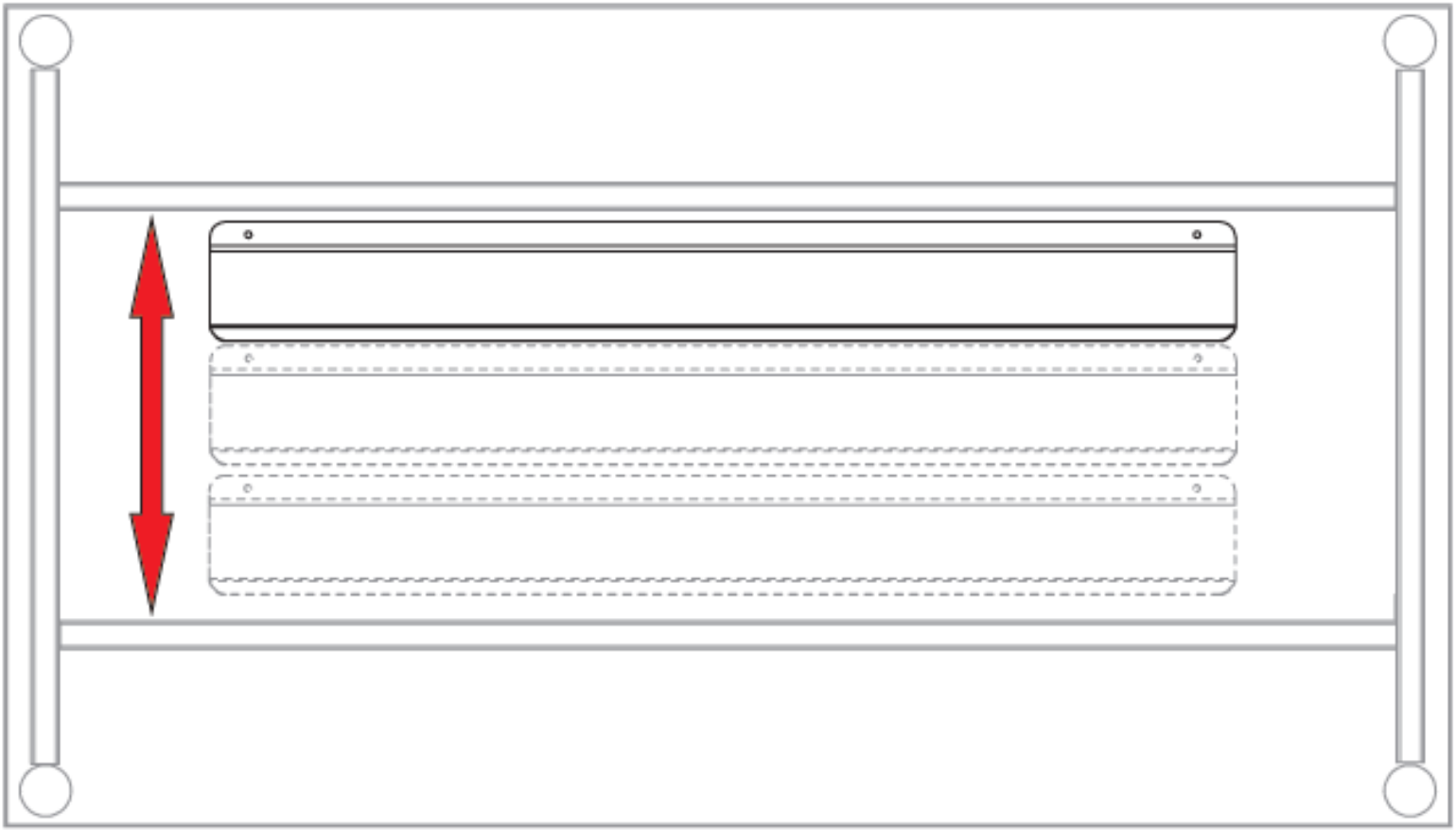

Hinweise zur sicheren Benutzung von Büromöbeln

Büromöbel, die gemäß der EU-Verordnung General Product Safety Regulation (GPSR) entworfen und verwendet werden, sollten grundlegende Sicherheitsanforderungen erfüllen sowie für Ergonomie und Langlebigkeit sorgen. Im Folgenden werden die wichtigsten Regeln für eine sichere Benutzung von Büromöbeln aufgeführt.

1. Allgemeine Benutzungsregeln

- Verwenden Sie die Möbel nur für den vorgesehenen Zweck.
- Sorgen Sie für die richtigen Bedingungen in dem Raum, in dem die Möbel benutzt werden sollen, d. h. schützen Sie die Möbel vor zu hoher oder zu niedriger Temperatur, Wasser und direktem Sonnenlicht.
- Überprüfen Sie regelmäßig den Zustand der Möbel, insbesondere ihre Stabilität, die Befestigung der Komponenten sowie auf eventuelle Schäden.
- Stellen Sie die Möbel auf eine ebene Fläche auf, um Kippgefahr zu vermeiden.

2. Ordnungsgemäße Montage

- Möbel sollen gemäß der Anleitung aufgebaut werden.
- Achten Sie bei Möbeln (z. B. bei Schränken), die an der Wand oder der Decke befestigt werden müssen, dass ein geeignetes Befestigungswerkzeug und -zubehör verwendet wird. Prüfen Sie, ob das Material, an dem die Möbel befestigt werden sollen, dafür geeignet ist.
- Nehmen Sie selbst keine Änderungen an den Möbeln vor, die ihre Stabilität oder Sicherheit beeinträchtigen könnten.

3. Ergonomie und Sicherheit am Arbeitsplatz

- Passen Sie die Schreibtisch- und Stuhlhöhe an die Körpergröße des Benutzers an, um Verletzungen durch langes, falsches Sitzen zu vermeiden.
- Verwenden Sie ergonomische Hilfsmittel wie Fußstützen oder Handgelenkstützen.

4. Sichere Benutzung von höhenverstellbaren Schreibtischen

- Lesen Sie vor dem Gebrauch die Gebrauchsanweisung.
- Stellen sie sicher, dass die Kabel ordnungsgemäß verlegt sind und dass keine Stolper- oder Beschädigungsgefahr besteht.
- Achten Sie bei der Höhenverstellung darauf, dass sich keine Gegenstände oder Körperteile im Bewegungsbereich (d.h. oberhalb und unterhalb der Tischplatte) befinden.
- Überschreiten Sie nicht die maximal zulässige Belastung der Tischplatte.
- Überprüfen Sie regelmäßig den Verstellmechanismus sowie den Zustand der Kabel und des Netzsteckers. Sollten Sie irgendwelche Abweichungen feststellen, verzichten Sie auf die weitere Nutzung und wenden Sie sich an MARO.

5. Aufbewahrung und Benutzung von Schränken und Regalen

- Fachböden und Schubladen dürfen nicht überladen werden.
- Lagern Sie schwerere Gegenstände auf unteren Fachböden, um den Schwerpunkt des Möbels nach unten zu verlagern.
- Klettern Sie nicht auf Möbel. Benutzen Sie eine Leiter oder einen Tritthocker, um sicher an höher gelegene Stellen zu gelangen.

6. Sichere Nutzung von Möbeln mit Stoff- oder Filzelementen

- Büromöbel mit stoffbezogenen Elementen, wie z. B. Tischtrennwände, Stellwände oder Sofas, müssen mit besonderer Sorgfalt in Bezug auf Nutzung, Pflege und Sicherheit behandelt werden.
- Schützen Sie stoffbezogene Möbel vor direkter Sonneneinstrahlung, die das Ausbleichen des Stoffes oder eine Verformung des Füllschaumes verursachen kann.
- Verwenden Sie die Möbel nur für den vorgesehenen Zweck. Stellen oder setzen Sie sich nicht auf Arm- und Rückenlehnen.
- Stoffbezogene Möbel oder Filzmöbel sollen nicht überlastet werden. Überschreiten Sie nicht die maximal zulässige Belastung gemäß den Empfehlungen von MARO.

7. Reinigung und Pflege

- Reinigen Sie die Möbel mit den von MARO empfohlenen Mitteln, um Schäden an der Oberfläche zu vermeiden.
- Überprüfen und warten Sie regelmäßig bewegliche Teile (z. B. Schubladenführungen, Schließmechanismen, Scharniere).
- Saugen Sie Stoff- und Filzelemente regelmäßig mit einem weichen Bürstenaufsatz, um Staub und Schmutz zu entfernen.
- Verwenden Sie geeignete Reinigungsmittel für den jeweiligen Bezugsstoff. Testen Sie das Reinigungsmittel vor der Anwendung an einer unauffälligen Stelle.
- Vermeiden Sie die Verwendung von aggressiven Mitteln, die die Struktur des Stoffes beschädigen oder seine Farbe verändern könnten.

8. Vermeidung von Kippgefahr

- Hohe Schränke oder Regale müssen ordnungsgemäß an der Wand befestigt werden.
- Prüfen Sie, ob die Schubladen nach dem Gebrauch richtig geschlossen wurden, um ein unbeabsichtigtes Heraus-rutschen zu vermeiden.
- Prüfen Sie bei Möbeln mit Schiebetüren, ob die Mechanismen einwandfrei funktionieren, um das Klemmen oder eine Beschädigung der Tür zu vermeiden.

9. Hinweise zu Materialien

- Überprüfen Sie, ob die Möbel aus gesundheitlich unbedenklichen Materialien gemäß den GSPR-Anforderungen für chemische Stoffe hergestellt wurden.
- Sollten Sie Materialschäden oder sichtbare Abnutzung feststellen, wenden Sie sich an MARO.

10. Defekte und Mängel

- Ein beschädigtes Möbelstück darf nicht mehr benutzt werden und muss bis zur Reparatur als „defekt/gefährlich“ gekennzeichnet werden.
- Eventuell festgestellte Konstruktions- oder Sicherheitsmängel sollten bei MARO gemeldet werden.

Der Benutzer ist verpflichtet, die Hinweise zur sicheren Benutzung von Büromöbeln von MARO zu beachten.
Bei Fragen zur sicheren Benutzung von Möbeln wenden Sie sich bitte an MARO.

27/03/2025