Rundvitrine expoline

13.08.2012

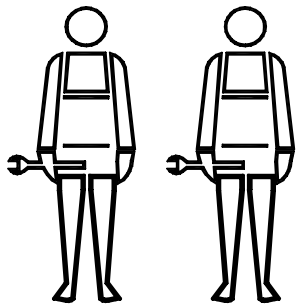

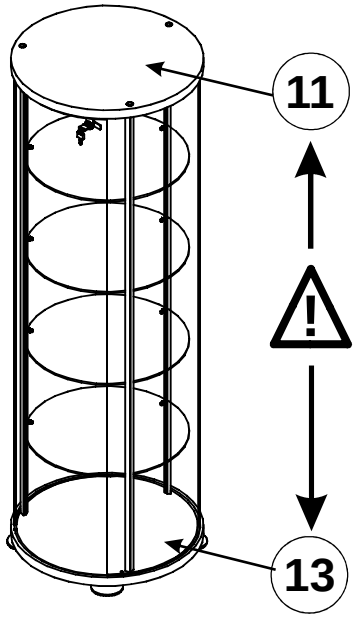

Zubehör
Accessory
Accessoires

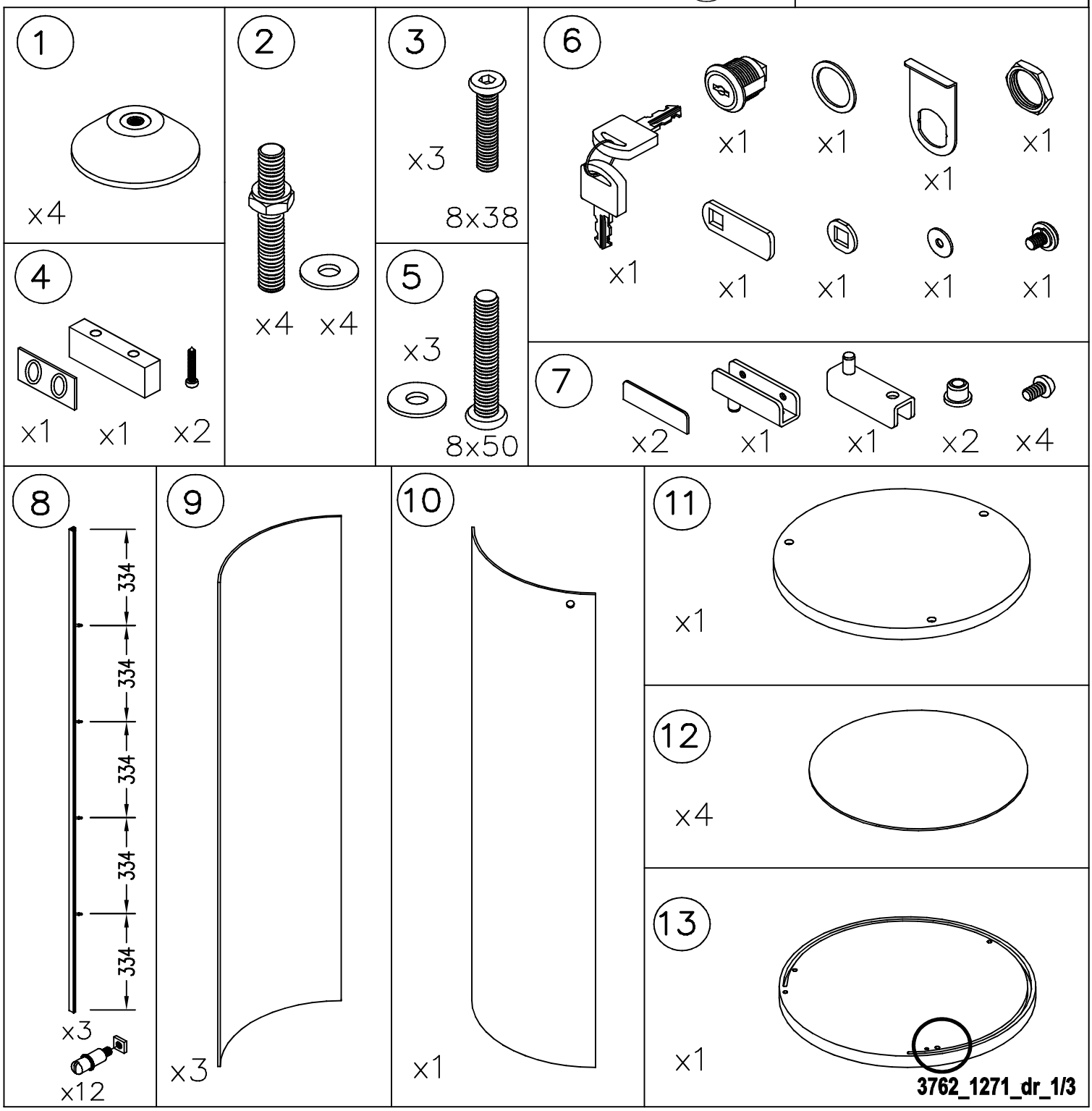

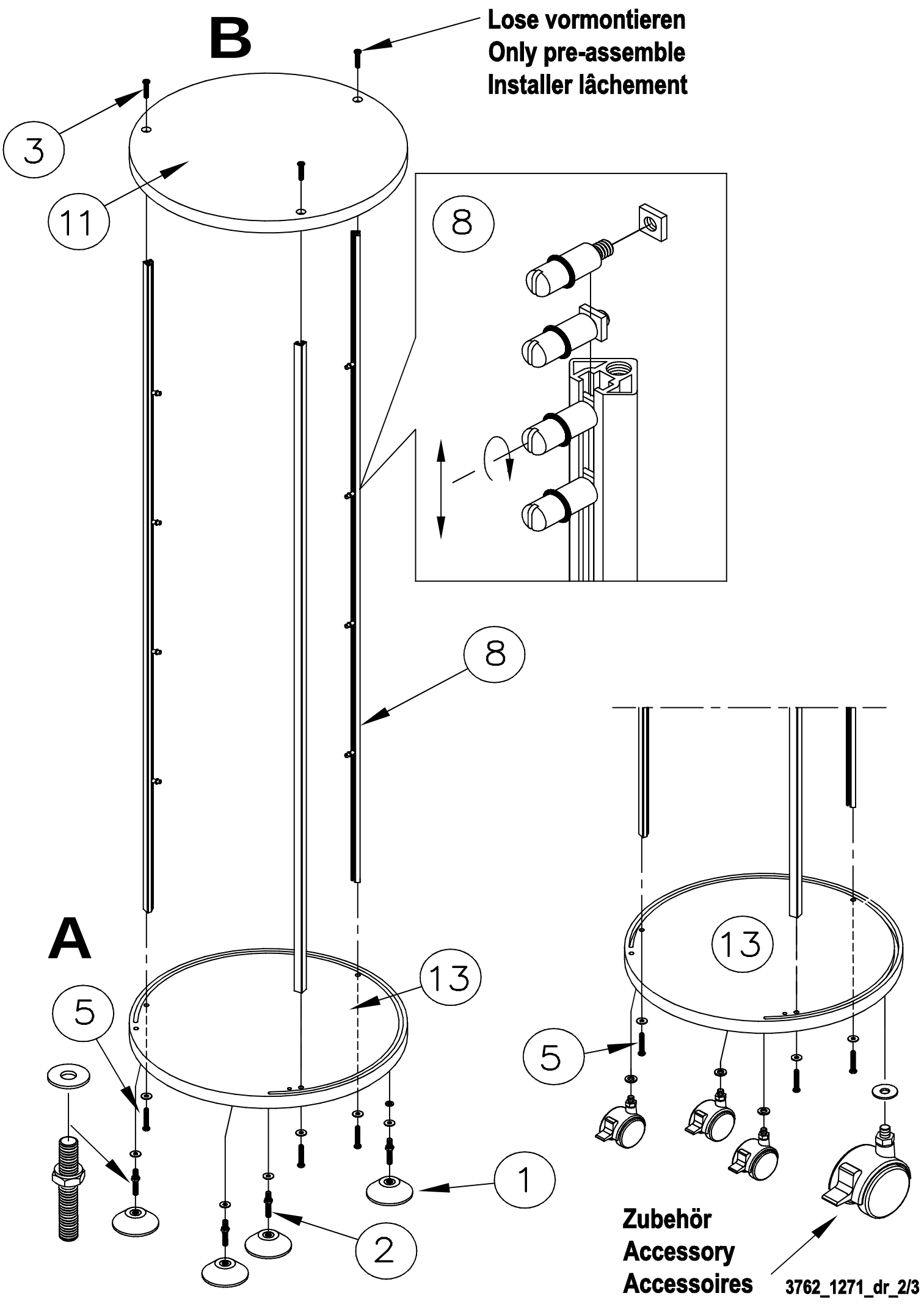
B
Lose vormontieren
Only pre-assemble
Installer lâchement
3
11
8
8
A
13
5
1
2
13
5
Zubehör
Accessory
Accessoires
3762_1271_dr_2/3

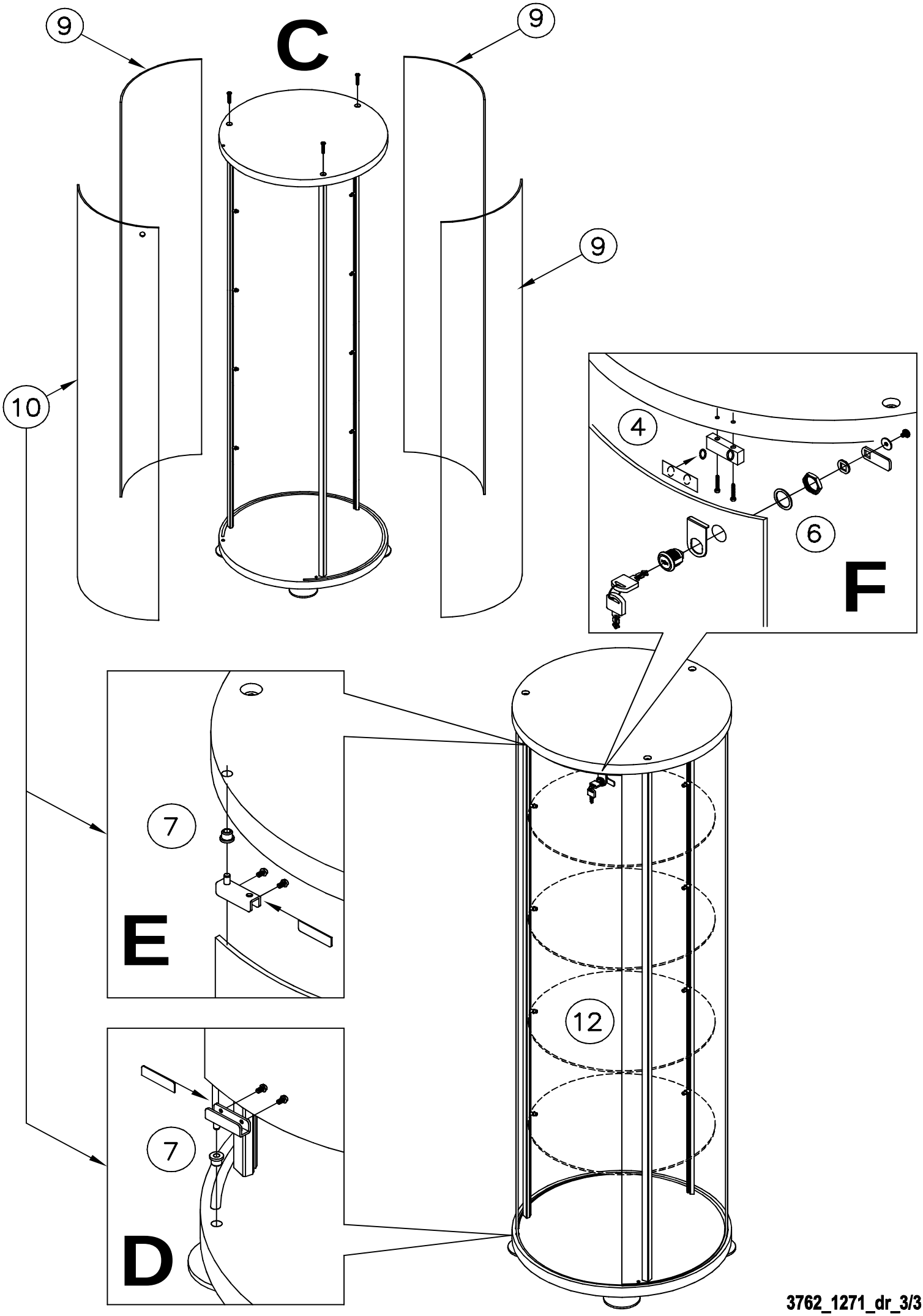

3762_1271_dr_3/3