Masterlift® 3&4 Anbautisch

MONTAGE- UND BEDIENUNGSANLEITUNG

Vielen Dank,

dass Sie sich für einen Masterlift® Anbautisch entschieden haben.

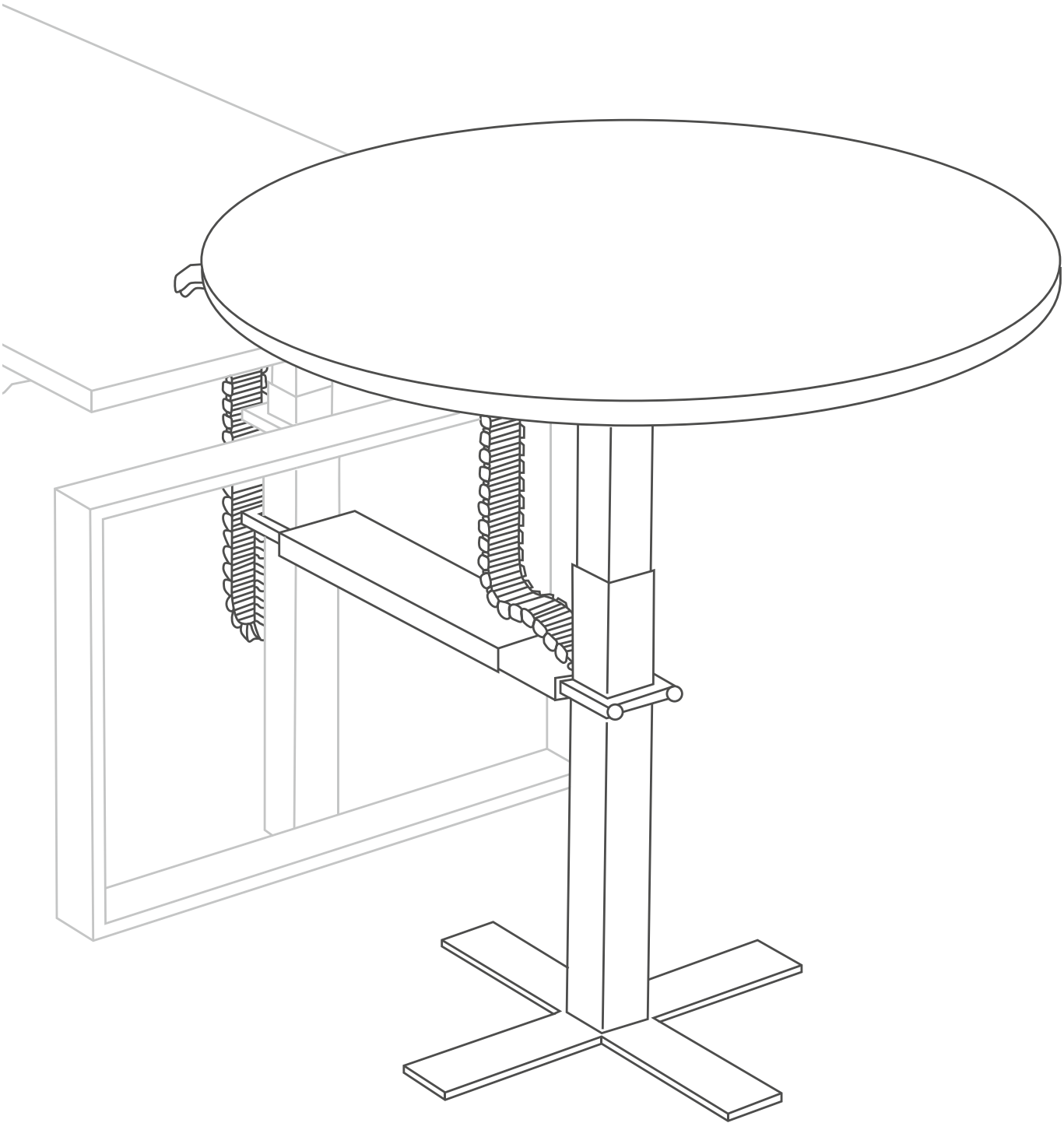

MONTAGEANLEITUNG

Lieferumfang:
1x Hubsäule
1x Kopfplatte
1x Fußkreuz (2-teilig)
1x Anbindungstraverse (2-teilig, vormontiert)
2x Klammer
1x Montagewinkel für Kabelkette
1x Montage-Adapter für Kabelkette
1x Steuereinheit
1x Handschalter
1x Netzkabel
1x Motorkabel
2x Kabelkette
2 x Kunststoff Kabelhalter
2x Kabelhalter Blech/Anbindungtraverse
1x Schraubenbeutel

Benötigte Werkzeuge:
Kreuzschraubendreher PZ2,
Akkuschrauber (empfehlenswert)
Inbusschlüssel M6 (besser: Ratsche)

Platten-Maximalmaß:
Durchmesser: 800 - 1000mm

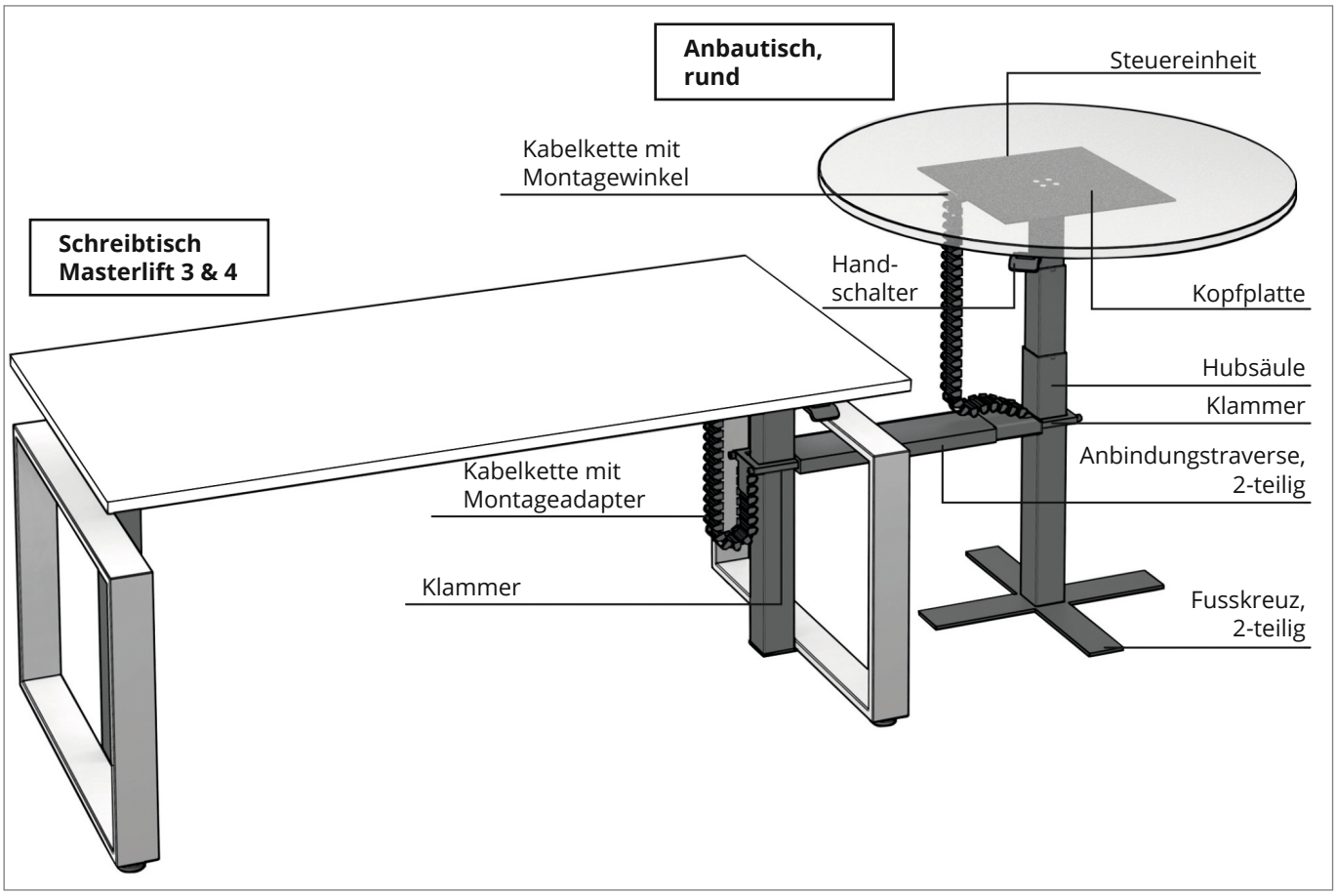

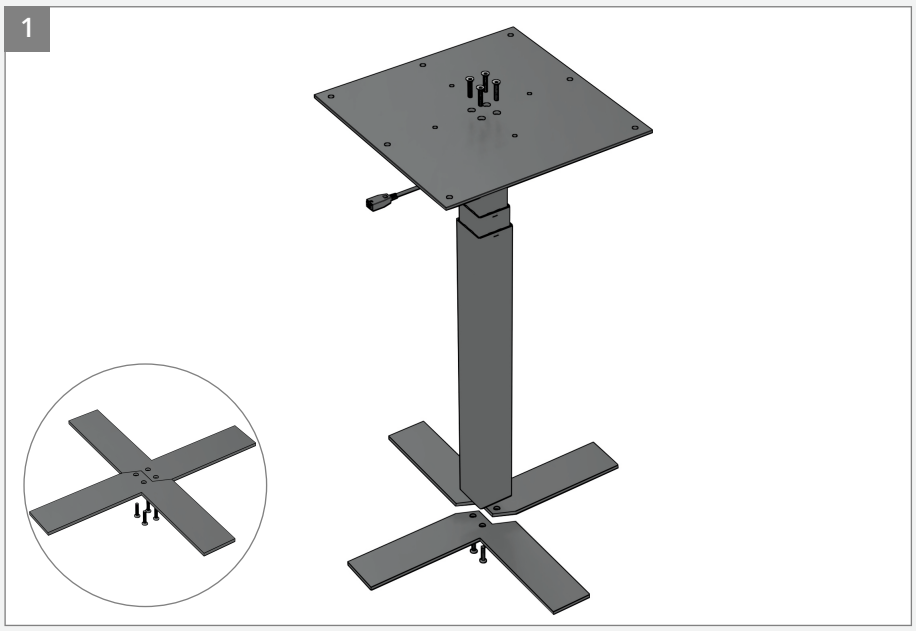

Kopfplatte und geteiltes Fußkreuz mit der Hubsäule jeweils am Säulenende verschrauben.

Die vier Schrauben an jedem Säulenende festziehen.

Schrauben mehrfach über Kreuz kräftig festziehen.

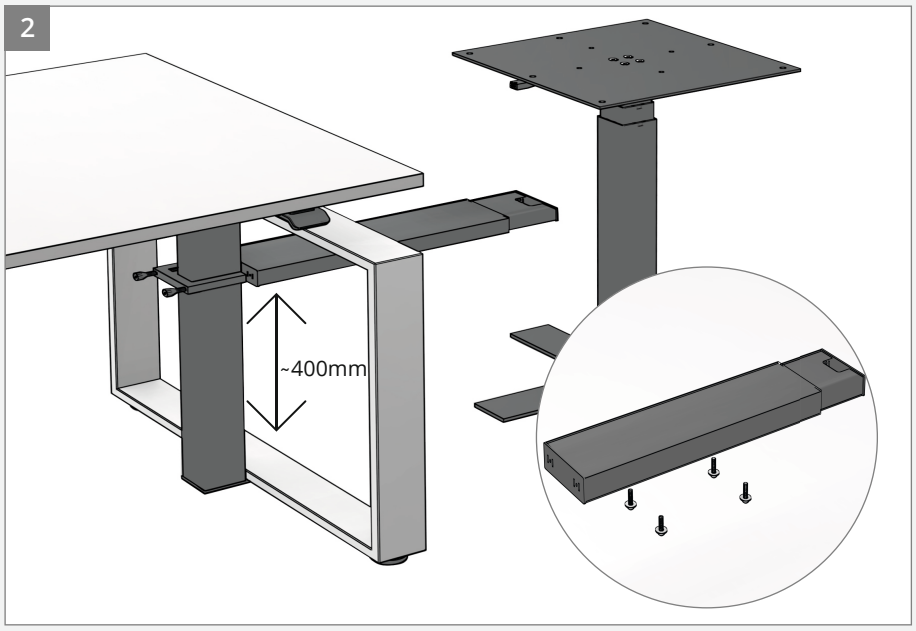

Die vormontierten Einheiten der Anbindungstraverse auf gewünschten Abstand bringen und handfest verschrauben.

Teleskopierbare Anbindungs-traverse auf einer Höhe von ca. 40 cm an der Hubsäule des Arbeitstisches montieren.

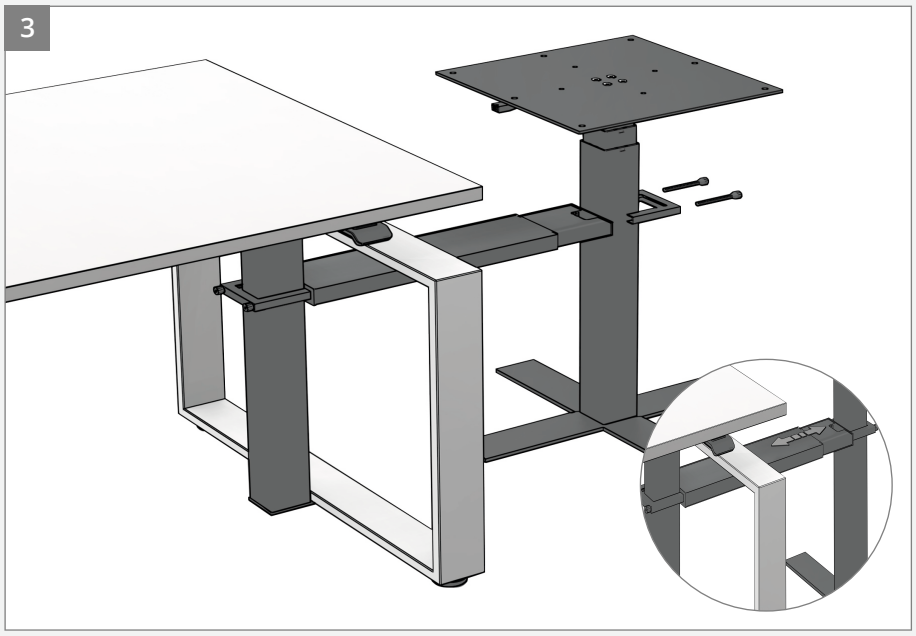

Anbautischgestell in geeignetem Abstand zum Arbeitstisch positi-onieren und montieren.
Bitte die angegebenen Abstände wie in der Abb. 4 beachten.

Die teleskopierbare Anbin-dungstraverse ermöglicht eine flexible Positionierung.

Danach die 4 Schrauben der Klammern an den Hubsäulen handfest anziehen.

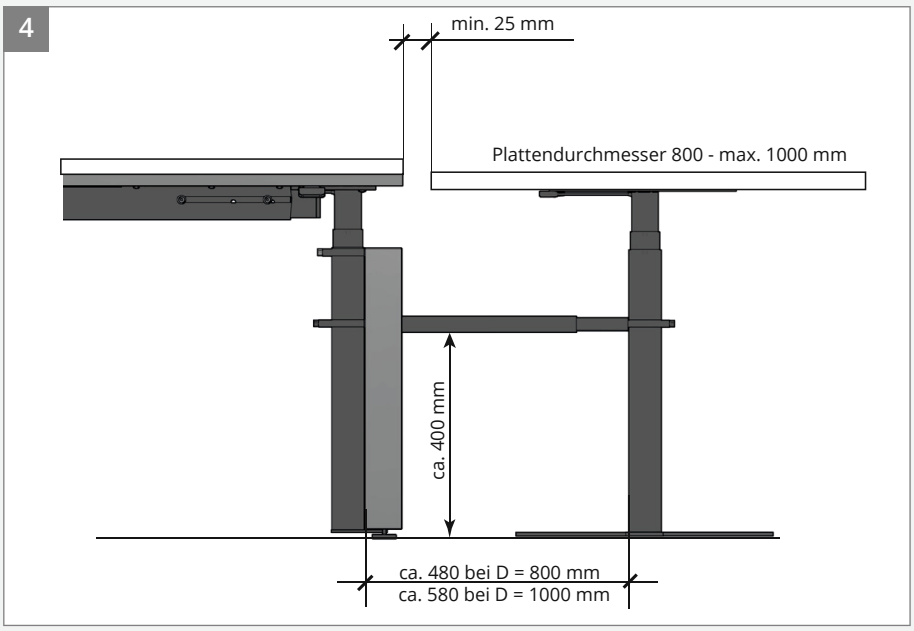

☞ Die erforderlichen Montageabstände bitte unbedingt beachten.

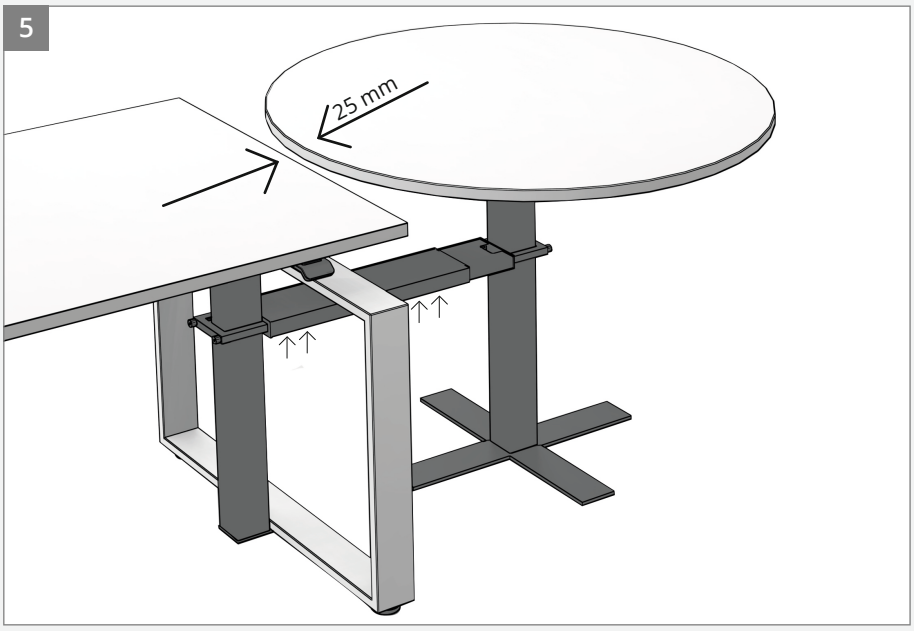

Der Sicherheitsabstand zwischen den beiden Tischplatten sollte mindestens 25 mm betragen.

Tipp:
Ggf. kann der Abstand der Tische zueinander jetzt nochmal verändert werden. Dazu die 4 Schrauben unter der Anbindung-traverse lösen - auf gewünschte Position bringen - Schrauben wieder handfest anziehen.

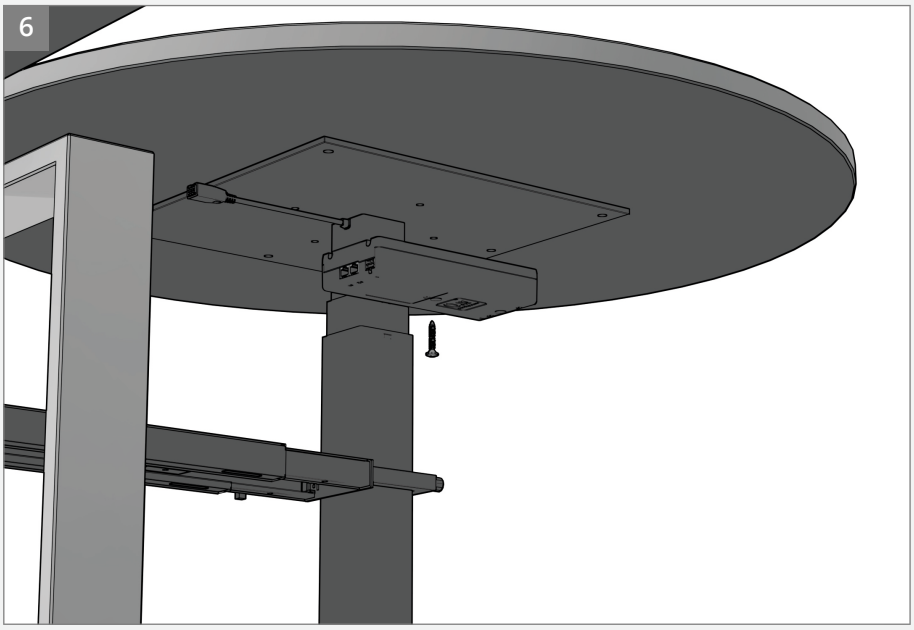

Die Steuereinheit unter der Kopfplatte in der Tischplatte an geeigneter Position befestigen.

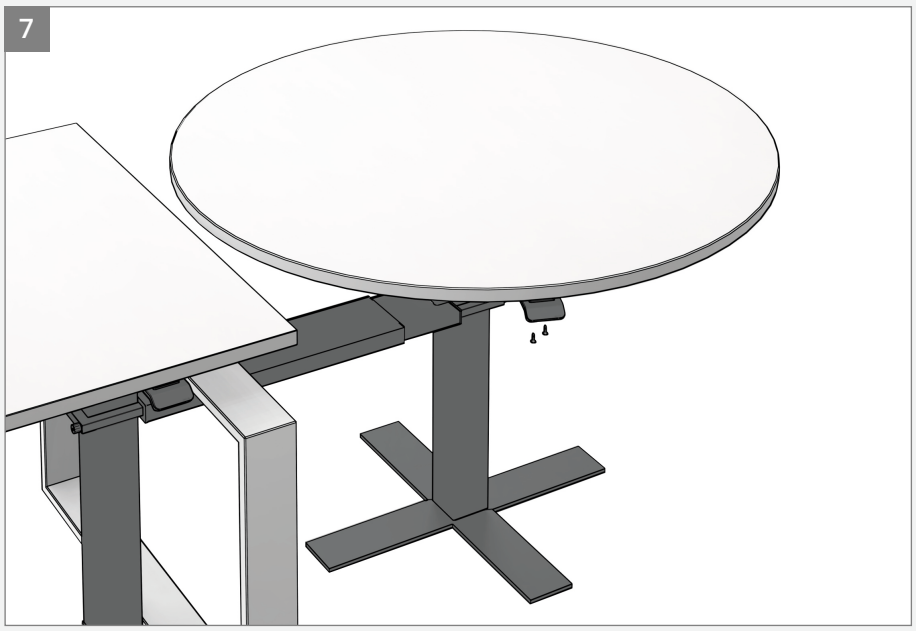

Handschalter an gewünschter Position festschrauben.

Stecker und Steuereinheit verkabeln.

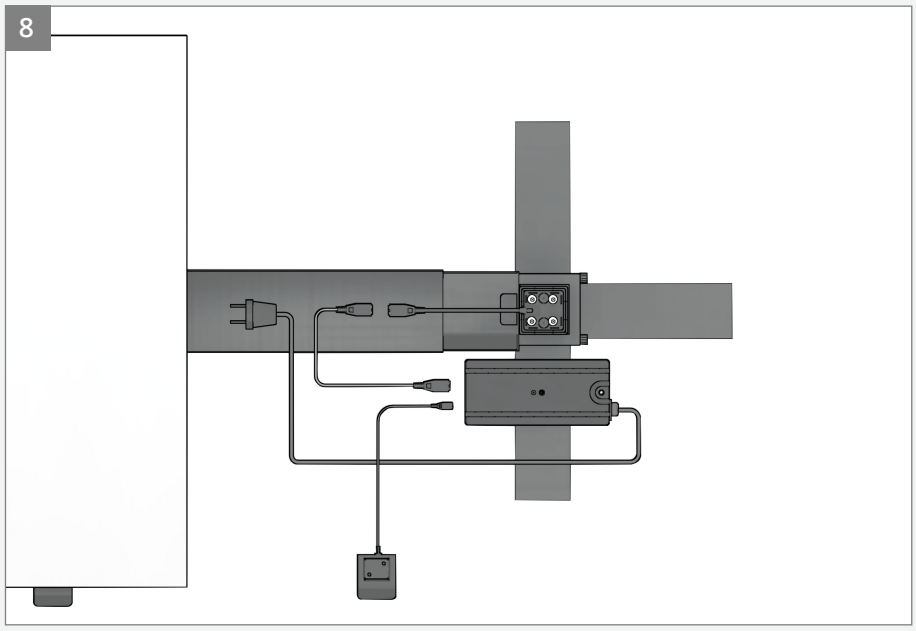

Hubsäule und Steuereinheit verkabeln.

Die Form der Stecker sichert die richtige Verkabelung.

Das Stromzufuhrkabel sollte später möglichst zum Arbeitstisch geführt und in dem Kabelkanal des Schreibtisches angeschlossen werden.

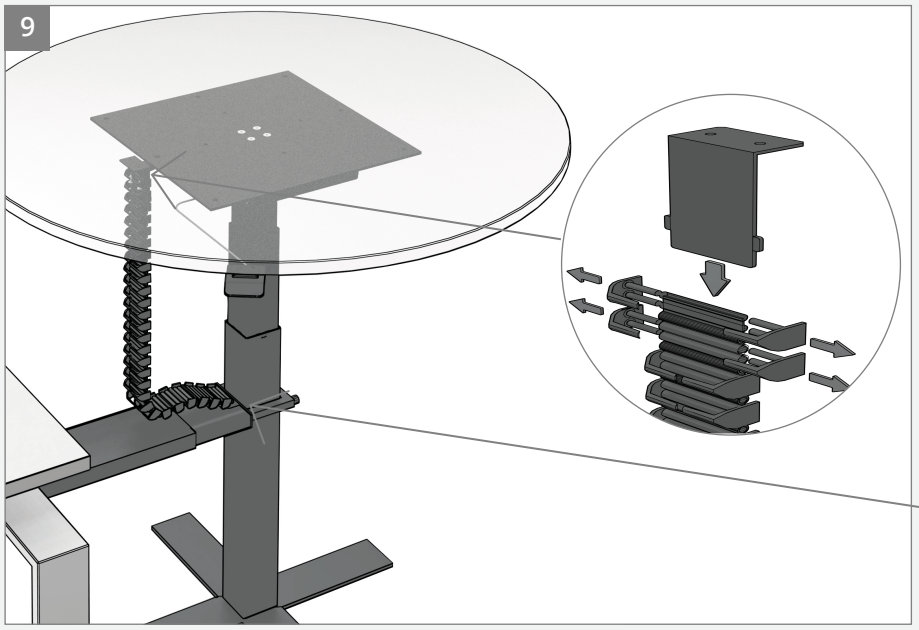

Kabelkette parallel zur Anbindungstraverse neben der Kopfplatte in der Tischplatte befestigen.
Das Ende der Kabelkette in der Öffnung der Anbindungstraverse fixieren.
Dabei kann das weiche Verbindungsglied in der Kabelkette leicht eingeschnitten werden.

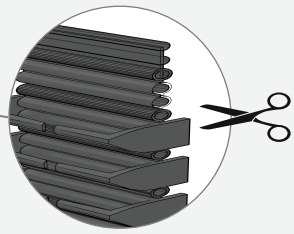

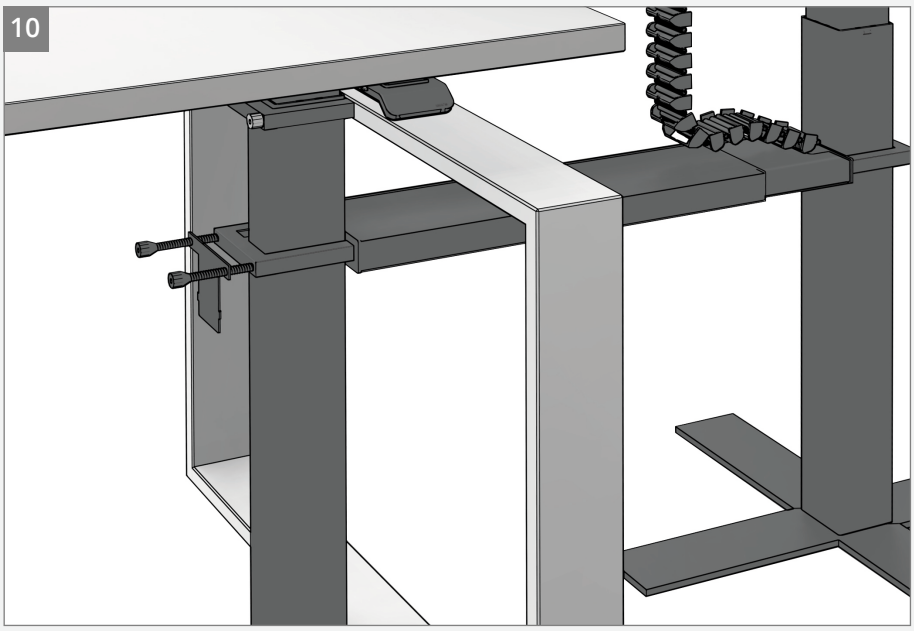

Montage-Adapter in die andere Kabelkette stecken.
Die beiden Schrauben der Anbindungstraverse lösen.
Montagewinkel ansetzen.

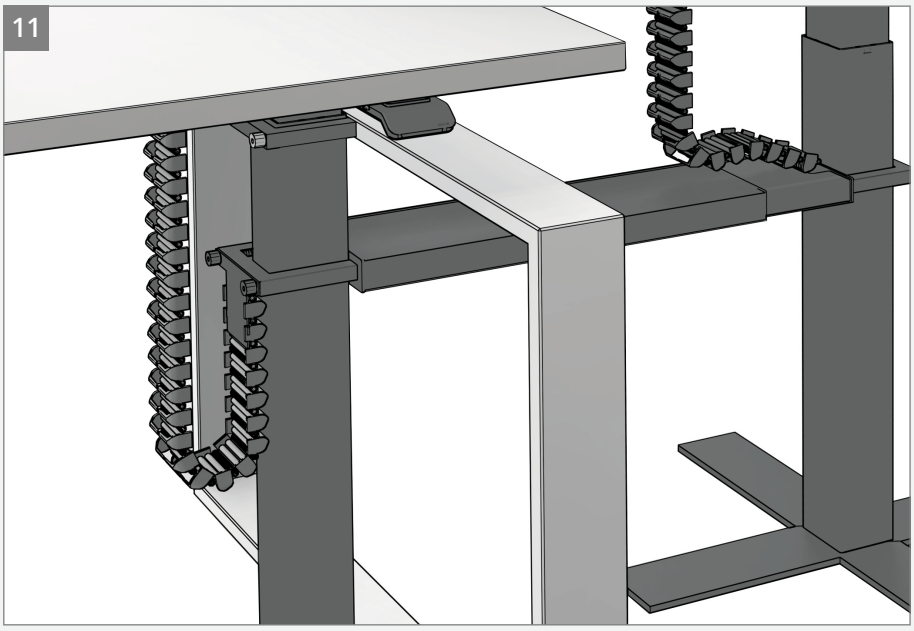

Kabelkette mit Montagewinkel an der Hubsäule befestigen und wieder handfest anziehen.

Das andere Ende der Kabelkette unter der Tischplatte parallel zur Kabeltraverse anschrauben.

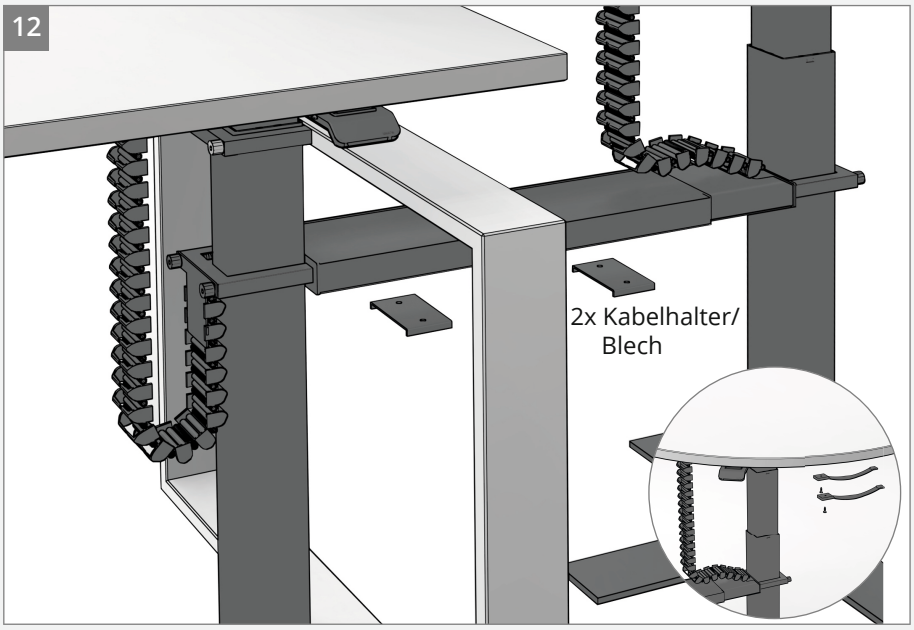

Vorhandene Kabel in die Kabelketten drücken.
Die beiden Kabelhalter/Blech dienen zur Kabelfixierung in der Anbindungstraverse.
Die beiden Kunststoff Kabelhalten können zur Kabelfixierung unter der runden Ansatzplatte montiert werden.

Anbautisch resetten.

BEDIENUNGSANLEITUNG

! Zuerst RESET
Vor Inbetriebnahme muss der Tisch resettet werden.

Bitte vor dem RESET unbedingt die Steckverbindungen der Hubsäulen prüfen.

RESET: Drücken Sie den „Handschalter AB“ bis der Tisch in die unterste Position gefahren ist. Die Taste kurz loslassen, dann erneut gedrückt halten für mind. 6 Sekunden. Die Steuerung bestätigt das erfolgte RESET durch eine kurze Abwärtsbewegung. Bei bestimmten Fehlertypen muss dieses zweimal hintereinander durchgeführt werden.

Ihr neuer Masterlift-Anbautisch ist jetzt betriebsbereit.

HANDSCHALTER AUF/AB

Bedienelement

Tisch fährt nach oben.

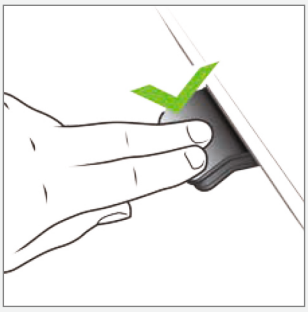

Tisch fährt nach unten.

Das sollten Sie wissen

- Kollisionssensor: Der Masterlift-Anbautisch stoppt die Fahrt bei Auffahren auf ein Hindernis und bewegt sich ein Stück in die Gegenrichtung.
- Die Schrauben von Zeit zu Zeit auf festen Sitz prüfen, die Kabel auf Schadfreiheit prüfen.
- Der Sicherheitsabstand zu nicht bewegten Elementen muss mindestens 25mm betragen.
- Falls der Anbautisch einmal nicht gleichmäßig starten sollte, führen Sie den RESET durch.
- Gleichmäßig verteilte Maximallast: 50kg
  Hinweis: Der Masterlift ist nicht für den Lasten- oder Personentransport geeignet.

STÖRUNGSBEHEBUNG

Problem	Kontrolle	Maßnahme
Tisch lässt sich nicht verfahren.	Liegt der Anschluss an der korrekten Spannung an?	Eventuell mit einem anderen Verbraucher, z. B. einer Lampe, prüfen.
	Sind alle Anschlüsse korrekt?	Alle Anschlüsse neu einstecken.
Das Tischgestell läuft unregelmäßig oder schaltet ab.	Visuelle Kontrolle (Verschraubung, Verkabelung, Anschlüsse ausrichten, Fahrbereich frei)	Reset
Das Tischgestell hält an und lässt sich nur noch nach unten verfahren.	Das Tischgestell ist möglicherweise überladen.	Reduzieren Sie die Belastung und versuchen Sie es erneut.
Das Tischgestell kann nur nach unten fahren, obwohl es nicht überladen ist.	Visuelle Kontrolle (Verschraubung, Verkabelung, Anschlüsse ausrichten, Fahrbereich frei)	Reset

Prüfzertifikate Masterlift®-Antrieb

ISO 21016, EN 527-2, EN 527-3, EC DC 2004/108/EC, Low Voltage Directive 2006/95EC, UL 508 : 1999 R7.05, UL 1004 : 1994 R3.06, TÜV