Strategio ® Chair

MONTAGE- UND BEDIENUNGSANLEITUNG

Vielen Dank,

dass Sie sich für einen Strategio® Chair entschieden haben.

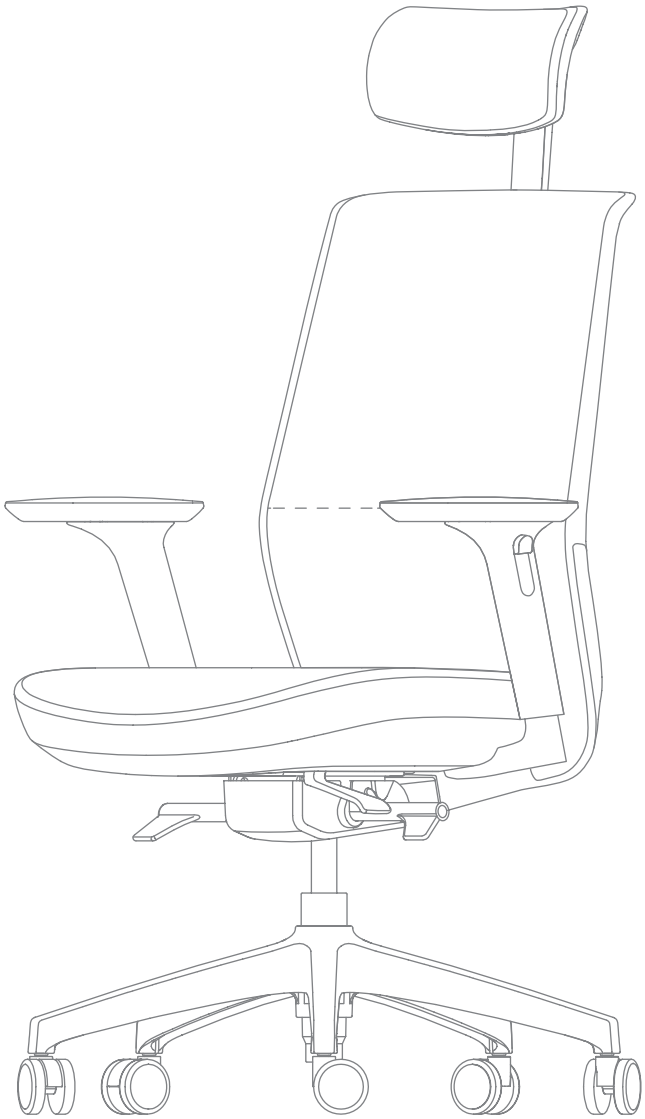

service@inwerk.de
+49 2159 69640-0

Lieferumfang

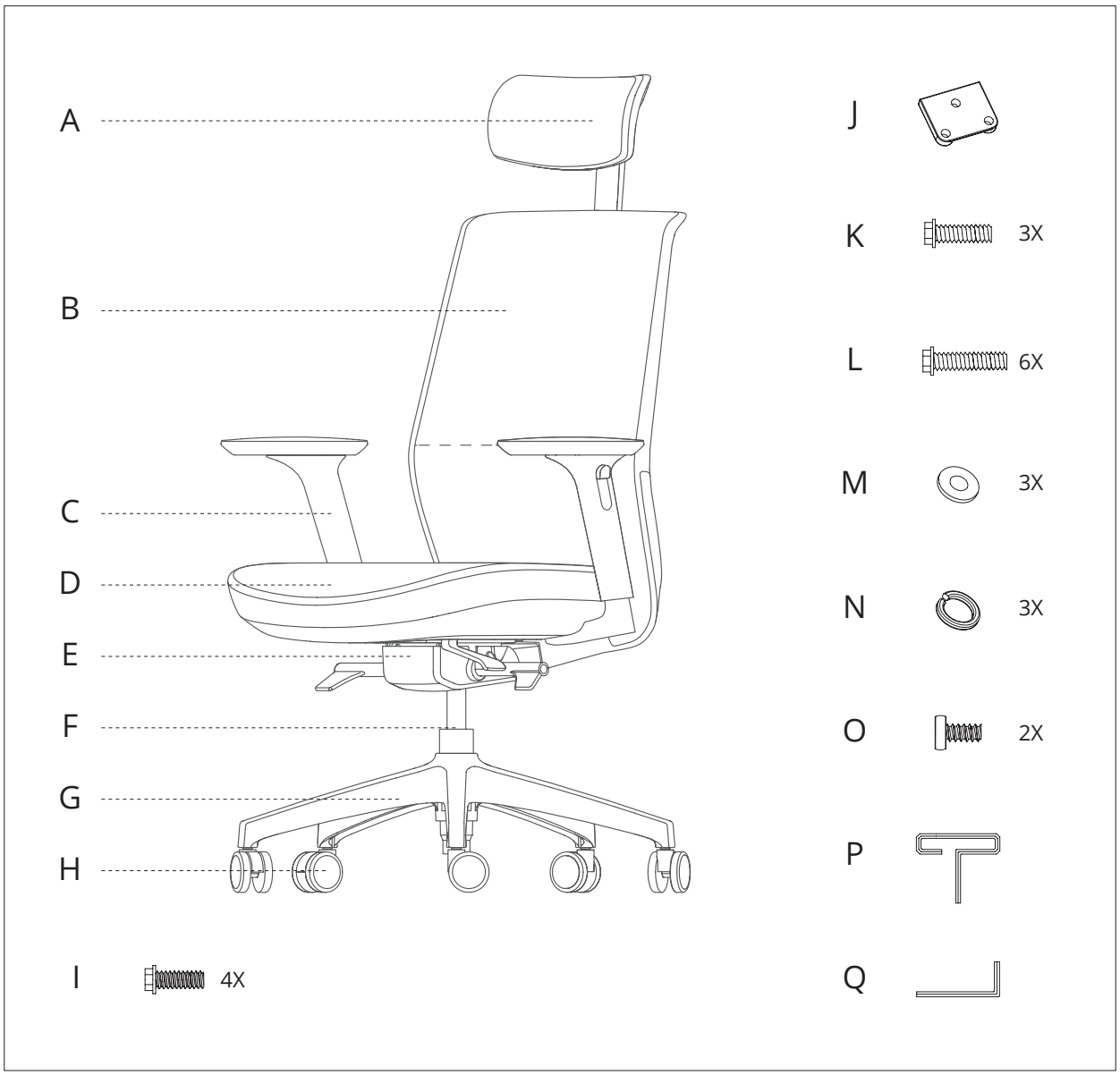

Tipp:

+ Legen Sie den Sitz zur Montage auf eine Tischecke oder einen Hocker auf.
+ Montage mit 2 Personen empfehlenswert.
+ Schrauben locker eindrehen, anschließend fest ziehen.

MONTAGEANLEITUNG

1

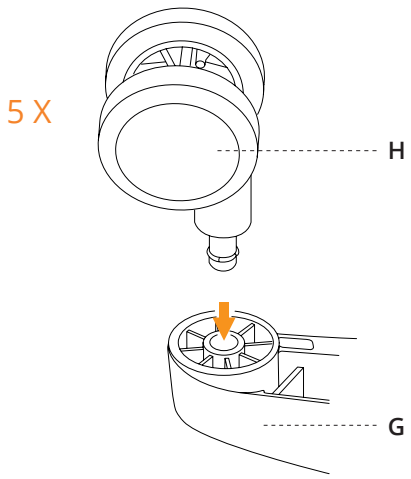

2

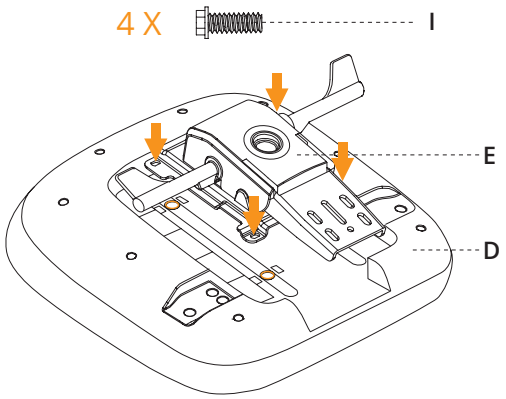

3

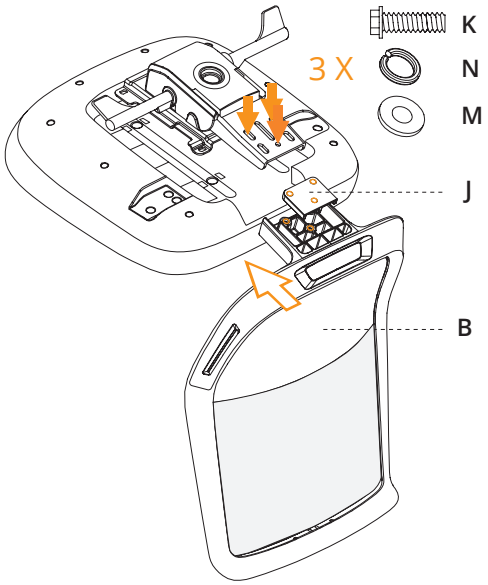

4

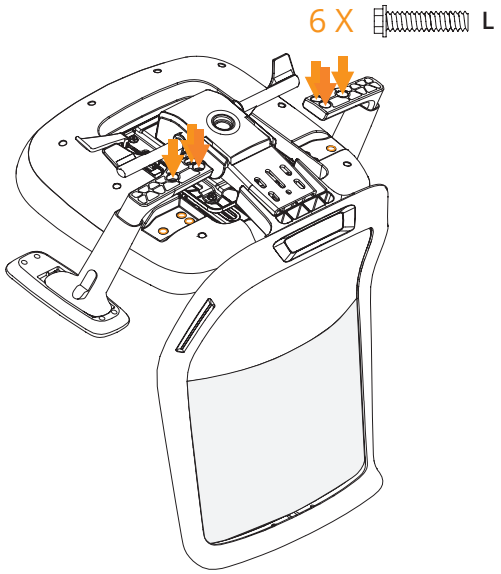

5

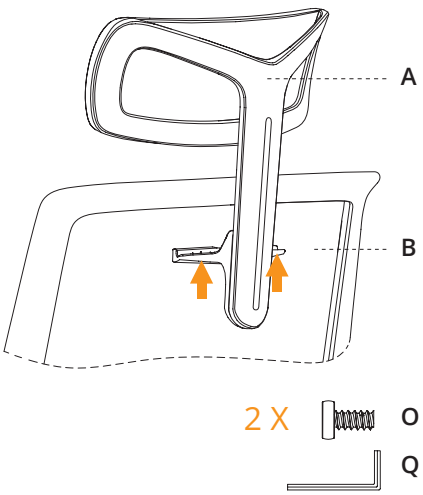

6

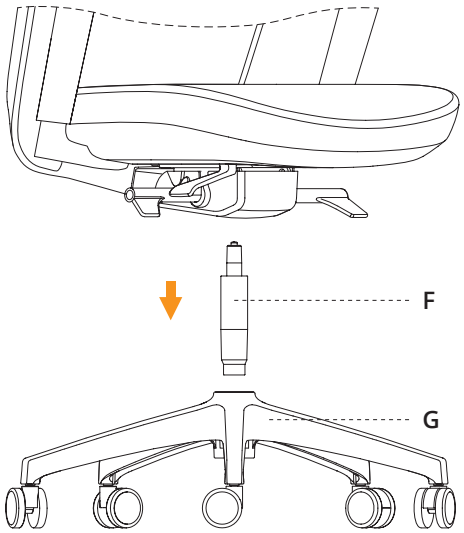

BEDIENUNGSANLEITUNG

Tipp

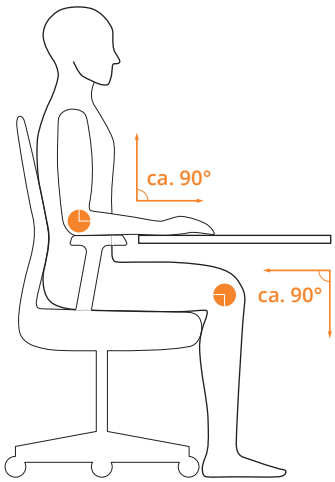

Inwerk GmbH
www.inwerk.de
www.inwerk-bueromoebel.de