04|2022

Workfit® 2

Montage- und Bedienungsanleitung

Assembly and operating instructions

Bitte die Hinweise auf der Rückseite beachten.

Please consider the notices on the back side.

LIEFERUMFANG SCOPE OF DELIVERY

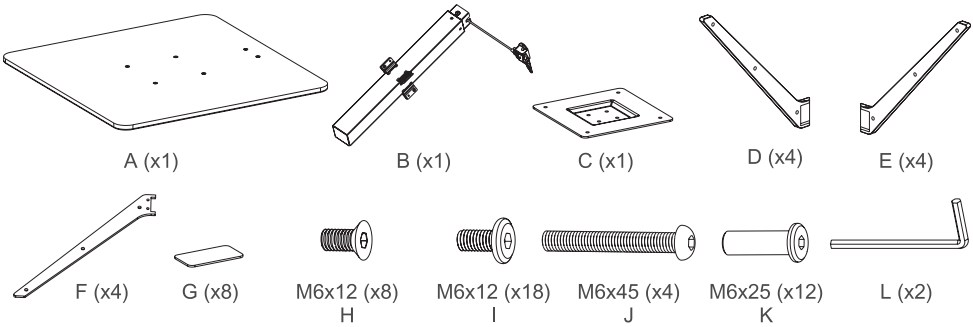

MONTAGEANLEITUNG ASSEMBLY INSTRUCTIONS

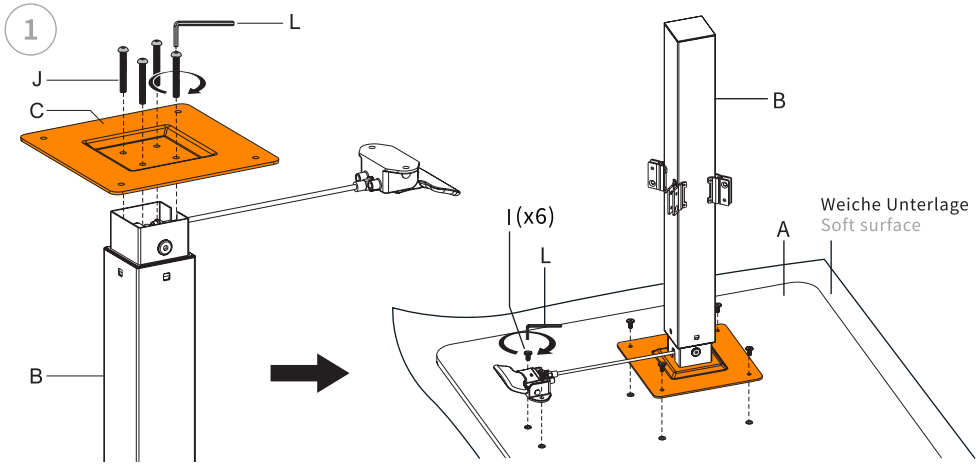

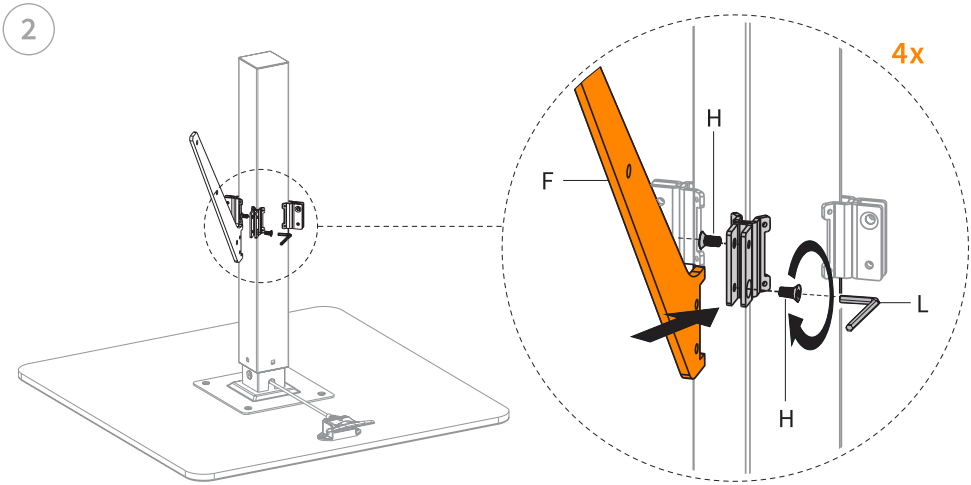

3

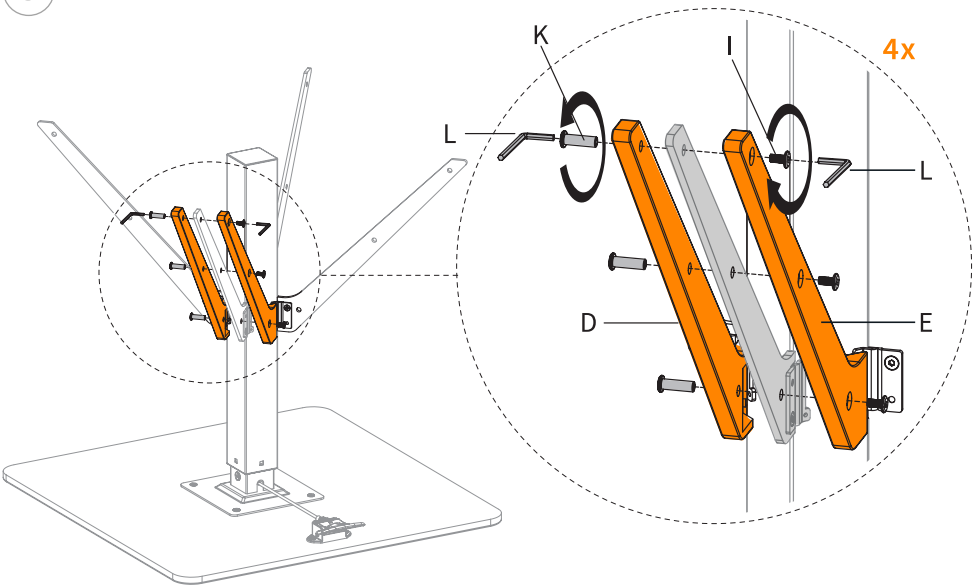

4

Silikonpads unter den Fußauslegern anbringen. Zusätzliche Pads können zum Ausgleichen unebener Flächen übereinander geklebt werden.

Attach one silicone pad to the bottom of each leg. Extra pads can be used to level the table on uneven surfaces by sticking them on top of each other.

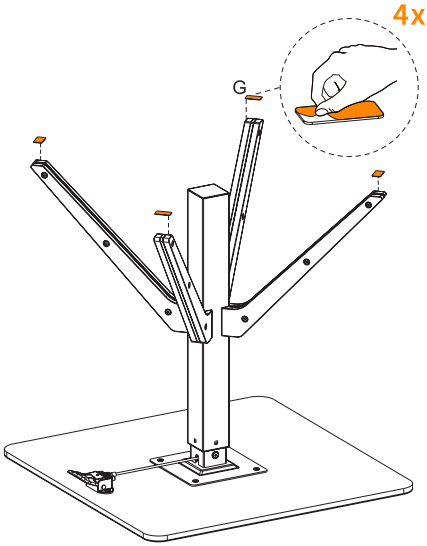

5

Zum Transport ist das Kupplungskabel vom Handhebel gelöst. Bitte verschrauben Sie vor Inbetriebnahme die Elemente. Währenddessen darf der Handhebel **nicht** gedrückt werden.

Sollte der Gaslift zu schwergängig sein, Schraub- und Rändelmutter etwas lockern.

For transportation, the connecting cable is loosened from the hand lever. Please ensure proper screw connection before commissioning. Do **not** press the lever during assembly.

If the gaslift moves sluggishly, please slightly loosen screw nut and knurled nut.

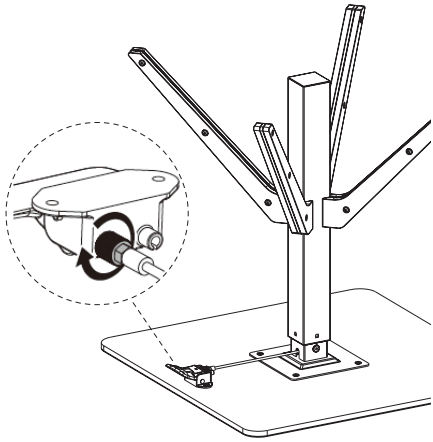

6

Höchstbelastung:
- dynamisch: 8 kg
- statisch: 40 kg

Maximum load:
- dynamic: 8 kg
- static: 40 kg

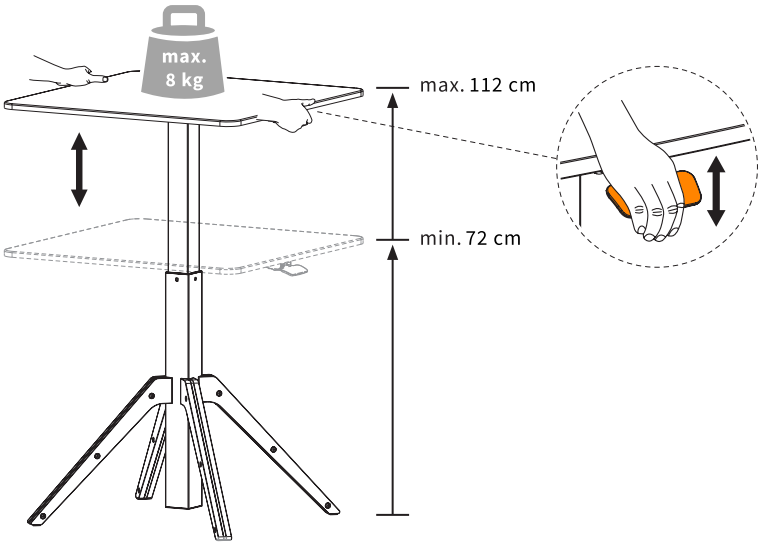

DE HINWEIS

- Bitte vor Montage die Anleitung aufmerksam lesen und den Lieferumfang auf Vollständigkeit prüfen
- Kleinteile und Verpackungsmaterial stets von Kindern fernhalten
- Kinder dürfen den Tisch nur unter Aufsicht von Erwachsenen verwenden
- Die Gaslift-Höhenverstellung ist für eine gleichmäßige Belastung von bis zu 8 kg optimiert
- Ab einer Belastung von 40 kg kann sich die Tischplatte nach unten bewegen
- Bitte alle Schraubverbindungen regelmäßig prüfen und ggf. nachziehen um die Stabilität und Funktionalität zu gewährleisten
- Bitte nur in Innenräumen verwenden

EN NOTICE

- Please read the instructions carefully before assembly and check the scope of delivery for completeness
- Always keep small items and packaging material away from children
- Children may use the desk only under the supervision of adults
- The gas lift is designed for a maximum load of 8 kg
- With loads above 40 kg, the tabletop may move downwards
- Please check all screw connections regularly and tighten them if necessary to ensure stability and functionality
- Please use the table indoors only

WIR HELFEN IHNEN GERNE WEITER

Senden Sie uns eine E-Mail an:
service@inwerk.de

Telefonisch erreichen Sie uns unter:
+49 2159 69640-0

WE ARE HAPPY TO HELP YOU

Send us an e-mail to: **service@inwerk.de**
Reach us by phone: **+49 2159 69640-0**

Vielen Dank, dass Sie sich für Workfit® 2 entschieden haben.
Thank you for choosing Workfit® 2.

Inwerk GmbH
www.inwerk.de
www.inwerk-bueromoebel.de