Vielen Dank,

dass Sie sich für den Lounge Sessel Maisie® entschieden haben.

service@inwerk.de
+49 2159 69640-0

MONTAGEANLEITUNG

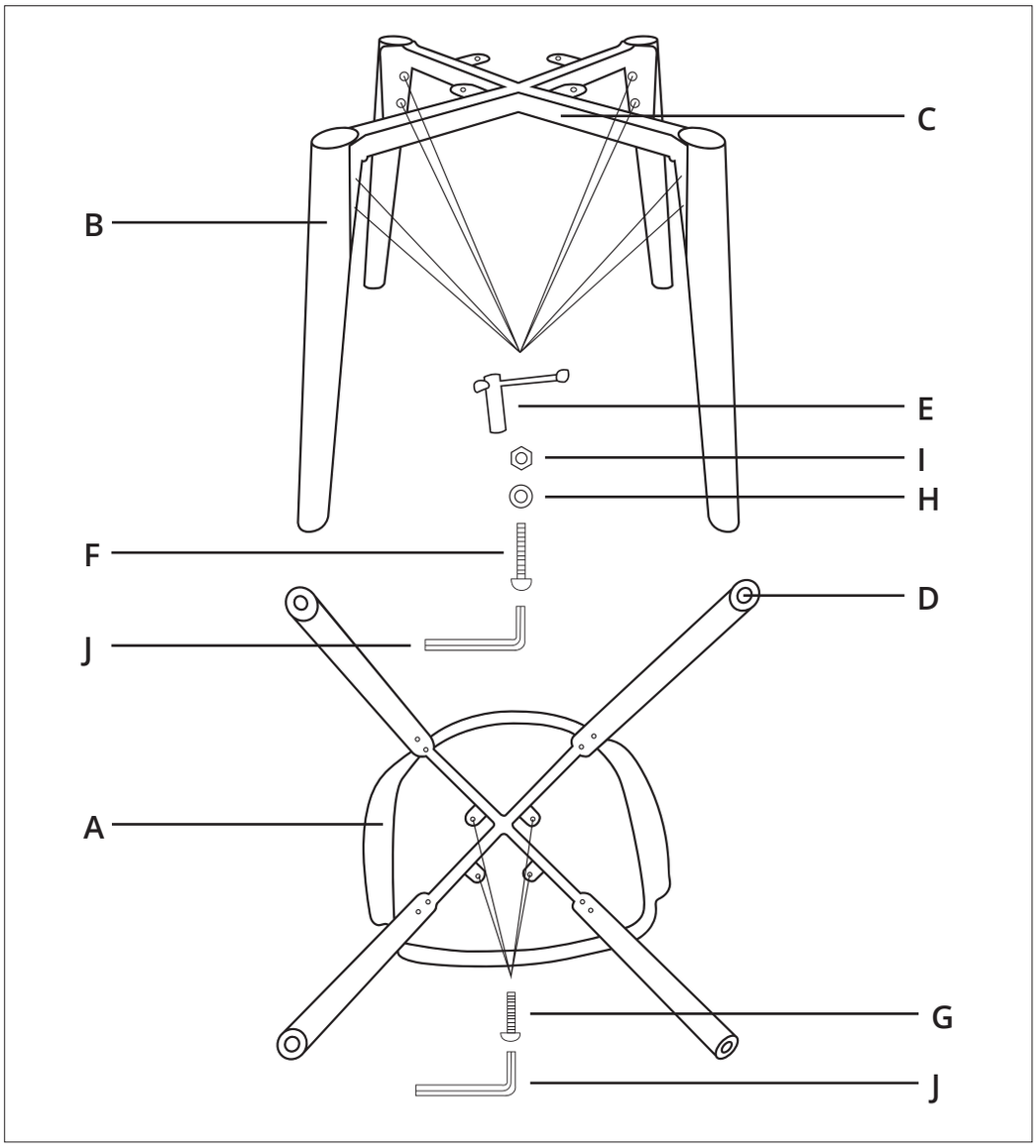

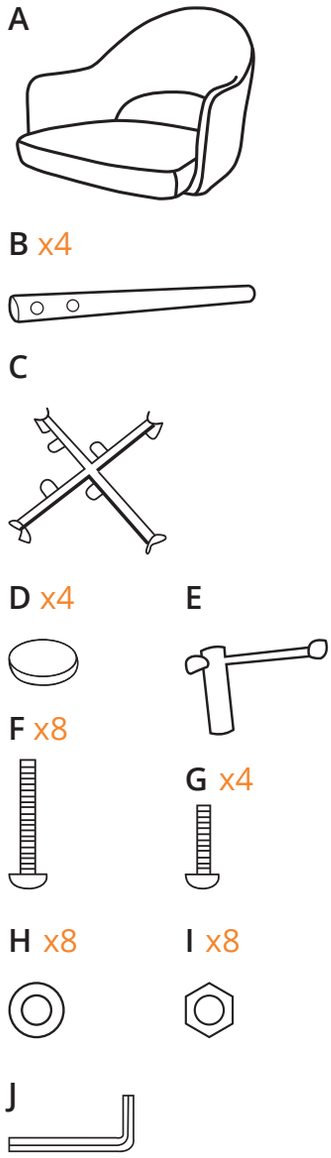

Tipp zur Ausrichtung der Stuhlbeine

+ Die Stuhlbeine bitte zuerst nur locker anschrauben, jedoch so fest, dass eine zweite Person sicher darauf Platz nehmen kann.
+ Durch die Personen-Belastung richten sich nun die Stuhlbeine korrekt und plan zum Fußboden aus, so dass ein stabiler Stand erreicht wird.
+ während die Person weiterhin auf dem Stuhl sitzt, zieht eine zweite Person die Schrauben mit den beigelegten Werkzeugen fest an.

Inwerk GmbH
www.inwerk.de
www.inwerk-bueromoebel.de