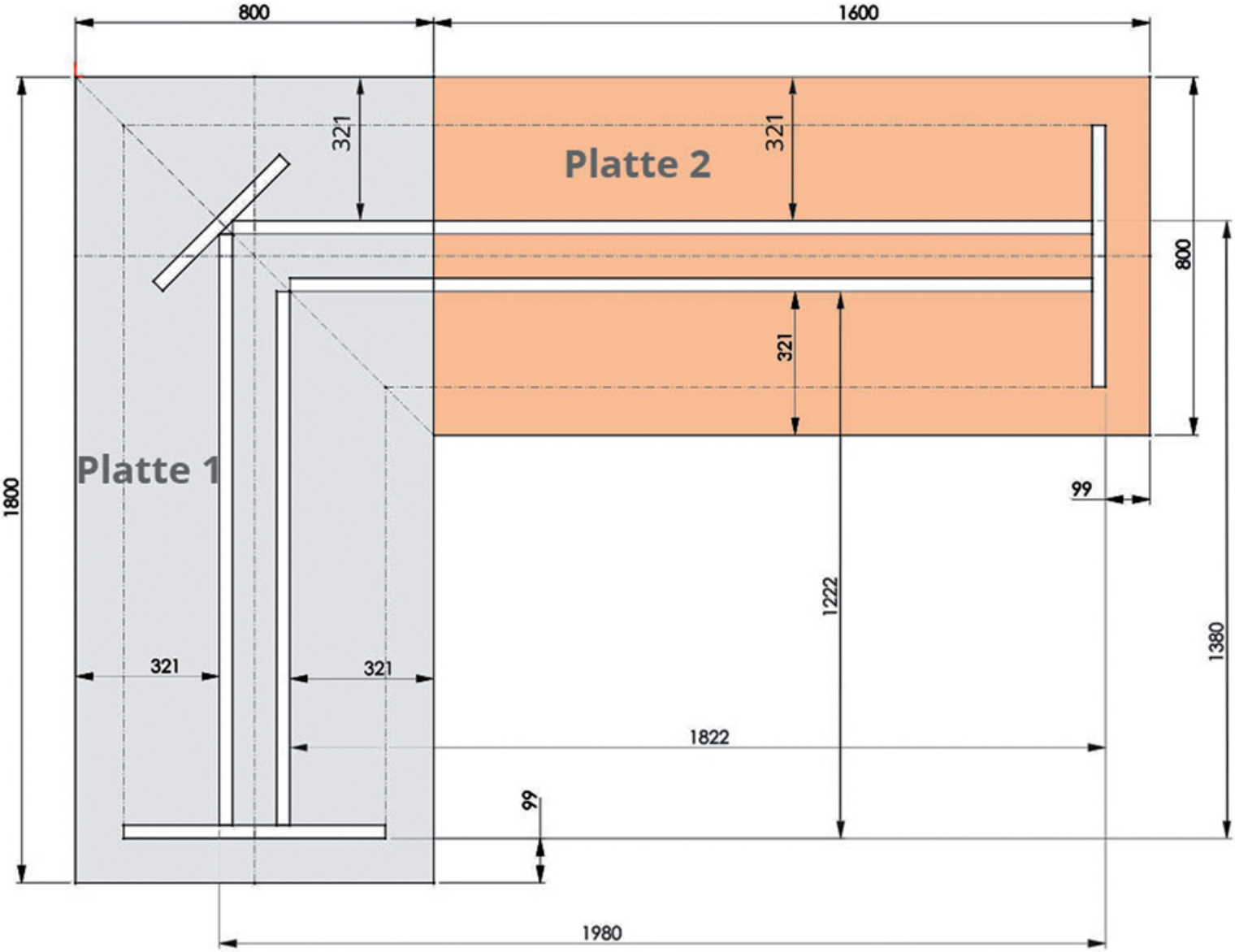
800
1600
Platte 2
Platte 1
321
321
321
321
321
800
1800
99
1222
1380
1822
99
1980