WORK

Closed V2.1

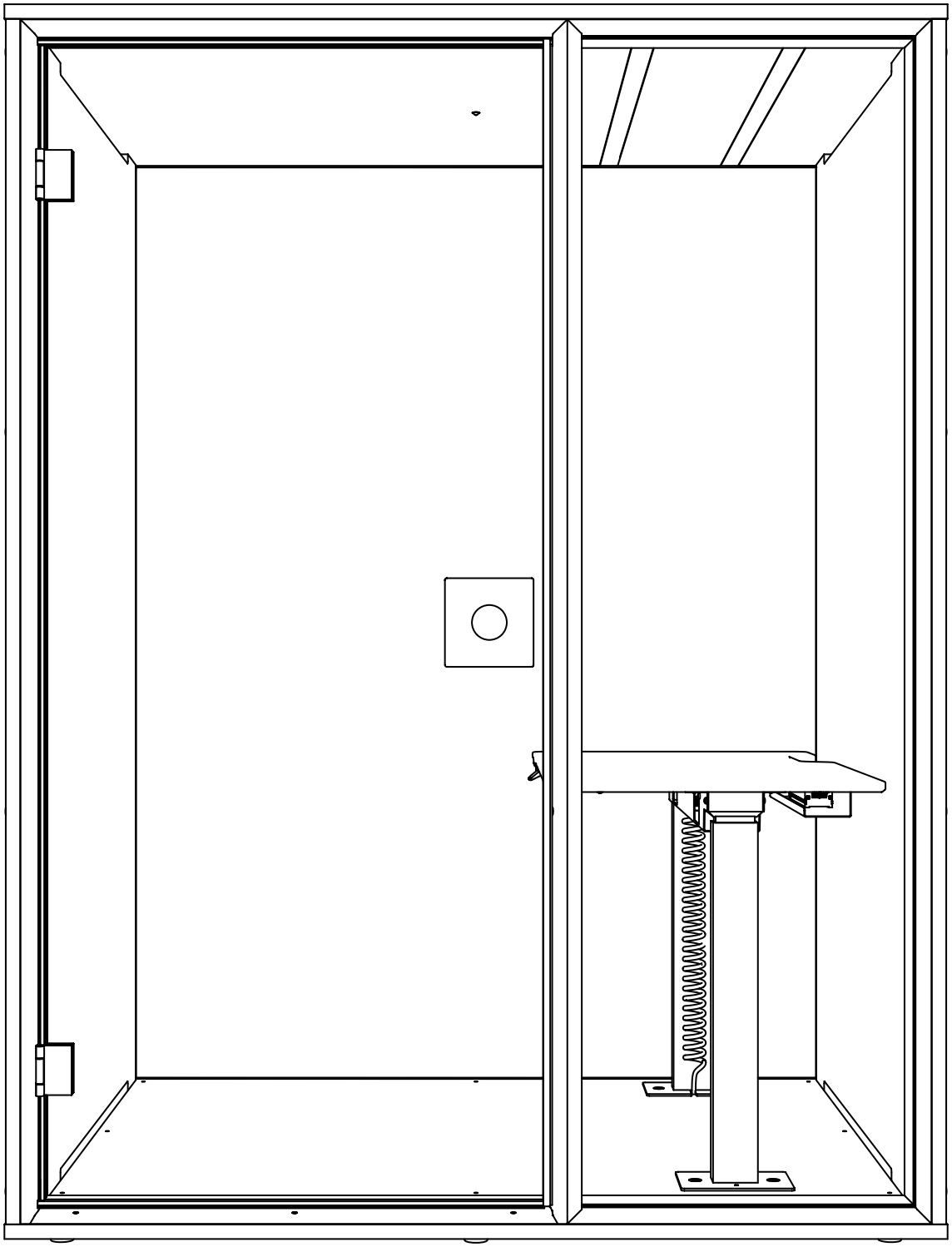

BERLIN ACOUSTICS

DE / EN

INDEX

Seite 03	Warnhinweise
Seite 09	Kontakt
Seite 10	Teile & Werkzeuge
Seite 12	Checkliste
Seite 13	Montage Boden
Seite 17	Montage Wände
Seite 25	Montage Dach
Seite 35	Montage Tür
Seite 37	Tür Fehlerbehebung
Seite 43	Montage Tisch
Seite 60	Inbetriebnahme

Page 03	**Warnigs**
Page 09	**Contact**
Page 10	**Parts & Tools**
Page 12	**Checklist**
Page 13	**Assembly Base**
Page 17	**Assembly Walls**
Page 25	**Assembly Roof**
Page 35	**Assembly Door**
Page 37	**Troubleshooting Door**
Page 43	**Assembly Table**
Page 60	**Activation**

Warnings & Compliance

1. CE-Kennzeichnung und EG-Konformitätserklärung
2. Allgemeine Sicherheitshinweise
3. Bestimmungsgemäße Verwendung
4. Unzulässige Nutzung und Manipulation
5. Elektrische Sicherheit
6. Lüftung und Raumklima
7. Reinigung und Pflege
8. Verhalten im Notfall und Erste Hilfe
9. Warnung: Quetsch- und Klemmgefahr
10. Hinweise zur Entsorgung gemäß WEEE-Richtlinie (2012/19/EU)
11. Produkthaftung und Gewährleistung
12. Hebesicherheit (Lifting Safety)
13. Verhalten im Brandfall
14. Brandsicherheitshinweise
15. Sicherheitsangaben zur Belastbarkeit von Möbelkomponenten
16. Transport und Standortwechsel
17. Haftung und Gewährleistung
18. Kontakt

1. CE marking and EC declaration of conformity
2. General Safety Instructions
3. Intended Use
4. Improper Use and Modification
5. Electrical Safety
6. Ventilation and Air Quality
7. Cleaning and Maintenance
8. Behaviour in an emergency and first aid
9. Warning: Risk of crushing and pinching
10. Disposal instructions in accordance with the WEEE Directive (2012/19/EU)
11. Product liability and warranty
12. Lifting Safety
13. Behaviour in case of fire
14. Fire safety instructions
15. Safety information regarding the load capacity of furniture components
16. Transport and Relocation
17. Liability and Warranty
18. Contact

Legende der verwendeten Symbole

Kennzeichnung für Konformität mit europäischen Richtlinien

Allgemeiner Warnhinweis / Gefahr

Gefahr durch Elektrizität

Quetsch- oder Klemmgefahr

Brand- oder Feuergefahr

Vor Arbeiten oder im Notfall Netzstecker ziehen

Erste-Hilfe-Einrichtungen

Nicht über den Hausmüll entsorgen

Offenes Feuer oder Rauchen verboten

Legend of symbols

Marking for compliance with European directives

General warning / hazard

Electrical hazard

Risk of crushing or trapping

Fire hazard

Disconnect power before work or in emergencies

First aid facilities

Do not dispose of in household waste

No open flames or smoking

Einleitung

Diese Anleitung enthält wichtige Hinweise zur sicheren Montage, Nutzung und Wartung der WORK Box. Sie richtet sich an Fachpersonal, Endnutzer und Installateure. Bitte lesen Sie die Inhalte vollständig und sorgfältig durch, bevor Sie mit der Montage oder Nutzung beginnen.

Die Informationen die hier angegeben sind, beziehen sich auf das Produkt zum Zeitpunkt der Auslieferung. (Die Information gilt zum Zeitpunkt der Veröffentlichung)

1. CE-Kennzeichnung und EG-Konformitätserklärung

Dieses Produkt erfüllt alle relevanten europäischen Richtlinien (z.B. Maschinenrichtlinie 2006/42/EG, Niederspannungsrichtlinie 2014/35/EU) und trägt das CE Kennzeichen. Die EG-Konformitätserklärung ist beim Hersteller erhältlich

2. Allgemeine Sicherheitshinweise

Der Aufbau der WORK Box darf ausschließlich durch fachkundige Personen erfolgen. Für mehrere Montageschritte sind mindestens zwei Personen erforderlich.

Beim Aufbau ist geeignete persönliche Schutzausrüstung zu tragen (z. B. Arbeitshandschuhe, Sicherheitsschuhe).

Der Aufbau ist nur auf einem ebenen, tragfähigen und trockenen Untergrund in Innenräumen zulässig.

Während Aufbau, Wartung oder Demontage dürfen sich keine unbeteiligten oder ungeschulten Personen, insbesondere keine Kinder oder Tiere, im Montagebereich aufhalten.

Alle geltenden lokalen Sicherheitsvorschriften, Arbeits- und Brandschutzgesetze sind zu beachten.

3. Bestimmungsgemäße Verwendung

Die WORK Box ist ausschließlich für den Gebrauch in Innenräumen vorgesehen.

Introduction

This manual contains important information for the safe assembly, use, and maintenance of the WORK Box. It is intended for professionals, end users, and installers. Please read all instructions carefully and thoroughly before starting assembly or using the product.

The information provided here refers to the product at the time of delivery. (The information is valid at the time of publication)

1. CE marking and EC declaration of conformity

This product complies with all applicable European directives (e.g. Machinery Directive 2006/42/EC, Low Voltage Directive 2014/35/EU) and carries the CE mark. The EC Declaration of Conformity is available from the manufacturer.

2. General Safety Instructions

The WORK Box must be assembled only by qualified personnel. At least two people are required for certain assembly steps.

Appropriate personal protective equipment (e.g. work gloves, safety shoes) must be worn during assembly.

Assembly is only permitted on a level, load-bearing, and dry surface indoors.

During assembly, maintenance, or disassembly, no unauthorized or untrained individuals—especially children or animals—may be present in the work area.

All applicable local safety regulations and workplace and fire protection laws must be observed.

3. Intended Use

The WORK Box is designed exclusively for indoor use.

Sie ist zur Nutzung durch eine (1) Person gleichzeitig bestimmt – typischerweise für Telefonate oder konzentriertes Arbeiten im Sitzen oder Stehen.

Die Box darf nicht in Bereichen genutzt werden, in denen sich unbeaufsichtigte Kinder unter acht Jahren oder Personen mit eingeschränkter kognitiver Leistungsfähigkeit aufhalten.

It is intended for use by one (1) person at a time—typically for phone calls or focused work while seated or standing.

The box must not be used in areas where unsupervised children under the age of eight or individuals with cognitive impairments are present.

4. Unzulässige Nutzung und Manipulation

Die nachfolgenden Handlungen sind untersagt:

- Nutzung im Außenbereich oder unter Bedingungen außerhalb des zugelassenen Temperaturbereichs (10 °C bis 30 °C) oder bei relativer Luftfeuchte über 55 %.
- Eigenmächtige Veränderungen oder Modifikationen an Bauteilen der WORK Box (z. B. Bohren, Entfernen von Abdeckungen, Austausch von Komponenten).
- Nutzung bei sichtbaren Schäden an der Struktur oder Funktionselementen (z. B. elektrische Komponenten, Lüftung).
- Aufbringen von Lasten auf dem Dach oder das Besteigen des Produkts.
- Einführung von Gegenständen in Lüftungs-, Anschluss- oder andere Öffnungen.
- Rauchen, offenes Feuer, Hitzequellen oder das Verwenden von Aerosolen im Inneren oder in unmittelbarer Nähe der Box.
- Verdeckung der Glasflächen oder Einbauten, die die Sicht oder die Belüftung beeinträchtigen.

4. Improper Use and Modification

The following actions are strictly prohibited:

- **Use outdoors or under conditions beyond the approved temperature range (15 °C to 30 °C) or with relative humidity above 50%.**
- **Unauthorized modifications or structural changes to any components of the WORK Box (e.g. drilling, removing covers, replacing parts).**
- **Use in the presence of visible damage to the structure or functional elements (e.g. electrical components, ventilation).**
- **Placing loads on the roof or climbing onto the product.**
- **Inserting objects into ventilation, connection, or other openings.**
- **Smoking, open flames, heat sources, or use of aerosols inside or near the box.**
- **Obstructing glass surfaces or installing objects that block visibility or airflow.**

5. Elektrische Sicherheit

Die WORK Box ist mit einer LED-Innenbeleuchtung (gesteuert über Bewegungssensor) und einem elektrischen Lüftungssystem ausgestattet.

Der elektrische Anschluss erfolgt über einen Netzstecker an eine geerdete Steckdose: 230 V AC / 50 Hz /

5.Electrical Safety

The WORK Box is equipped with LED interior lighting (controlled via motion sensor) and an electric ventilation system.

Electrical connection must be made via a power plug to a grounded outlet: 230 V AC / 50 Hz / max.

max. 0,5 A.

Es dürfen keine Verlängerungskabel oder Mehrfachsteckdosen innerhalb oder an der Box verwendet werden.

Vor Reinigungs-, Wartungs- oder Demontagearbeiten müssen alle elektrischen Verbindungen vom Stromnetz getrennt werden.

Bei Verdacht auf Defekte an der Elektrik (z. B. flackerndes Licht, Ausfall der Belüftung, Geruchsentwicklung) ist die Nutzung sofort zu unterbrechen und das Produkt vom Netz zu trennen.

Die Stromzufuhr dient als Notabschaltung und muss jederzeit zugänglich sein.

6. Lüftung und Raumklima

Die WORK Box nutzt die Umgebungsluft. Eine ausreichende Luftqualität im Raum muss gegeben sein.

Die Lüftungselemente dürfen nicht blockiert, verschlossen oder überdeckt werden.

Eine Nutzung der Box bei ausgeschalteter oder defekter Belüftung ist nicht zulässig.

Die Belüftung ist nicht für den Einsatz mit brennbaren oder explosionsgefährlichen Stoffen ausgelegt.

7. Reinigung und Pflege

Die Reinigung darf nur im stromlosen Zustand erfolgen.

Verwenden Sie ausschließlich ein weiches, leicht angefeuchtetes Tuch. Keine abrasiven, lösungsmittelhaltigen oder stark alkalischen Reinigungsmittel verwenden.

Es dürfen keine Flüssigkeiten in Öffnungen oder elektrische Bauteile gelangen.

0.5 A.

Do not use extension cords or power strips inside or around the box.

All electrical connections must be disconnected from the power supply before cleaning, maintenance, or disassembly.

If electrical malfunction is suspected (e.g. flickering light, ventilation failure, burning smell), discontinue use immediately and unplug the product.

The power connection serves as an emergency disconnect and must remain easily accessible at all times.

6. Ventilation and Air Quality

The WORK Box uses surrounding ambient air. Adequate air quality in the room must be ensured.

Ventilation components must not be blocked, covered, or sealed.

The product must not be used if the ventilation system is switched off or malfunctioning.

The ventilation system is not designed for use with flammable or explosive substances.

7. Cleaning and Maintenance

Cleaning may only be performed when the unit is disconnected from the power supply.

Use only a soft, slightly damp cloth. Do not use abrasive, solvent-based, or highly alkaline cleaning agents.

No liquids may enter openings or electrical components.

Electrical components may only be

Elektronische Komponenten dürfen nur durch qualifiziertes Personal gereinigt oder gewartet werden.

8. Verhalten im Notfall und Erste Hilfe

Im Notfall sofort die Stromversorgung unterbrechen. Bei elektrischen Unfällen umgehend medizinische Hilfe anfordern und Erste-Hilfe-Maßnahmen einleiten.

9. Warnung: Quetsch- und Klemmgefahr

Warnung: Quetschgefahr! Halten Sie Finger, Hände und andere Körperteile von beweglichen Bauteilen fern.

10. Hinweise zur Entsorgung gemäß WEEE-Richtlinie (2012/19/EU)

Im Deckenelement dieses Produktes und ggf. im höhenverstellbaren Tisch sind elektronische Komponenten verbaut, die nicht über den Restmüll entsorgt werden dürfen. Beachten Sie die geltenden örtlichen Vorschriften zur Entsorgung von elektrischen und elektronischen Geräten oder kontaktieren Sie Ihren Händler.

11. Produkthaftung und Gewährleistung

Der Hersteller haftet ausschließlich im Rahmen der geltenden EU-Richtlinien und nationalen Gesetze für Schäden, die nachweislich aus Produktmängeln resultieren. Veränderungen am Produkt ohne ausdrückliche Zustimmung des Herstellers führen zum Verlust aller Gewährleistungsansprüche.

12. Hebesicherheit (Lifting Safety)

Hebesicherheit:

- Um das Verletzungsrisiko und Schäden am Produkt zu vermeiden, beachten Sie Folgendes:

cleaned or maintained by qualified personnel.

8. Behaviour in an emergency and first aid

In case of an emergency, immediately disconnect the power supply. In the event of electrical accidents, immediately seek medical assistance and initiate first aid measures.

9. Warning: Risk of crushing and pinching

Warning: Risk of crushing! Keep fingers, hands, and other body parts away from moving parts.

10. Disposal instructions in accordance with the WEEE Directive (2012/19/EU)

The ceiling element of this product and, if applicable, the height-adjustable table contain electronic components that must not be disposed of with residual waste. Observe the applicable local regulations for the disposal of electrical and electronic devices or contact your dealer.

11. Product liability and warranty

The manufacturer's liability is limited strictly to damages demonstrably resulting from product defects, in accordance with applicable EU directives and national laws. Any modification of the product without explicit approval from the manufacturer voids all warranty claims.

12. Lifting Safety

Lifting safety:

- **To reduce the risk of injury and property damage, adhere to the following:**

- Befolgen Sie alle lokalen Vorschriften zu Hebesicherheit und Ergonomie.
- Planen Sie alle Hebevorgänge sorgfältig im Voraus.
- Halten Sie die Arbeitsfläche sauber und frei von Hindernissen.

13. Verhalten im Brandfall

Im Brandfall sofort den Strom trennen und geeignete Löschmaßnahmen ergreifen. Alarmieren Sie unverzüglich die Feuerwehr.

14. Brandsicherheitshinweise

Um Brandgefahr, elektrische Schläge oder Verletzungen zu vermeiden, beachten Sie Folgendes:

Falls sicher möglich, ziehen Sie im Brandfall sofort den Netzstecker aus der Steckdose.

Die Stromzufuhr dient als Abschalteinrichtung und muss jederzeit leicht zugänglich sein.

Die Notwendigkeit von zusätzlichen Brandschutzmaßnahmen wie Rauchmeldern oder Sprinkleranlagen ist stets mit den zuständigen lokalen Behörden zu klären.

15. Sicherheitsangaben zur Belastbarkeit von Möbelkomponenten

Maximale Belastbarkeit:

- Maximale Belastbarkeit des Tisches: 25 kg
- Maximale Belastbarkeit der Kabine: 400 kg

16. Transport und Standortwechsel

Nach dem Aufbau darf die WORK Box nicht mehr verschoben werden. Ein Ortswechsel erfordert vollständige Demontage und erneuten Aufbau.

Die Box darf ausschließlich auf

- **Follow all local regulations concerning lifting safety and ergonomics.**
- **Carefully plan all lifting operations beforehand.**
- **Keep the work site clean and free from debris.**

13. Behaviour in case of fire

In case of fire, immediately disconnect power and initiate appropriate firefighting measures. Alert emergency services immediately.

14. Fire safety instructions

To reduce the risk of fire, electric shock, or injury, observe the following:

If safely possible, disconnect the power cord from the outlet immediately in case of fire.

The power cord serves as a disconnect device and must be easily accessible at all times.

The need for additional fire protection measures, such as smoke detectors or sprinkler systems, must always be coordinated with local authorities.

15. Safety information regarding the load capacity of furniture components

Maximum Load Capacity:

- **Maximum load capacity of the table: 25 kg**
- **Maximum load capacity of the cabin: 400 kg**

16. Transport and Relocation

After assembly, the WORK Box must not be moved. Relocation requires complete disassembly and reassembly.

The box must be placed on a level

ebenem Untergrund stehen. Bei abweichenden Anforderungen (z. B. seismische Sicherung) sind lokale Bauvorschriften zu beachten.

surface at all times. For special requirements (e.g. seismic anchoring), local building regulations must be followed.

17. Haftung und Gewährleistung

Jegliche Haftung für Personen- oder Sachschäden, die aus unsachgemäßer Montage, Nutzung, Reinigung, Veränderung oder Vernachlässigung dieser Sicherheitshinweise entstehen, ist ausgeschlossen.

Gewährleistungsansprüche bestehen ausschließlich bei nachweislich sachgemäßem Aufbau, fachgerechter Nutzung und vollständiger Einhaltung dieser Hinweise.

17.Liability and Warranty

The manufacturer accepts no liability for personal injury or property damage resulting from improper assembly, use, cleaning, modification, or failure to follow these safety instructions.

Warranty claims are valid only if proper assembly, correct usage, and full compliance with these instructions can be demonstrated.

18. Kontakt

Berlin Acoustics
Torstraße 164, 10115 Berlin
info@berlin-acoustics.com

18.Contact

Berlin Acoustics
Torstraße 164, 10115 Berlin
info@berlin-acoustics.com

PARTS & TOOLS

14x
D01

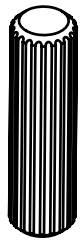

6x
S01

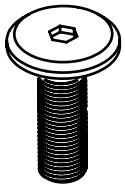

13x
S02

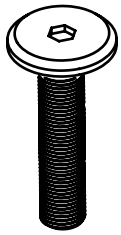

19x
S03

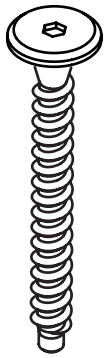

3x
S04

2x
S05

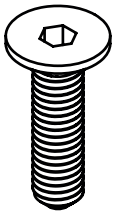

18x
S06

4x
S07

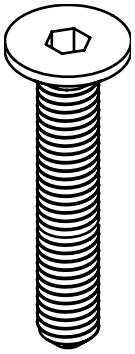

4x
S08

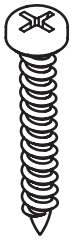

4x
S09

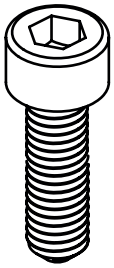

8x
S10

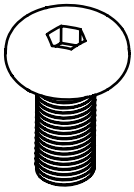

2x
P07

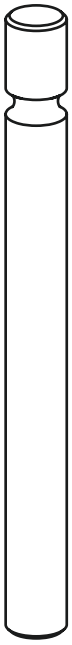

2x
S11

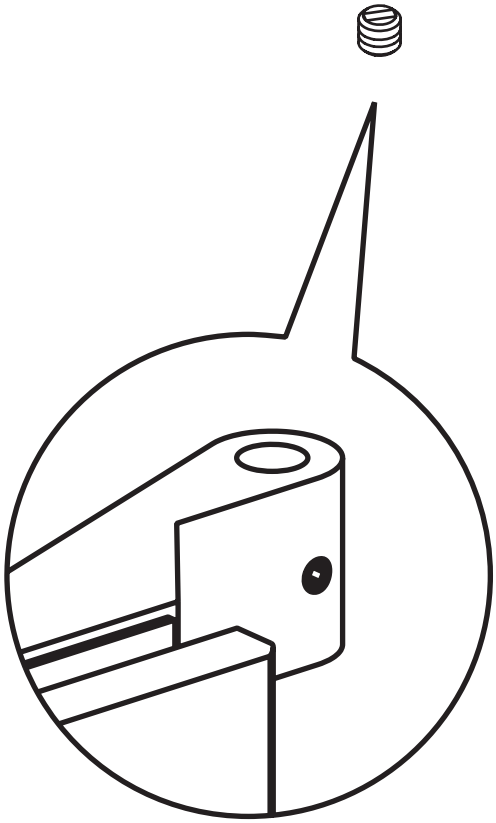

2x
C01

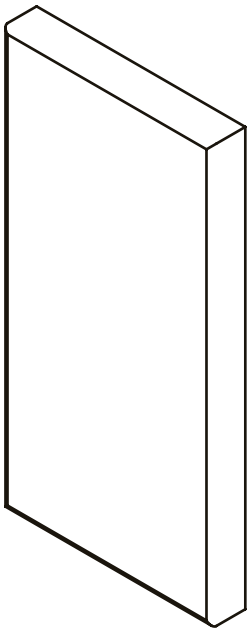

1x
H1

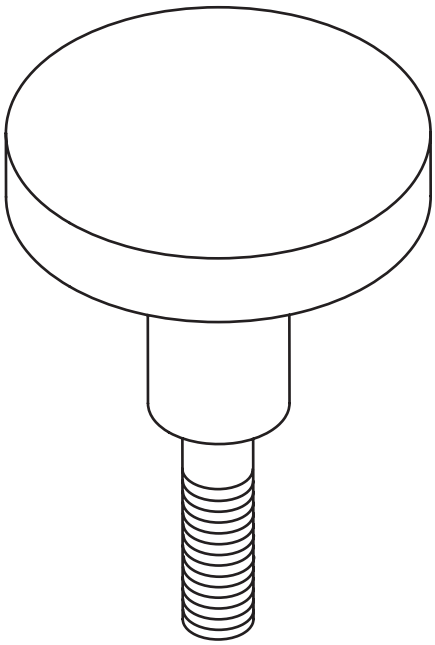

1x
H2

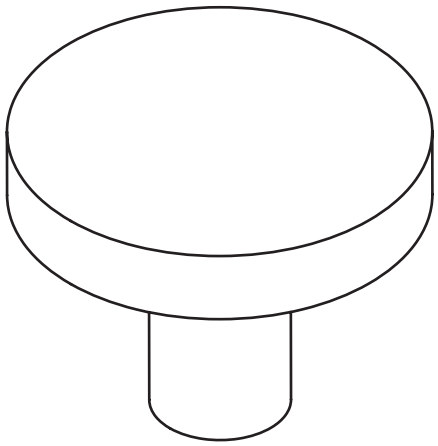

8x
F01

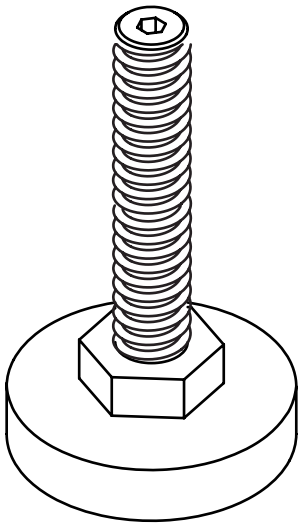

CHECKLIST

Vor dem Aufbau
- Umgebungs Deckenhöhe mind. 2,35 m

Beim Aufbau
- Das Ausrichten der Bodenplatte am späteren Standort ist entscheidend für wenig Einstellarbeiten am Ende.
- Beim Aufbau mehrerer Kabinen nebeneinander, bitte gleichmäßige Endhöhe beachten.

Nach dem Aufbau
- Wenn die Tür schief hängt oder am Boden schleift, dies über die Füße der Bodenplatte ausgleichen. Nur wenn das nicht erfolgreich ist, Punkt 26A&B durchführen.

Before assembly
- **Environment Ceiling height min. 2.35 m**

While installation
- **Aligning the base plate at the later desired location is crucial for little adjustment work at the end.**
- **When setting up several cabins next to each other, please ensure equal final height.**

After Installation
- **If the door is a little tilted or scratches the floor, adjust via the feet. Only if that does not succeed use step 26A&B.**

1

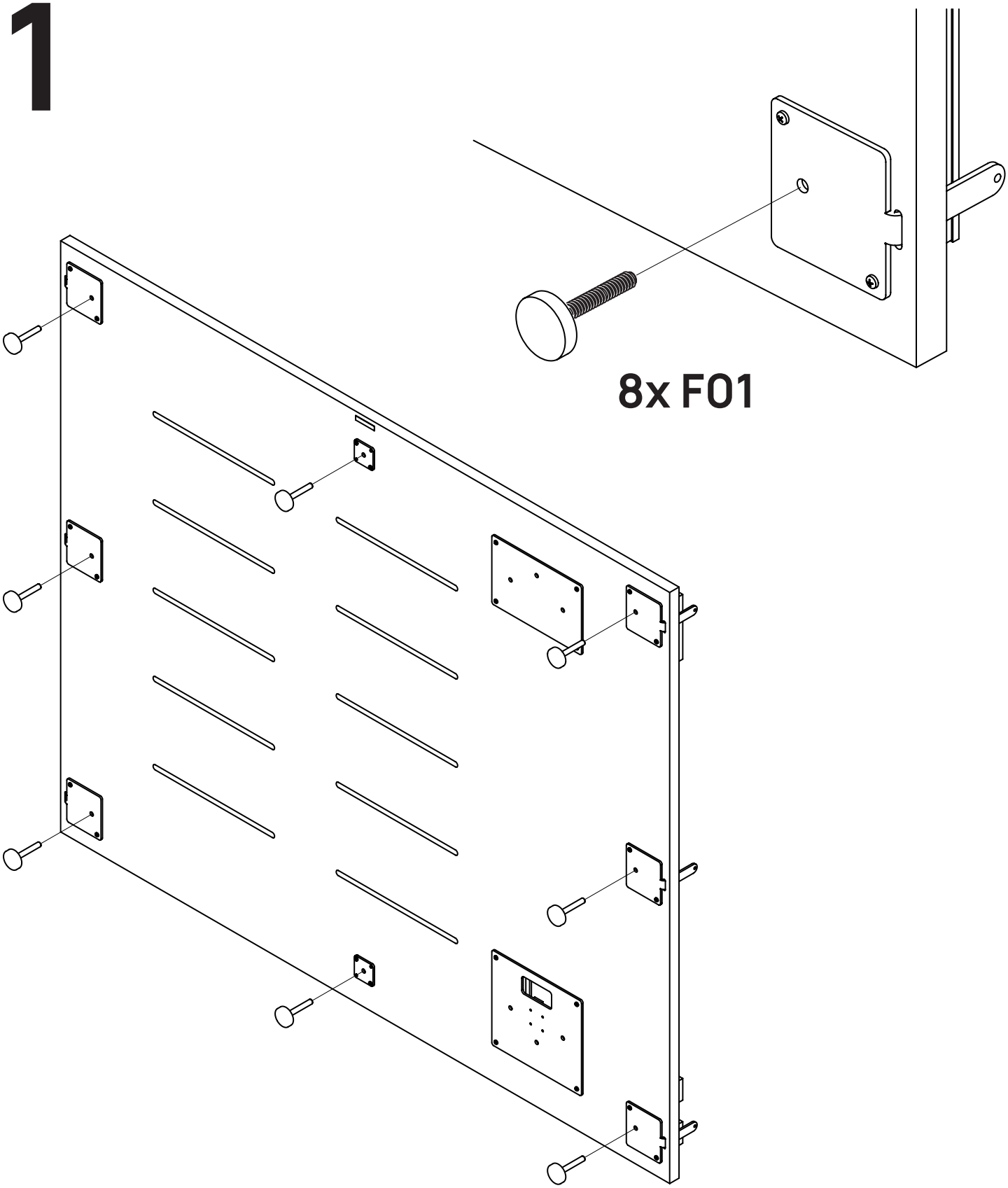

The first step is to install the 8x F01 adjustable feet. To do this, screw the adjustable feet in as far as they will go.

Im ersten Schritt müssen die 8x Stellfüße F01 montiert werden. Hierfür müssen die Stellfüße bis zum Anschlag eingedreht werden.

2

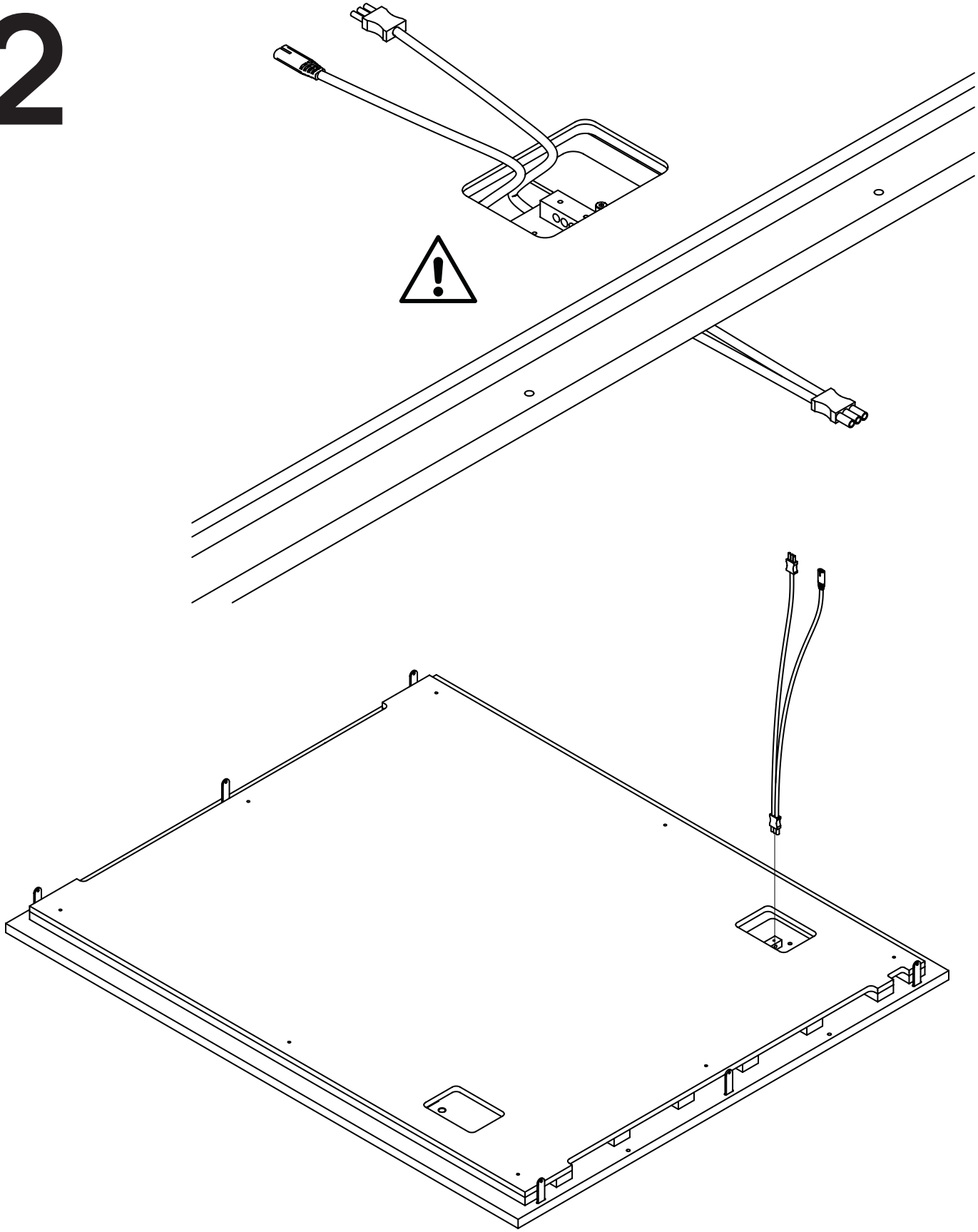

Run the cable through the rear opening of the base plate so that the single end of the cable is below the base plate and the double end is above it.

Führen Sie das Kabel durch die hintere Öffnung der Bodenplatte, sodass sich das einzelne Ende des Kabels unterhalb der Bodenplatte und das doppelte Ende oberhalb befindet.

3

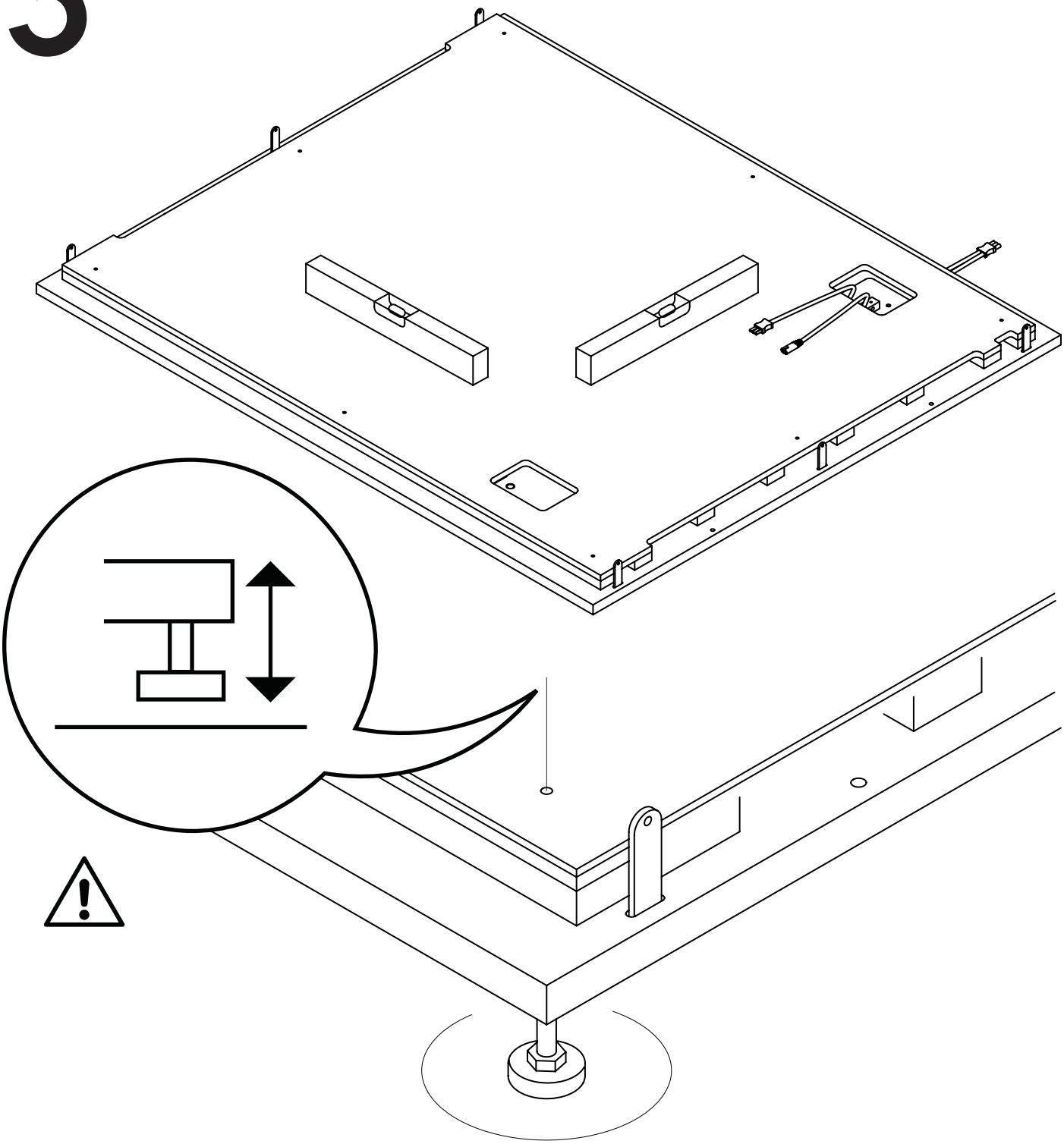

Use a spirit level to ensure that the base element is level and firmly resting on all feet. To align the base element and ensure the cabin stands securely, turn the individual adjustable feet (4 mm Allen key / hex socket) until the base element is evenly and firmly supported on all feet (stand on it to test!) and the bubble in the spirit level is centered.

Nutze eine Wasserwage, um sicherzustellen, dass das Bodenelement eben und fest auf allen Füßen steht. Um das Bodenelement auszurichten und einen sicheren Stand der Kabine zu gewährleisten, drehe so lange an den einzelnen Stellfüße (Inbus 4mm / Innensechskant), bis das Bodenelement gleichmäßig fest auf allen Füßen steht (Draufstellen zum Testen!) und das Bläschen in der Wasserwage in der Mitte ist.

4

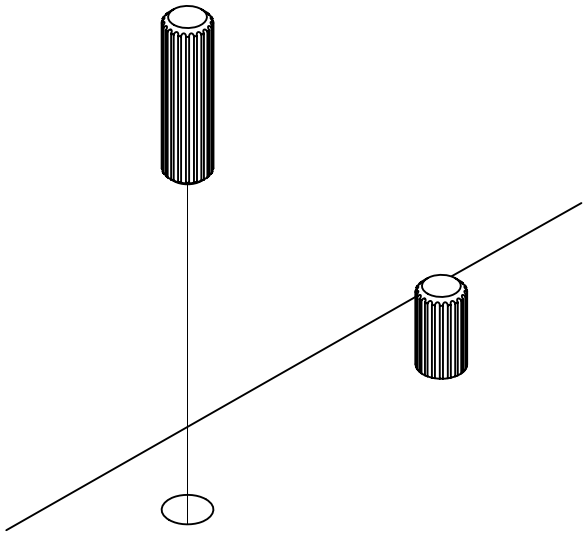

7x D01

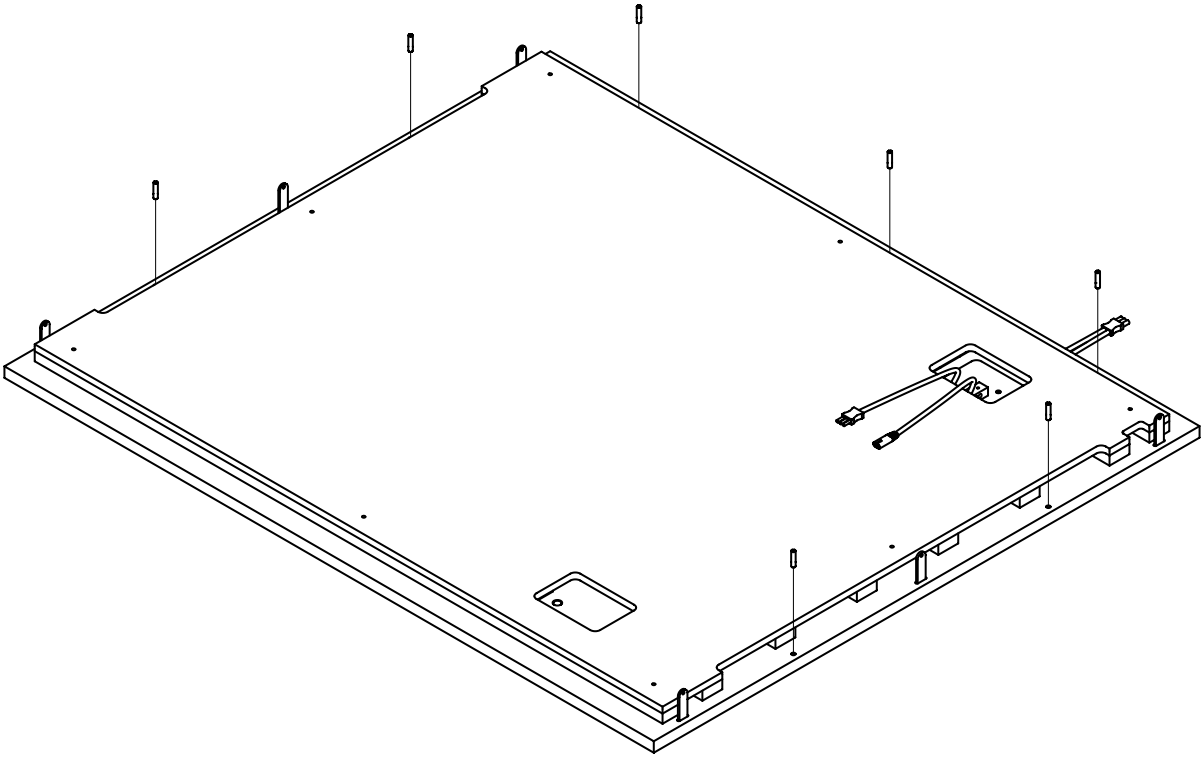

Insert the 7x wooden dowels D01 into the holes provided in the base element.
Caution! Do not drive the dowels through the decorative layer.

Stecken Sie die 7x Holzdübel D01 in die vorgesehenen Löcher im Bodenelement. Achtung! Die Dübel nicht durch das Dekor schlagen.

5

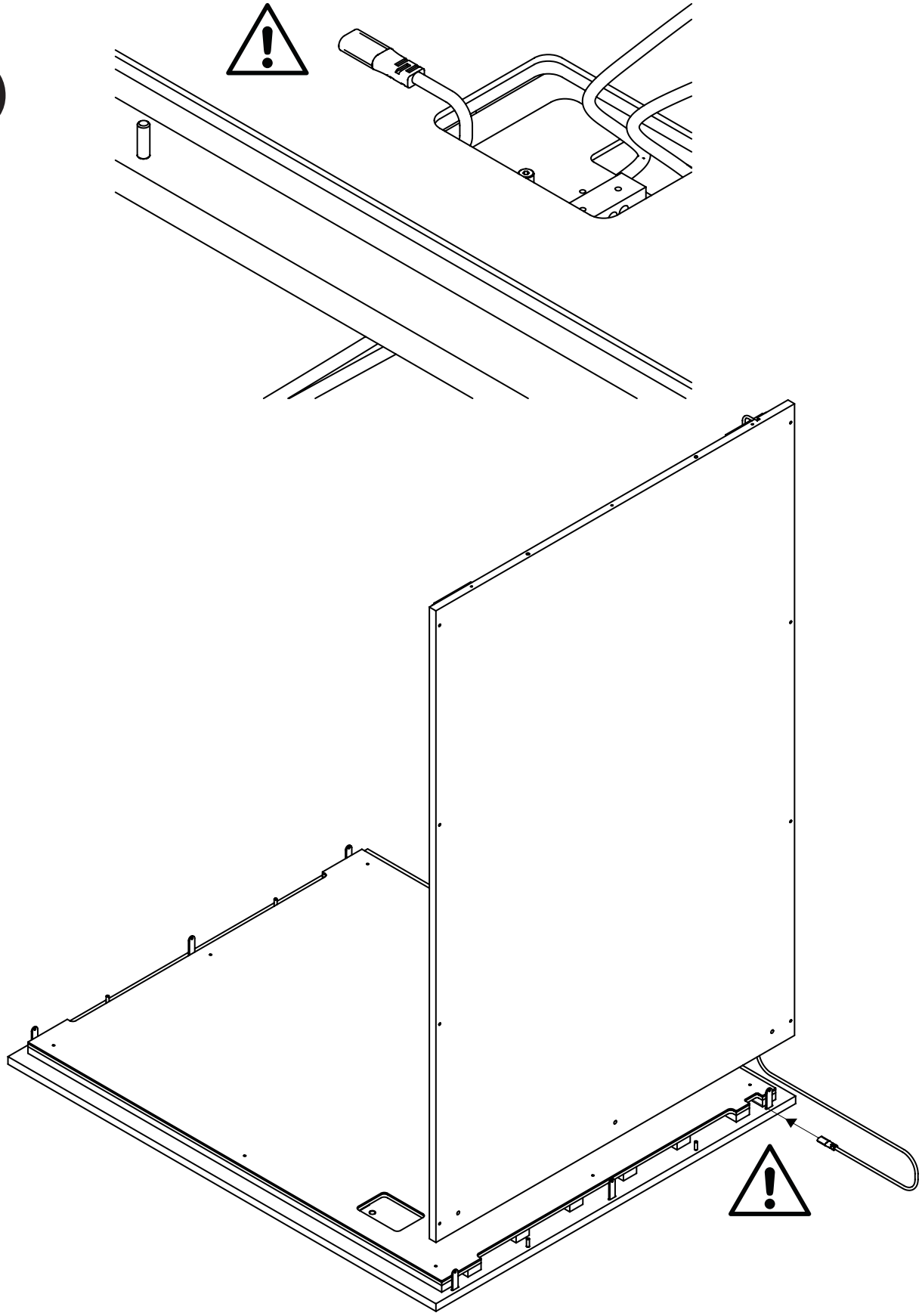

Run the cable from the right side panel through the corresponding slot in the base plate so that the end of the cable protrudes from the rear opening of the base plate.

Führen Sie das Kabel von der rechten Seitenwand durch den entsprechenden Schlitz in der Bodenplatte, sodass das Ende des Kabels aus der hinteren Öffnung der Bodenplatte herausragt.

6

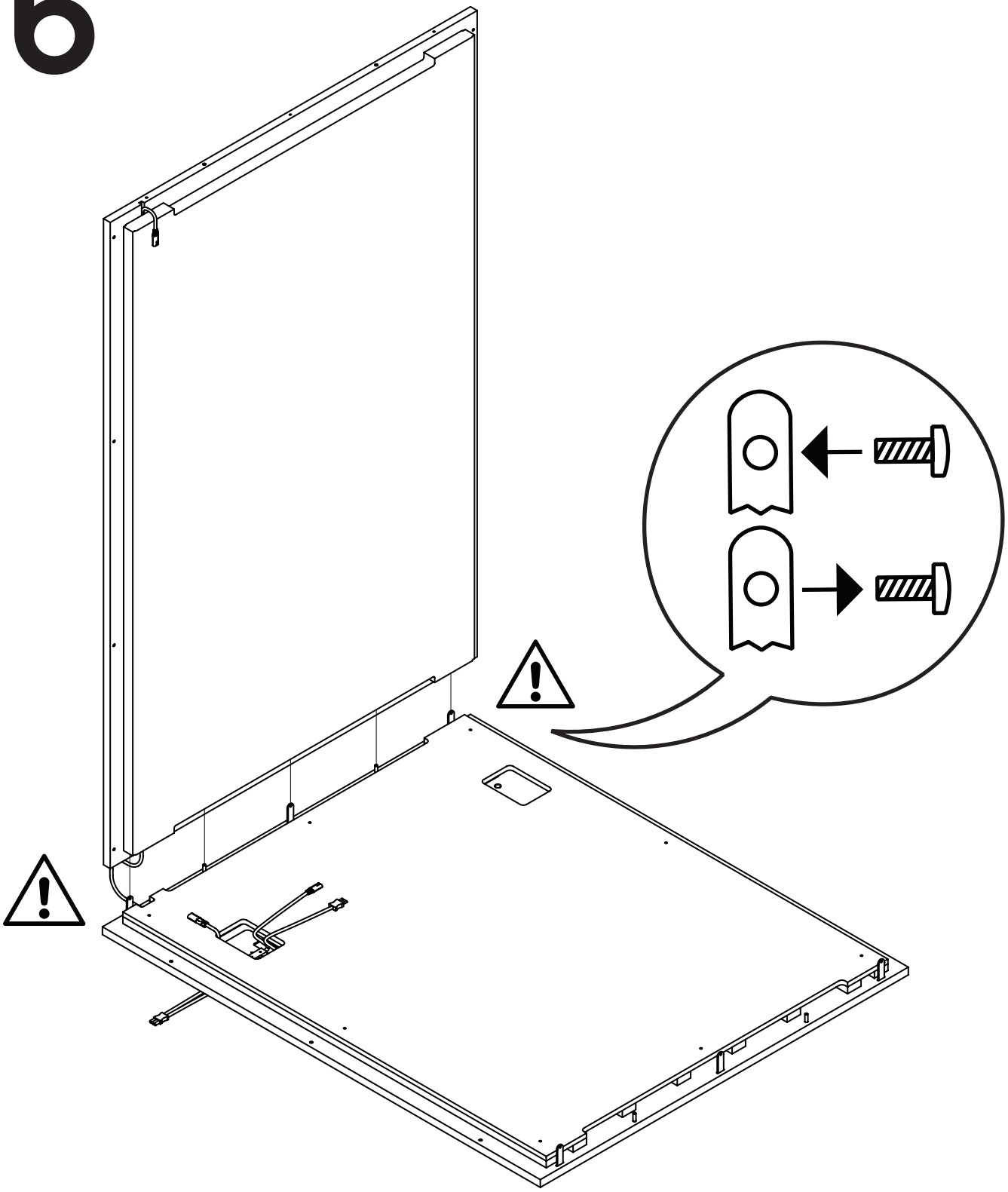

To remove any paint residue: Please screw screw S01 in and out once. Then place the left side panel (2 people required!) on top of the protruding pins of the adjustable feet and the wooden dowels. The left side of the base element is where the ventilation slots are located.

Zur Entfernung potentieller Lackreste: Bitte einmal Schraube S01 rein- und wieder rausdrehen. Dann stecke die linke Seitenwand (2 Personen!) von oben auf die herausstehenden Stifte der Stellfüße und die Holzdübel. Die linke Seite des Bodenelements ist da, wo die Lüftungsschlitze sind.

7

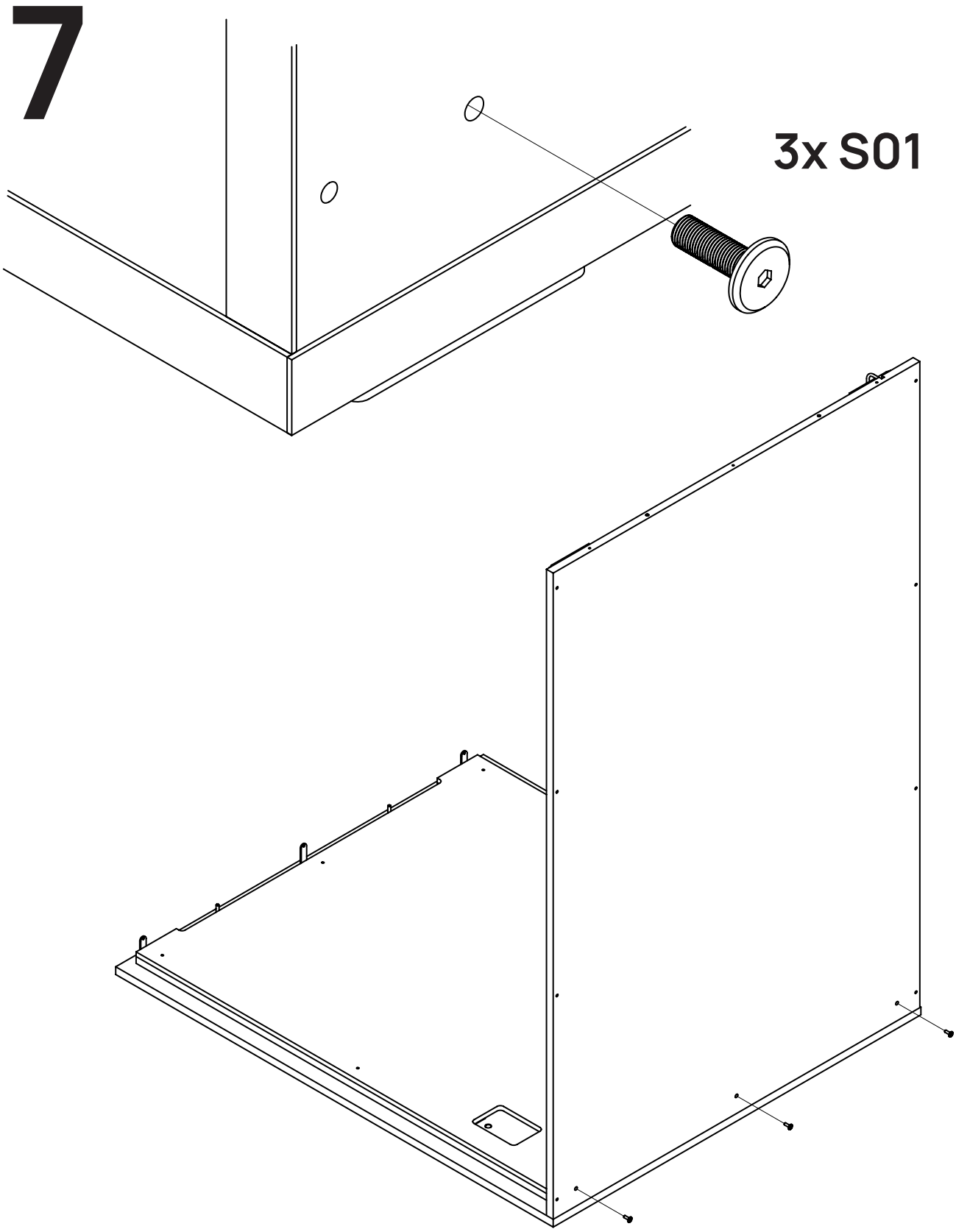

Screw the side wall to the metal pins of the adjustable feet using 3x S01 screws.

Verschraube die Seitenwand mit 3x Schrauben S01 mit den Metallstiften der Stellfüße.

8

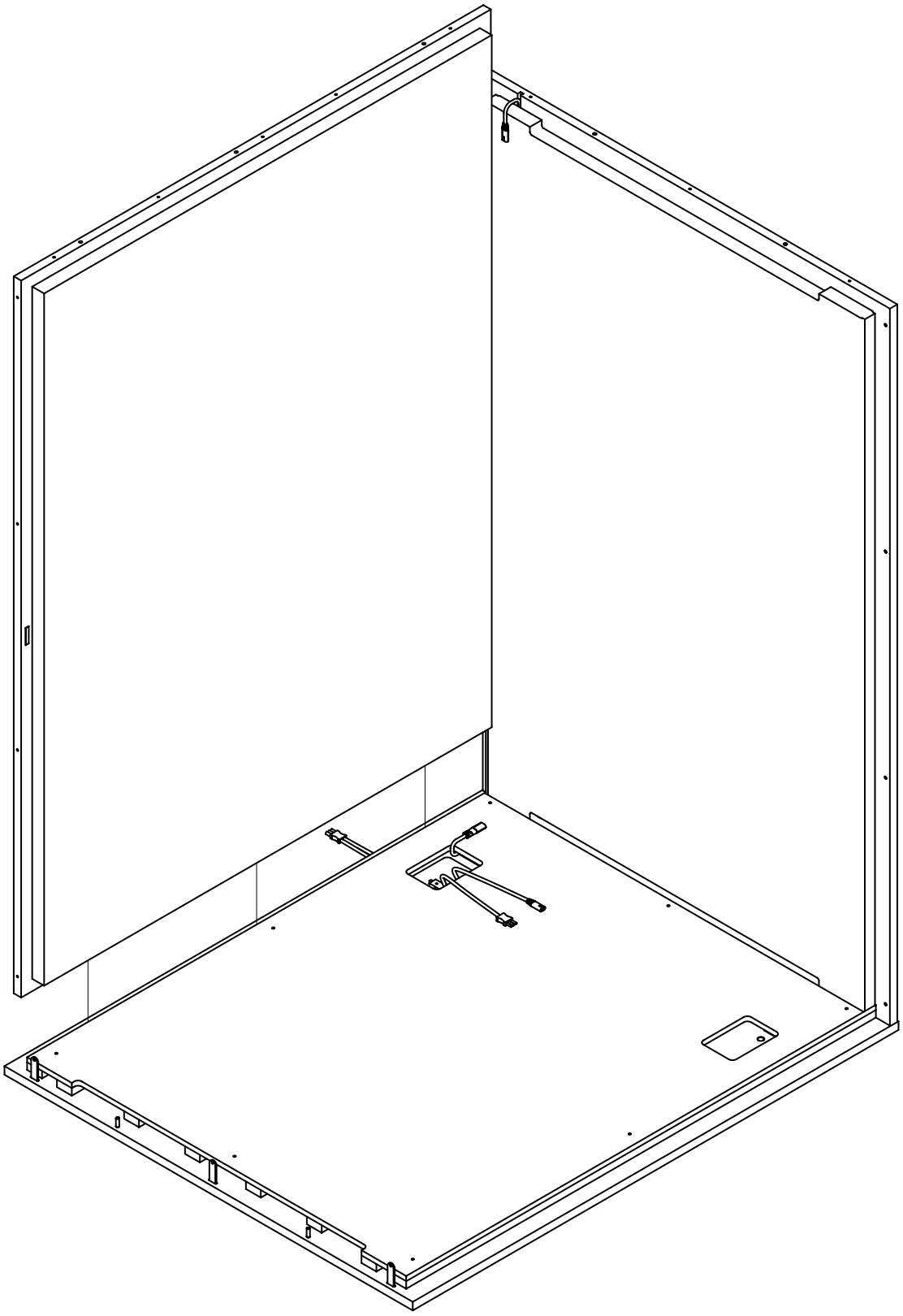

With two people, place the back wall from above onto the base element, aligning it with the right side wall.

Setzen Sie die Rückwand (2 Personen!) von oben auf das Bodenelement an die rechte Seitenwand.

9

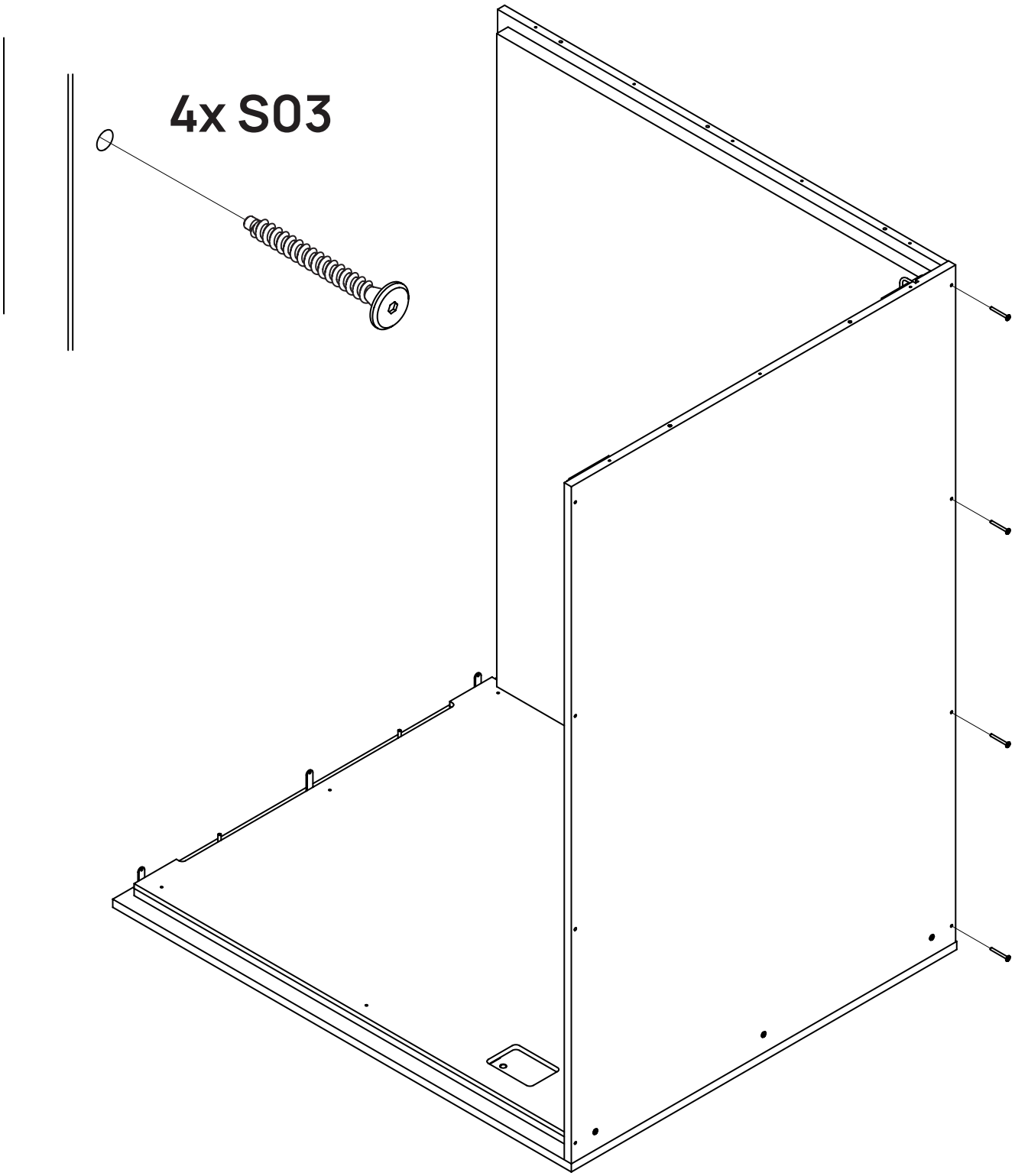

Attach the right side panel to the rear panel using 4x S03 screws.

Befestige die rechte Seitenwand mit 4x Schrauben S03 an der Rückwand.

10

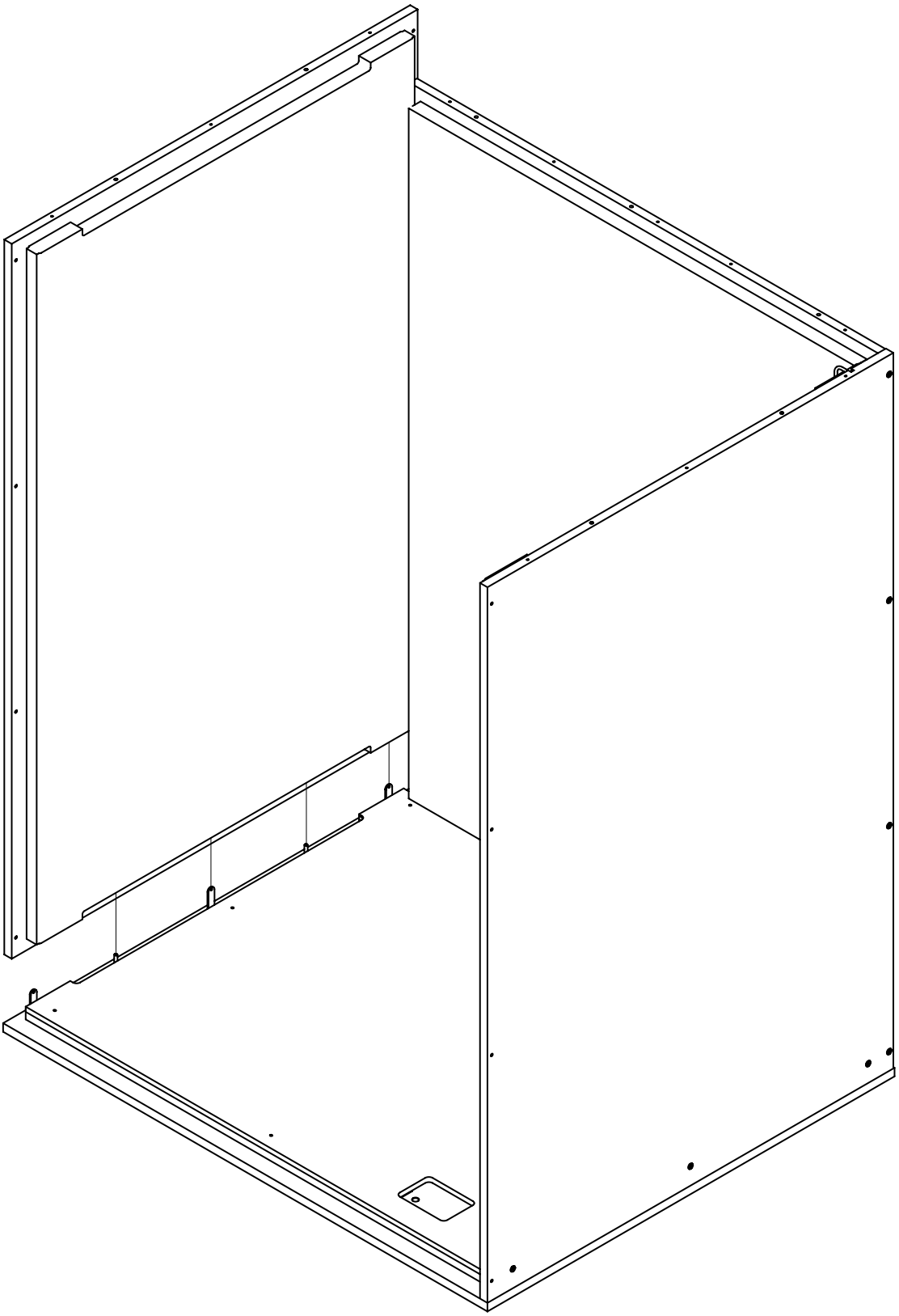

Insert the left side panel (2 people!) from above onto the protruding metal pins of the adjustable feet and the wooden dowels.

Stecke die linke Seitenwand (2 Personen!) von oben auf die herausstehenden Metallstifte der Stellfüße und die Holzdübel.

11

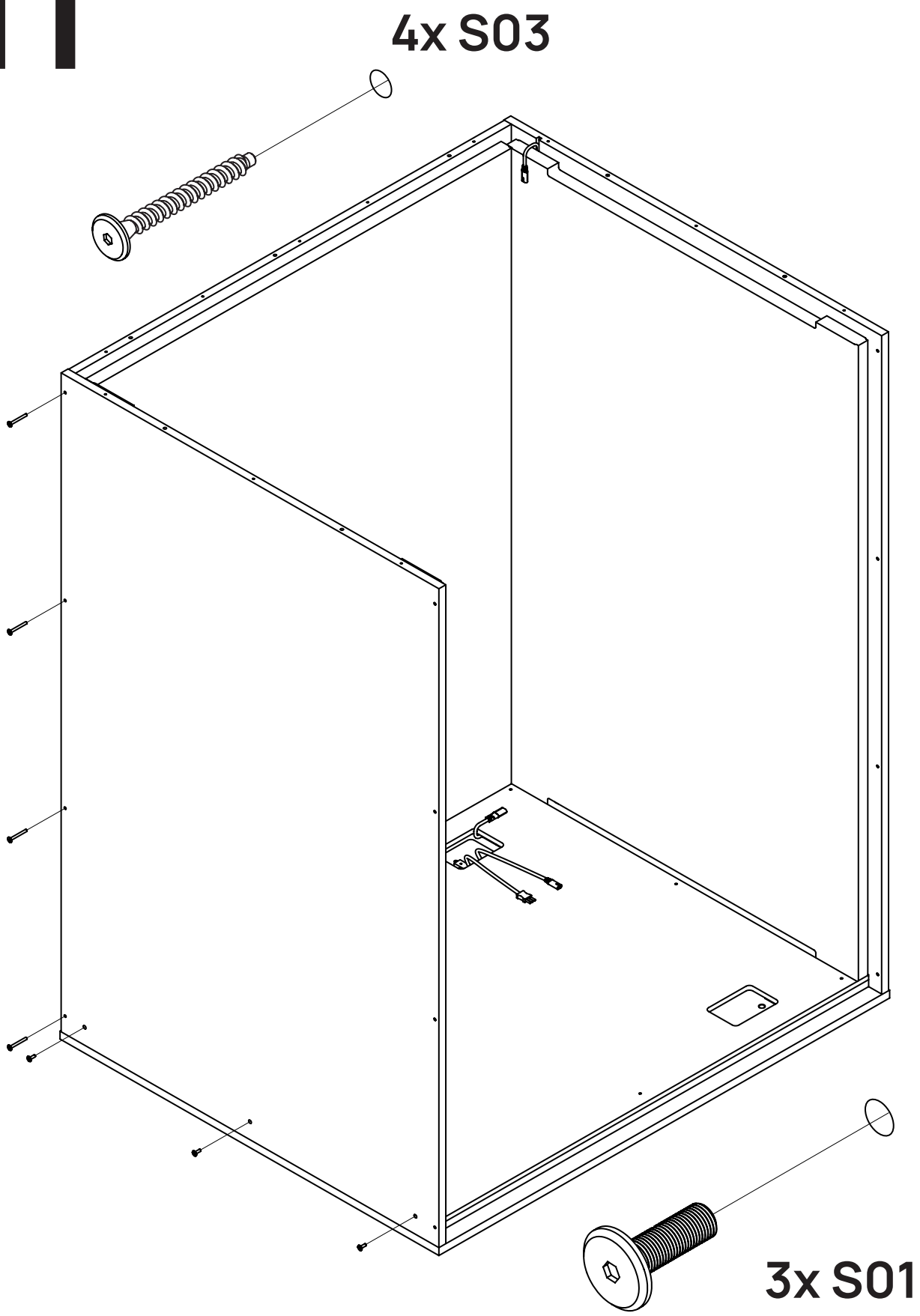

Attach the right side wall to the back wall with 4x S03 screws. Screw the side wall to the metal pins of the adjustable feet using 3x S01 screws.

Befestige die rechte Seitenwand mit 4x Schrauben S03 an der Rückwand. Verschraube die Seitenwand mit 3x Schrauben S01 mit den Metallstiften der Stellfüße.

12

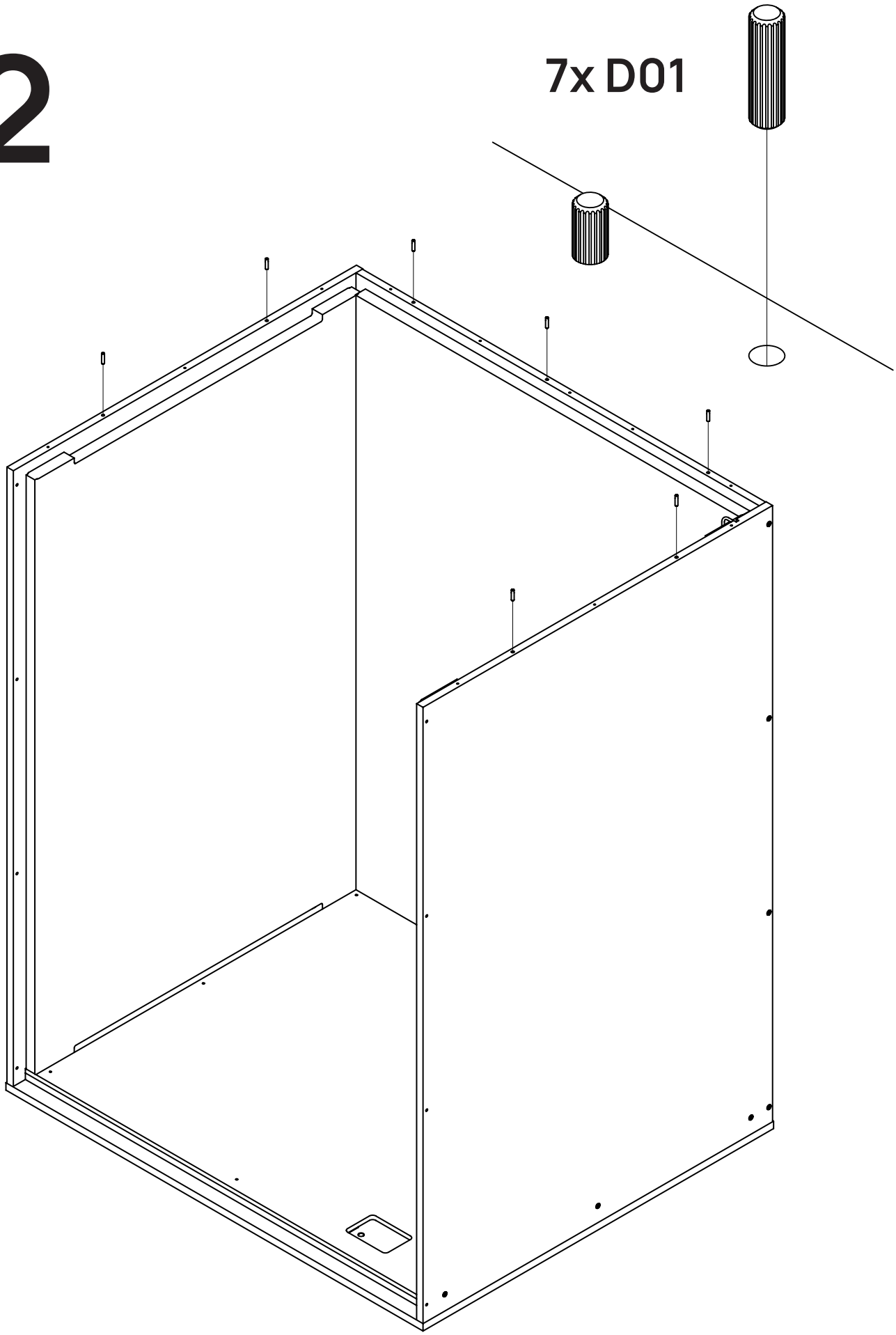

Insert 7x wooden dowels D01 into the holes provided at the top of the rear wall and side walls.

Stecken Sie 7x Holzdübel D01 in die oben vorgesehenen Löcher in der Rückwand und den Seitenwänden.

13

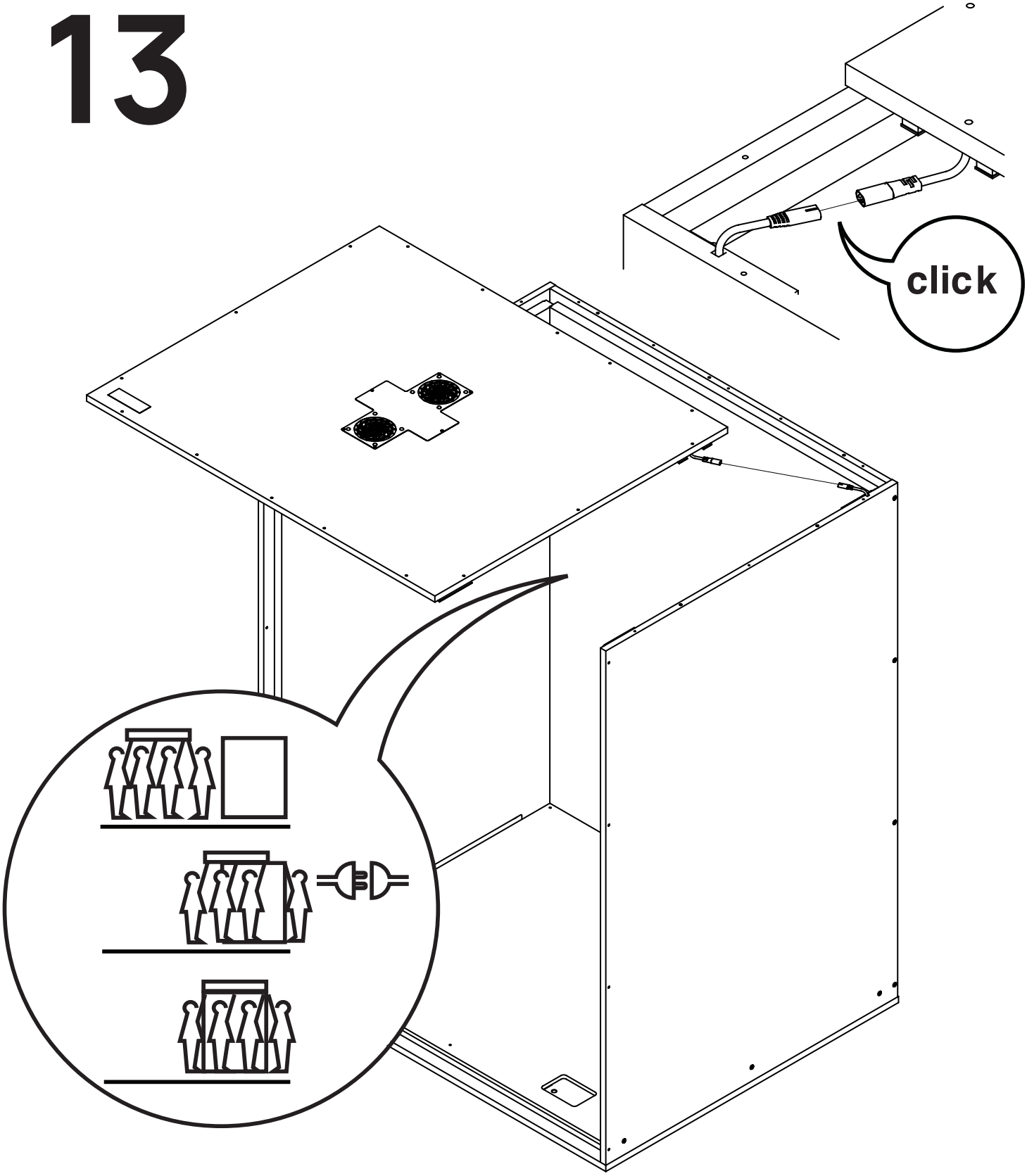

Lift the ceiling element (4 people!) onto the cabin, set it down briefly and connect the power cables from the ceiling element and rear wall. Once the plug connection has been made, lift the ceiling element into its final position so that the wooden dowels disappear into the holes.

Hebe das Deckenelement (4 Personen!) auf die Kabine, setze es kurz ab und verbinde die Stromkabel von Deckenelement und Rückwand. Wenn die Steckverbindung hergestellt ist, hebe das Deckenelement an seinen finalen Platz, sodass die Holzdübel in den Löchern verschwinden.

14

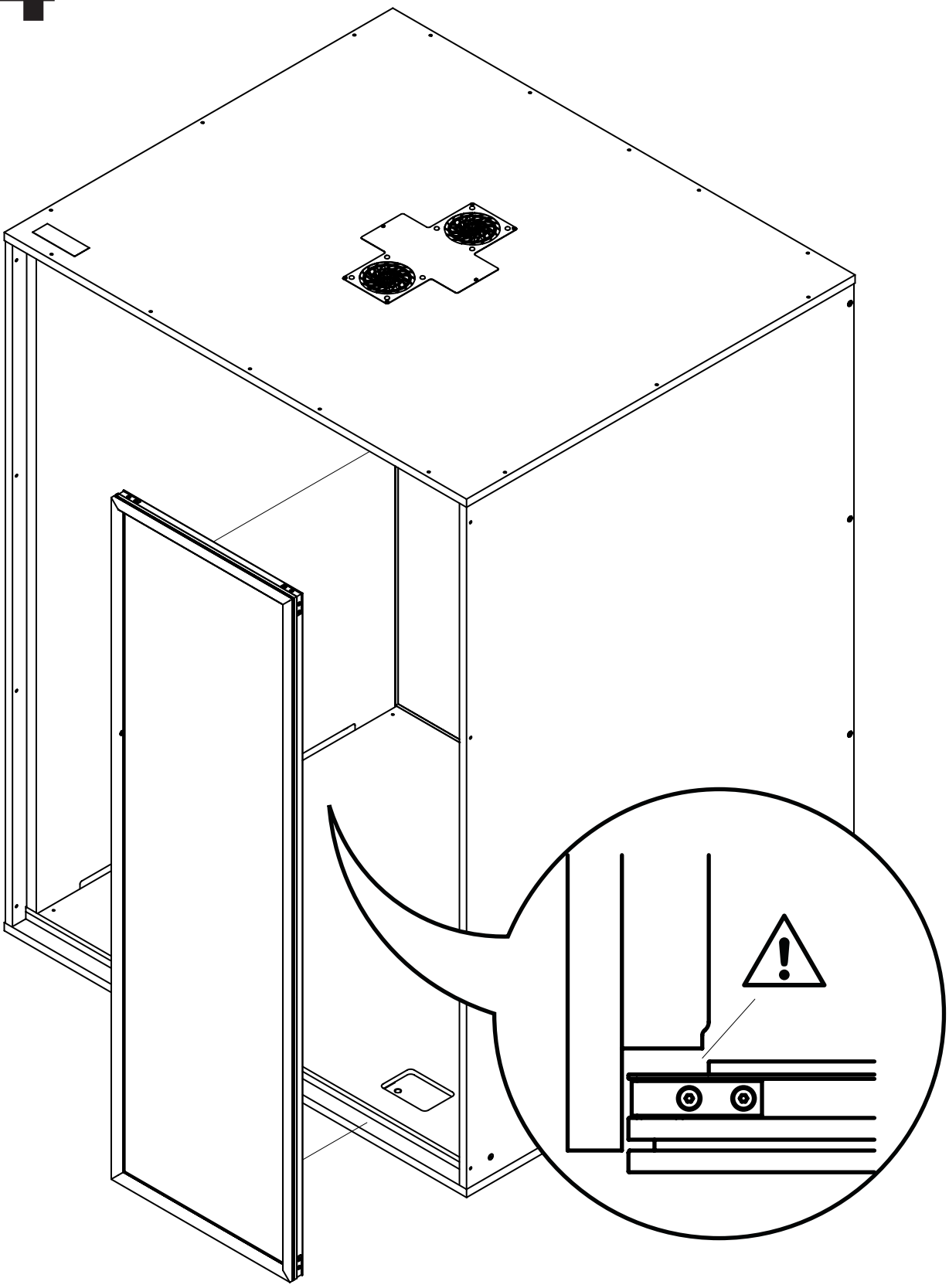

Place the glass front panel (2 people!) on the base element and the right side panel. Caution! Press the acoustic material behind the panel.

Setzen Sie die Glasvorderwand (2 Personen!) auf das Bodenelement und die rechte Seitenwand. Achtung! Das Akkustikmaterial hinter die Blende drücken.

15

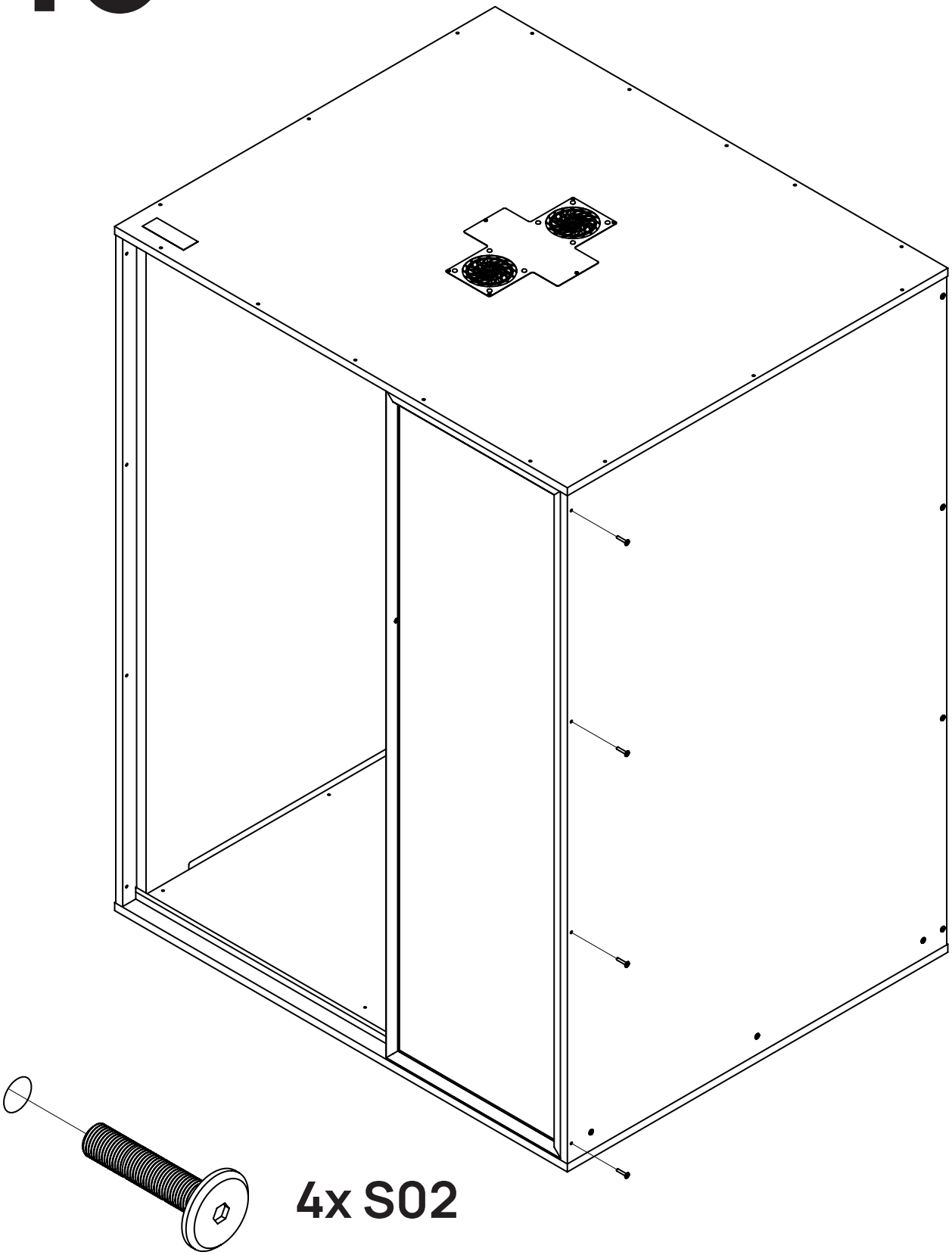

Screw the glass front panel to the right side panel of the cabin using 4x S02 screws.

Verschrauben Sie die Glasvorderwand mit 4x Schrauben S02 an die rechte Seitenwand der Kabine.

16

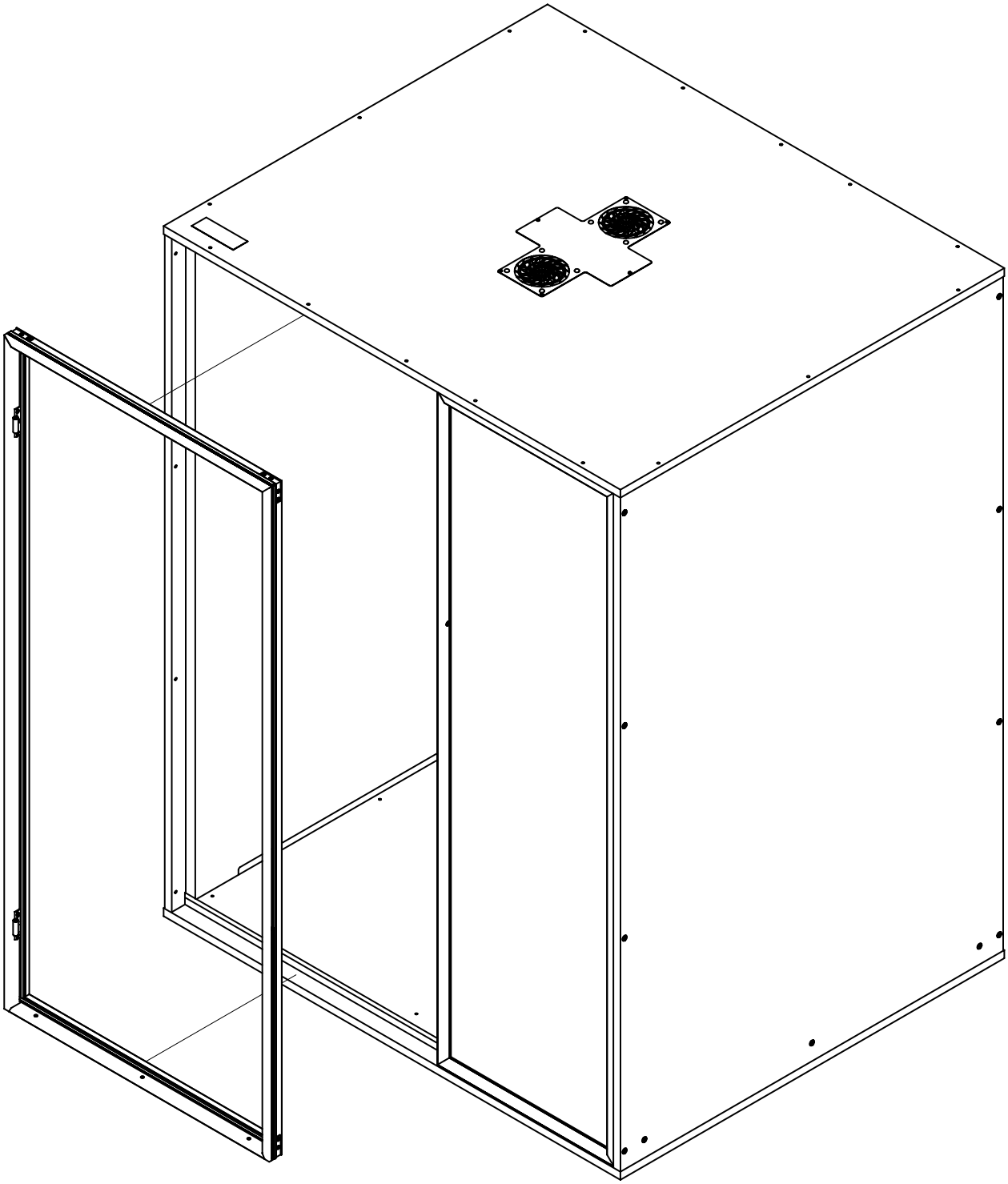

With two people, lift the door frame and place it in the left front of the cabin.
Caution! Press the acoustic material behind the panel.

Heben Sie mit zwei Personen den Türrahmen an und lassen Sie ihn in die linke Vorderseite der Kabine ein. Achtung! Das Akkustikmaterial hinter die Blende drücken.

17

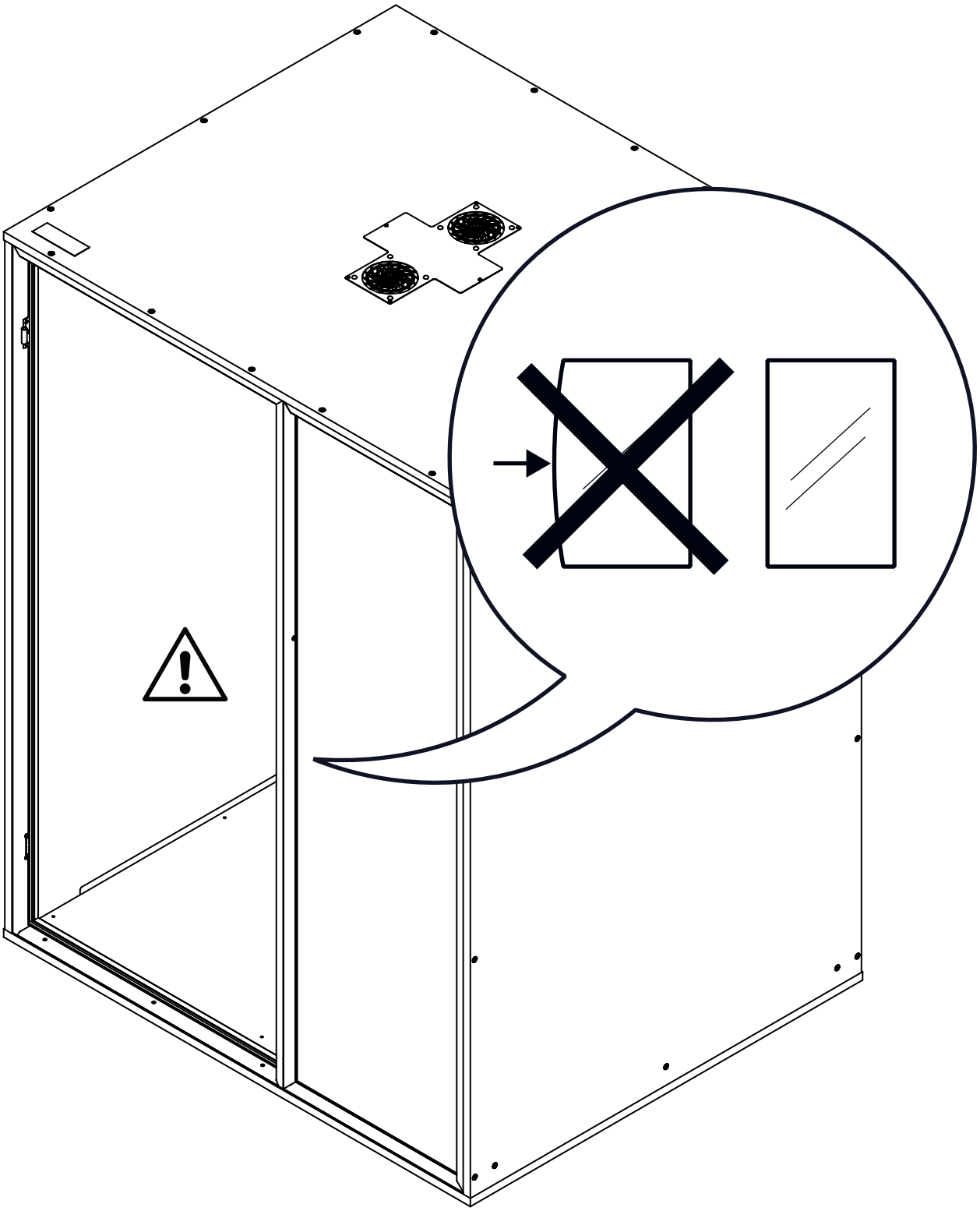

WARNING: The frame of the glass front wall may spread apart during installation. Press against the outer edge of the frame to straighten it again.

ACHTUNG: Der Rahmen der Glasvorderwand kann beim Einsetzten auseinander gezogen werden. Presse daher gegen die Außenkante der Rahmen, um den Rahmen wieder zu begradigen.

18

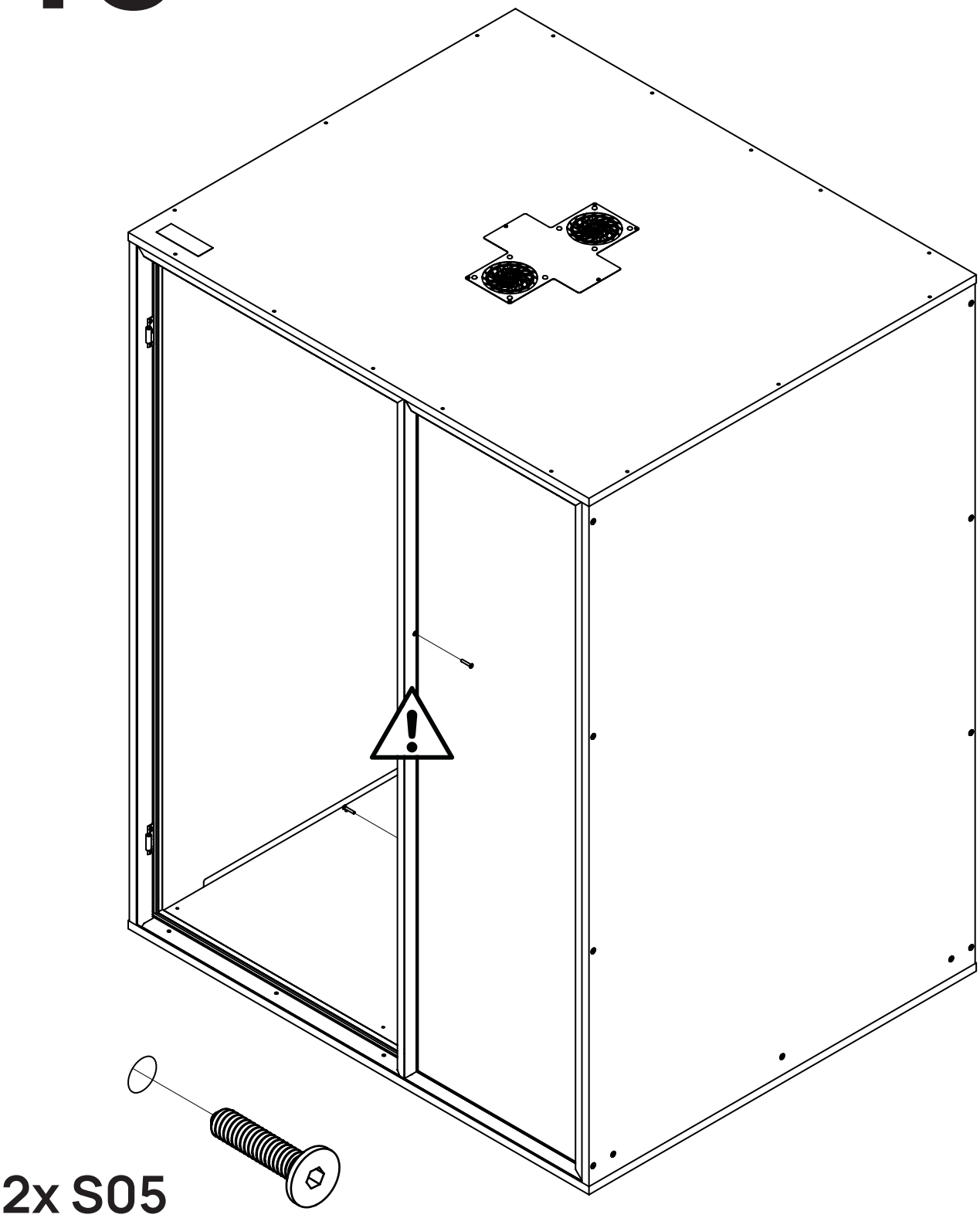

Screw the door frame and the glass front panel together using 2x S05 screws.

Verschraube den Türrahmen und die Glasvorderwand mit 2x S05 Schrauben miteinander.

19

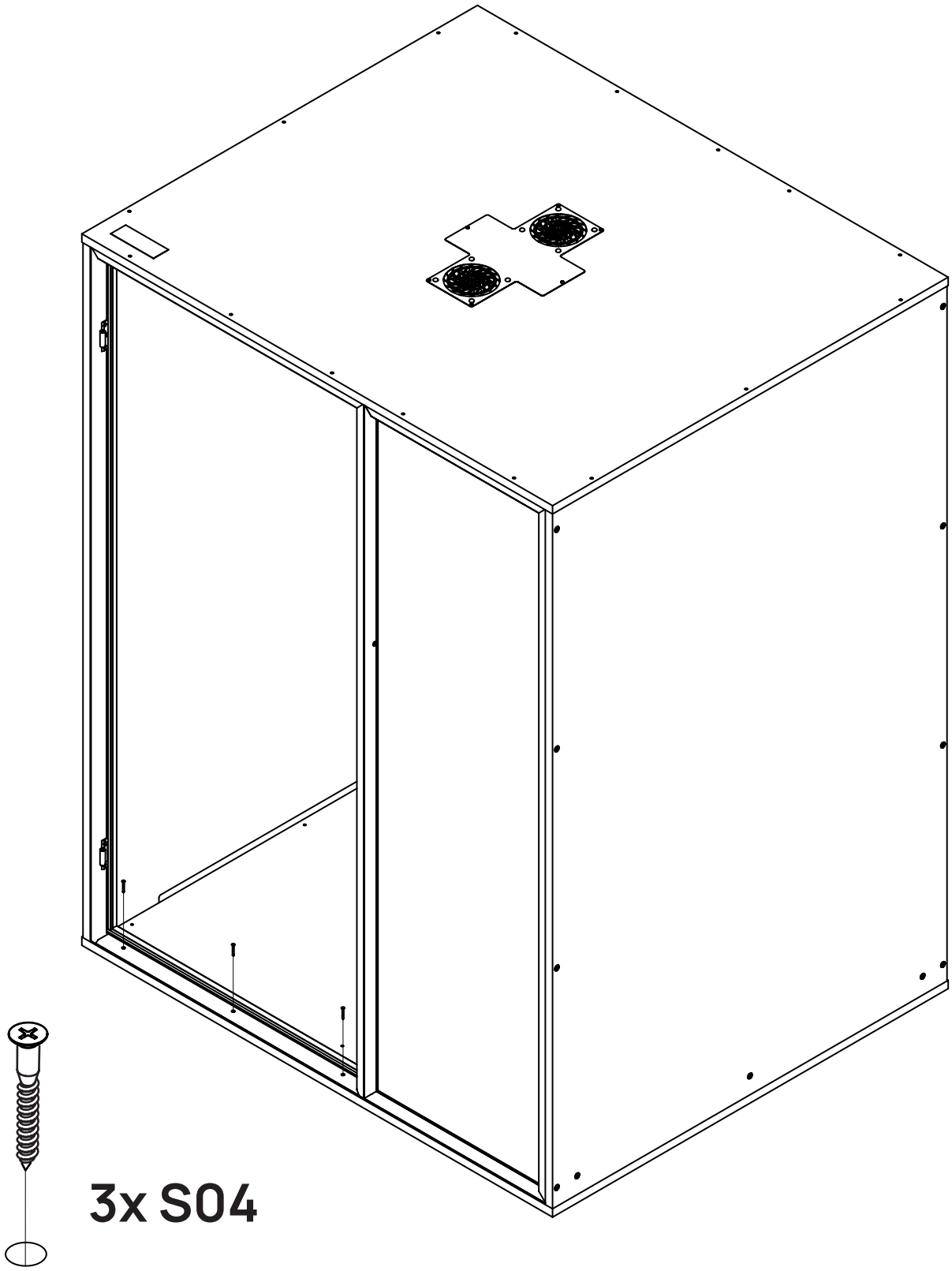

To attach the frame to the base, use 3x S04 screws.

Um den Rahmen an der Basis zu befestigen, verwenden Sie 3x Schrauben S04.

20

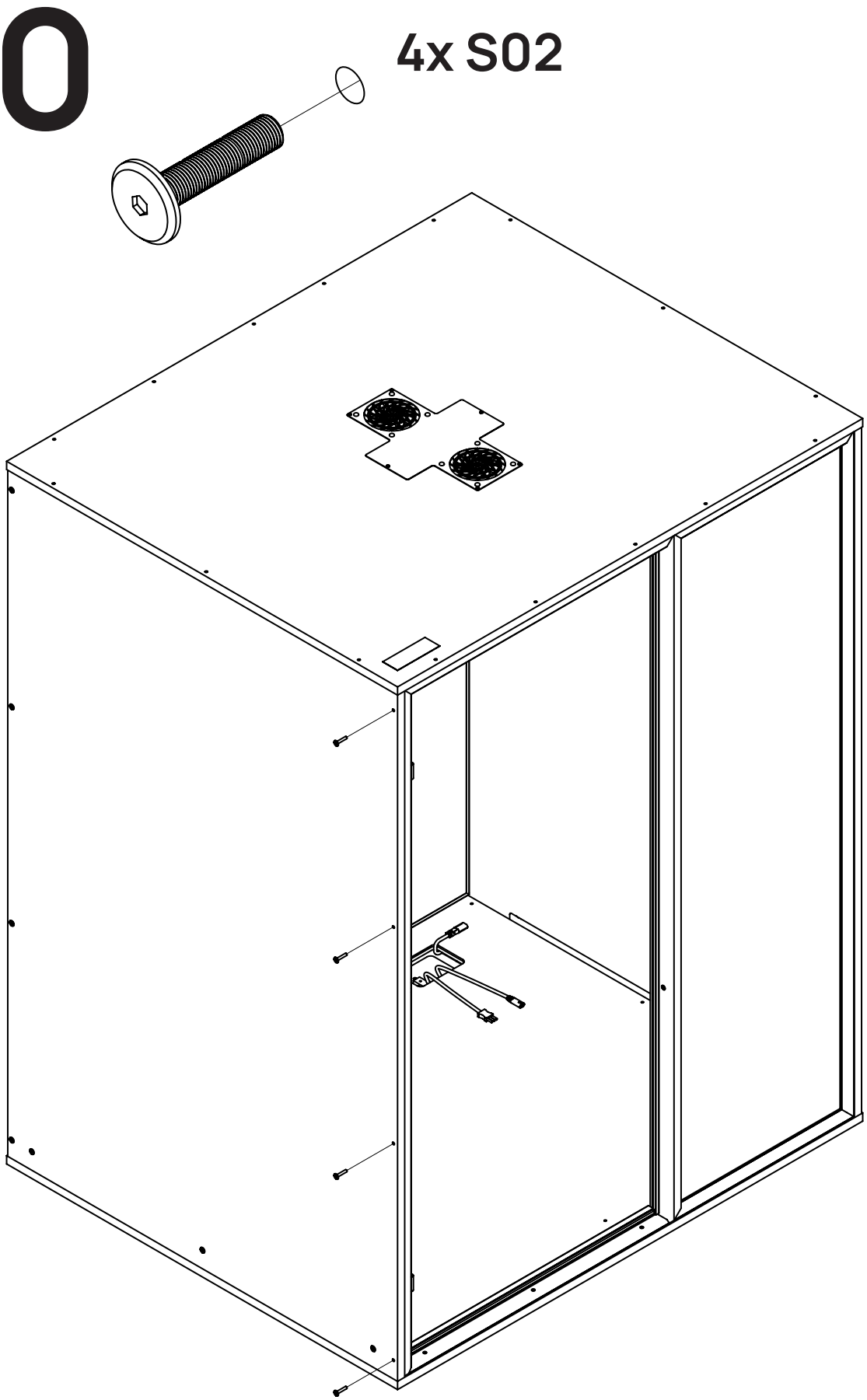

Screw the door frame to the left side wall of the cabin using 4x S02 screws.

Verschrauben Sie die den Türrahmen mit 4x Schrauben S02 an die linke Seitenwand der Kabine.

21

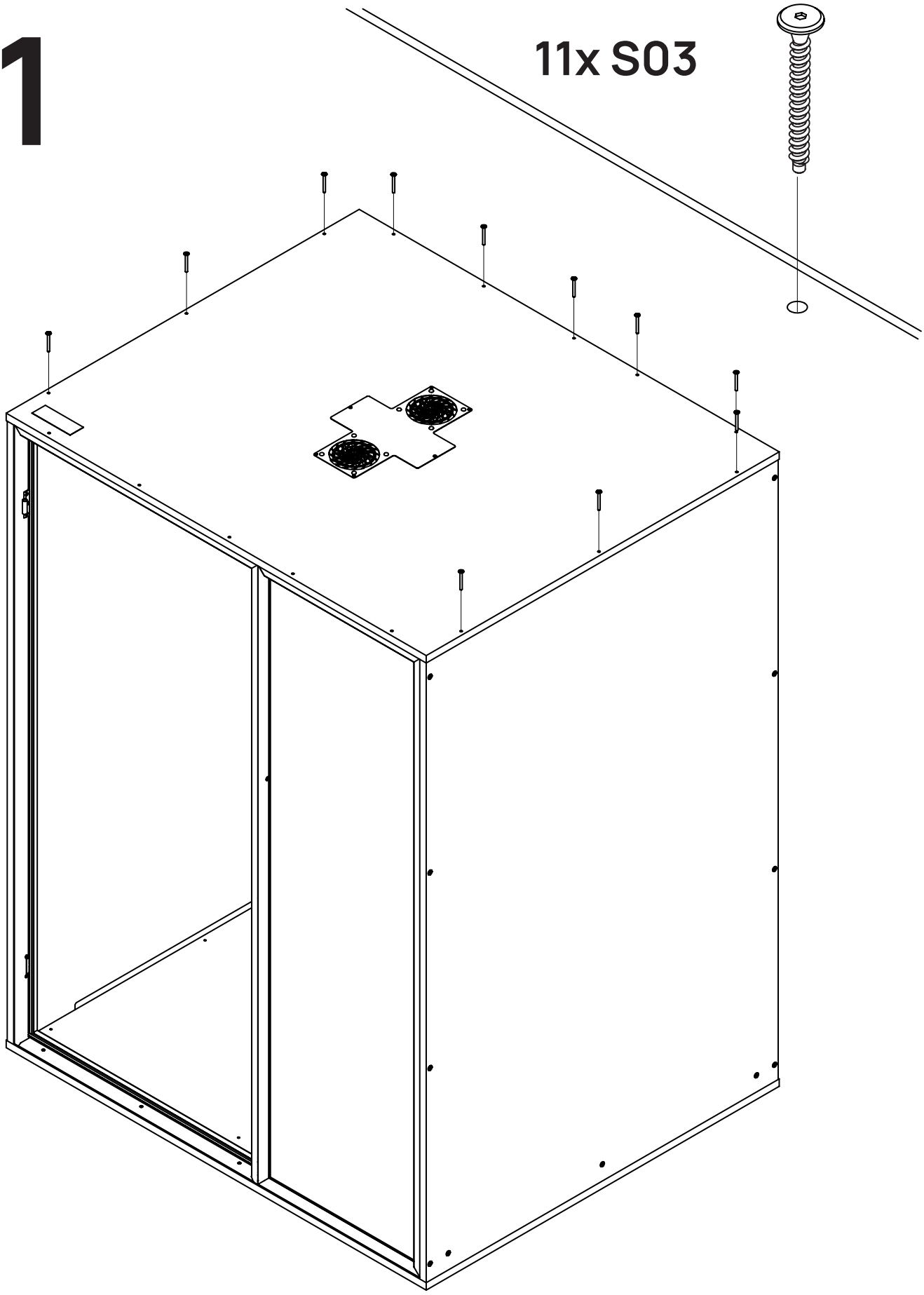

Secure the rear, left and right parts of the ceiling element to the rear wall and side walls from above using 11x S03 screws. Use a ladder to help you with this.

Befestigen Sie den hinteren, linken und rechten Teil des Deckenelements von oben mit 11x Schrauben S03 an der Rückwand und den Seitenwänden. Nehmen Sie hierfür eine Leiter zur Hilfe.

22

5x S02

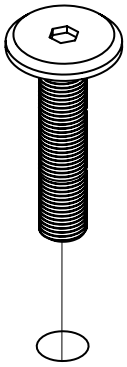

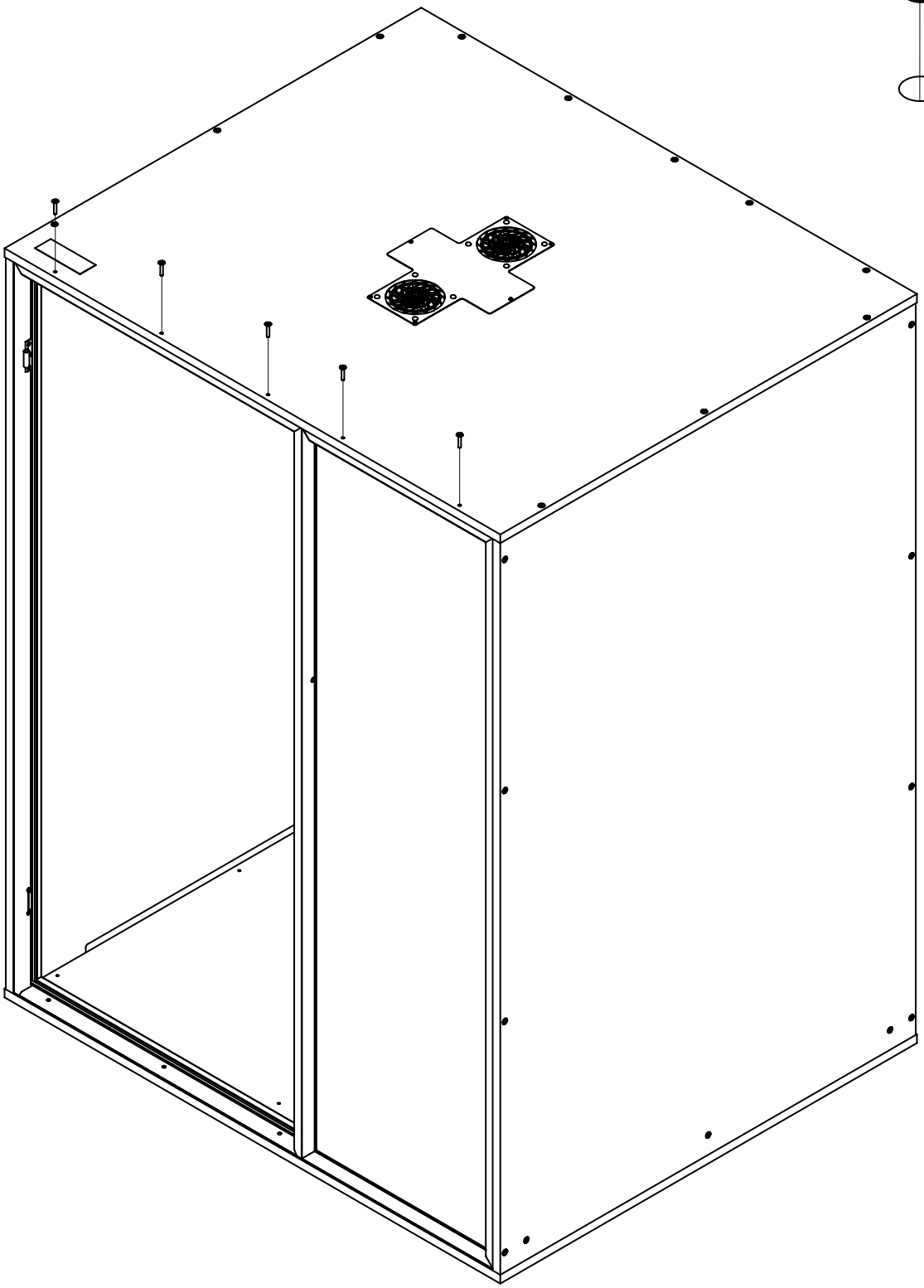

To secure the cover permanently, use 5x S02 screws for the front panel.

Um den Deckel endgültig zu befestigen, verwenden Sie 5x Schrauben S02 für die Vorderwand.

23

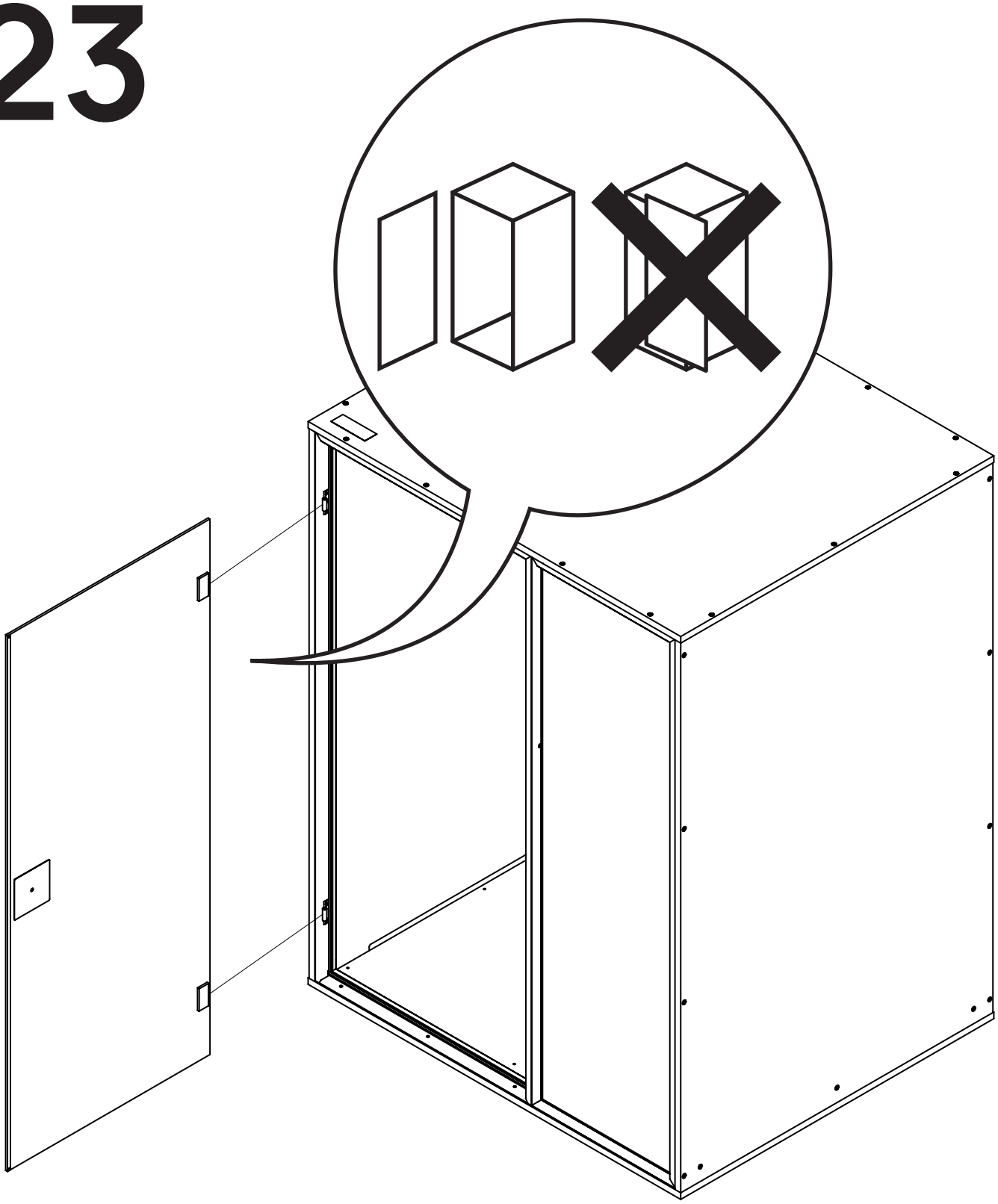

Lift the door (2 people!) into the hinges. Make sure that the door is wide open when you hang it. This makes it easier.

Hebe die Tür (2 Peronen!) in die Scharniere. Achte darauf, dass die Tür beim Einhängen weit geöffnet ist. Das macht es leichter.

24

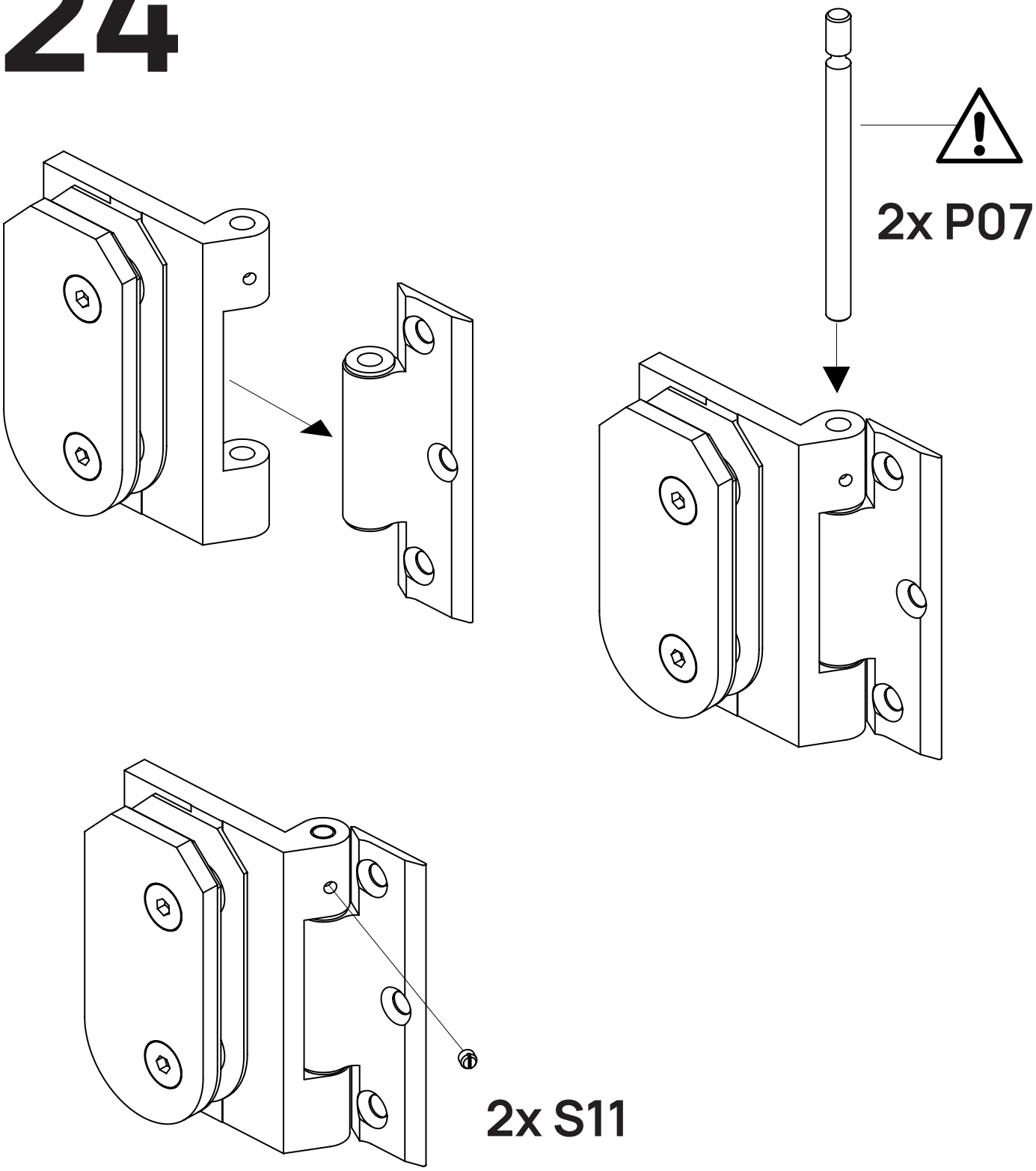

The hinges are inserted into the top and bottom hinges and secured with pin P07. WARNING: The groove of the pin must be facing upwards. Make sure the pins are fully seated in the hinge and do not protrude. If the pin does not go in, it may be because the set screw S08 is screwed in too far. WARNING: After installing the pin, make sure the set screw S08 is fully screwed in.

Die Bänder werden oben und unten in die Scharniere eingesetzt und jeweils mit dem Pin P07 fixiert. ACHTUNG: Die Nut des Pins muss oben liegen. Achte darauf, dass die Pins jeweils vollständig im Scharnier sitzen, d.h nicht herausragen. Geht der Pin nicht rein, kann es daran liegen das die Madenschrauben S08 zu weit eingedreht ist. ACHTUNG: Achte darauf das nach installation des Pins die Madenschrauben S08 vollständig eingedreht sind.

25

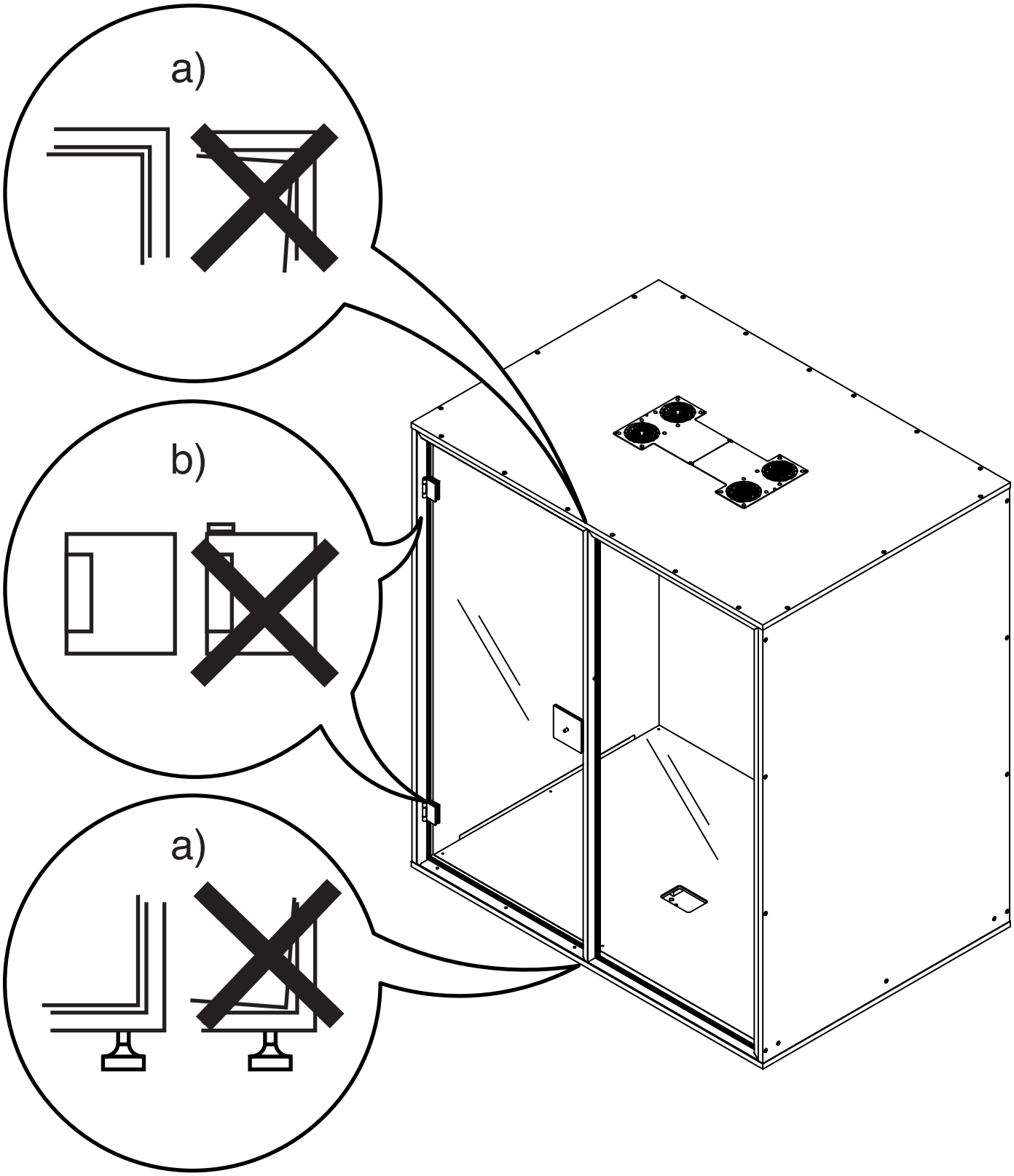

Check whether a) the door is sitting straight in the frame (door edges should be parallel to the door frame) and whether b) both door hinges are firmly seated on the frame hinges. If a) and b) are true, skip to step 28; if not, continue with 26A-B.

Teste ob a) die Tür gerade im Rahmen sitzt (Türkanten sollten parallel zum Türrahmen sein) und ob b) beide Türscharniere fest auf den Rahmenscharnieren aufliegen. Falls a) und b) zutreffen, springe zu Schritt 28, falls nicht, fahre fort mit 26A-B.

26A Optinal

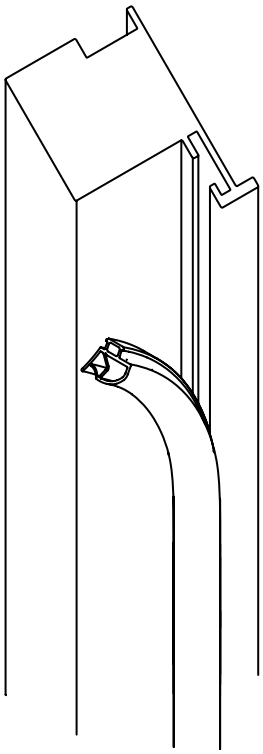

If the door does not close completely and the U-profile around the glass pane does not fully rest against the magnetic strip, this usually indicates a problem with the compression hardness of the seals. In this case, there are two possible ways to counteract it:

1. Adjust the seals by removing a strip. Step 1: Remove all seals from the frame. Step 2: At the chamber towards the side wall, pull out a small strip from the seal. This works similarly to "pulling threads" – small tears must be made at the breaking points at the beginning to pull out the strip.

2. Shorten the seals. Step 1: Check whether the seals may have been manufactured too long. Step 2: If so, they can be shortened by a few millimeters so that no excess material compresses the seal.

The seals can easily be pressed back into the frame. Make sure they are pressed in evenly and over the entire surface.

Wenn die Tür nicht vollständig schließt und das U-Profil um die Glasscheibe nicht auf der gesamten Fläche am Magnetband anliegt, weist das meist auf ein Problem mit der Stauchhärte der Dichtungen hin. In diesem Fall gibt es zwei Möglichkeiten, um dem entgegenzuwirken:

1. Dichtungen anpassen durch Entfernen eines Streifens. Schritt 1: Alle Dichtungen aus dem Rahmen lösen. Schritt 2. An der Kammer zur Seitenwand einen kleinen Streifen aus der Dichtung herausziehen, das funktioniert ähnlich wie „Fäden ziehen" – es müssen nur zu Beginn an den Bruchstellen kleine Einrisse eingebracht werden, um den Streifen herauszuziehen.

2. Dichtungen kürzen. Schritt 1.: Prüfen, ob die Dichtungen eventuell zu lang konfektioniert sind. Schritt 2.: Falls ja, können sie um wenige Millimeter gekürzt werden, damit kein überschüssiges Material die Dichtung staucht.

Die Dichtungen lassen sich einfach wieder in den Rahmen eindrücken. Achte darauf, dass sie vollflächig und gleichmäßig eingedrückt sind.

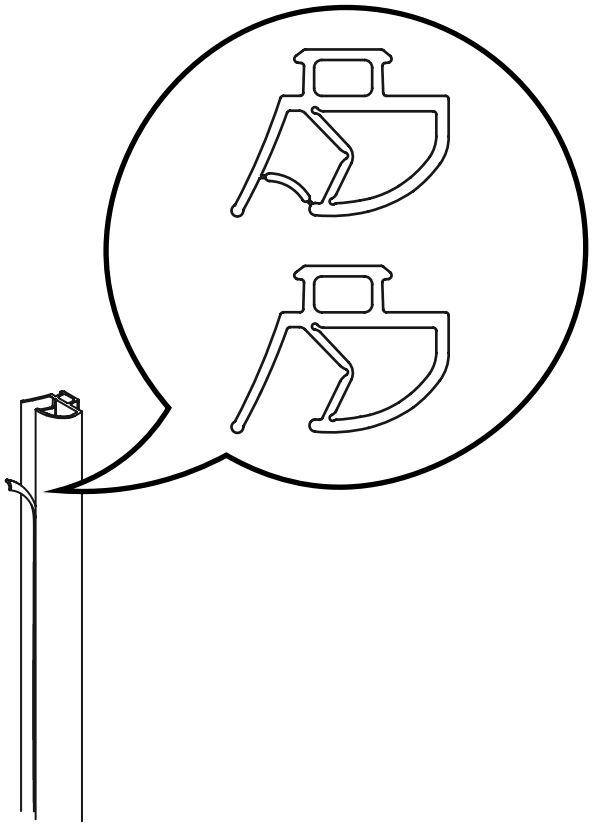

26B Optinal

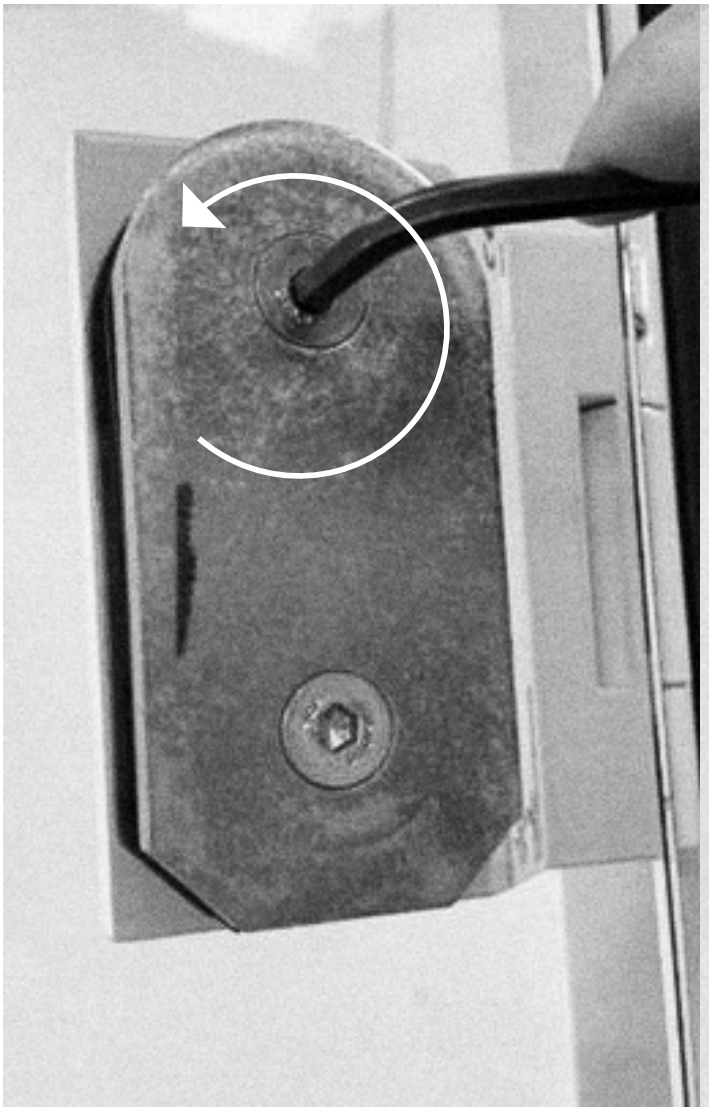

open / öffnen

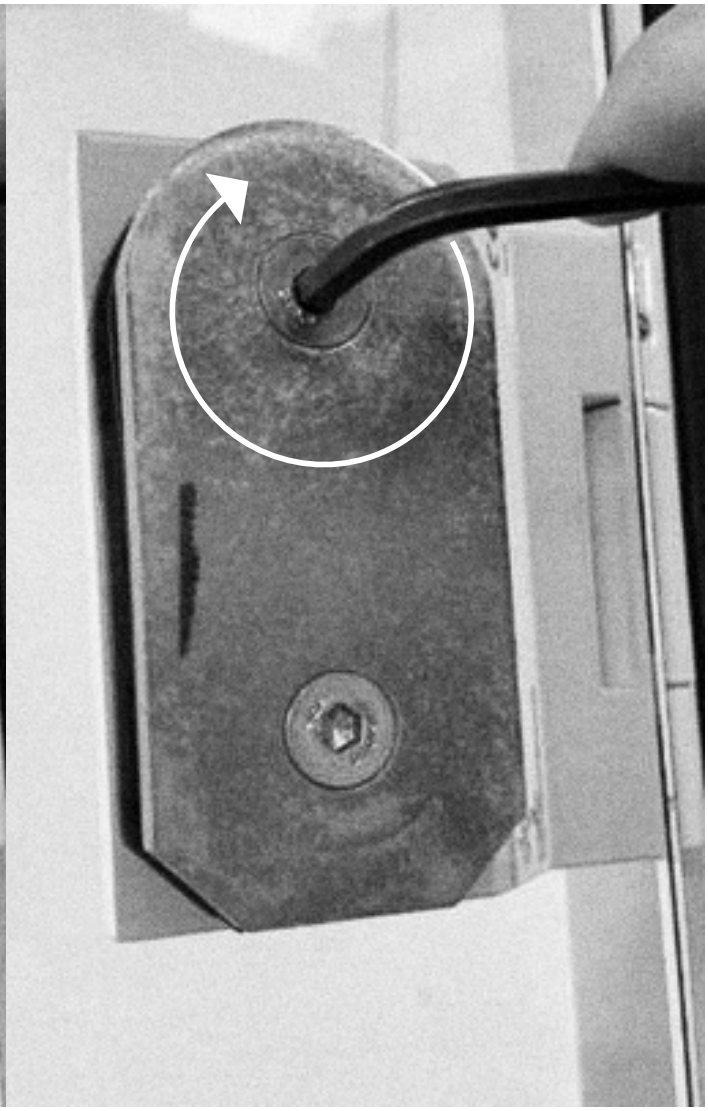

close / schließen

If the problem cannot be solved via the seals, the hinges may not be correctly positioned:
1. Open the door, place 10 mm spacers on the threshold, close the door (lift slightly if needed). One person stands inside the cabin.
2. Loosen all hinge screws with a 4 mm Allen key.
3. From outside, align the door straight, press hinges down firmly until seated on the black sleeve.
4. Inside, tighten all screws, remove spacers.

Wenn sich das Problem nicht über die Dichtungen beheben lässt, sitzen die Scharniere evtl. nicht korrekt:
1. Tür öffnen, 10 mm Unterlegklötze auf die Schwelle legen, Tür schließen (ggf. leicht anheben). Eine Person steht in der Kabine.
2. Alle Scharnierschrauben mit 4 mm Inbus lösen.
3. Person Von außen prüfen: Tür gerade ausrichten, Scharniere fest nach unten drücken, bis sie auf der schwarzen Hülse sitzen.
4. Innen alle Schrauben festziehen, Unterlegklötze entfernen.

27

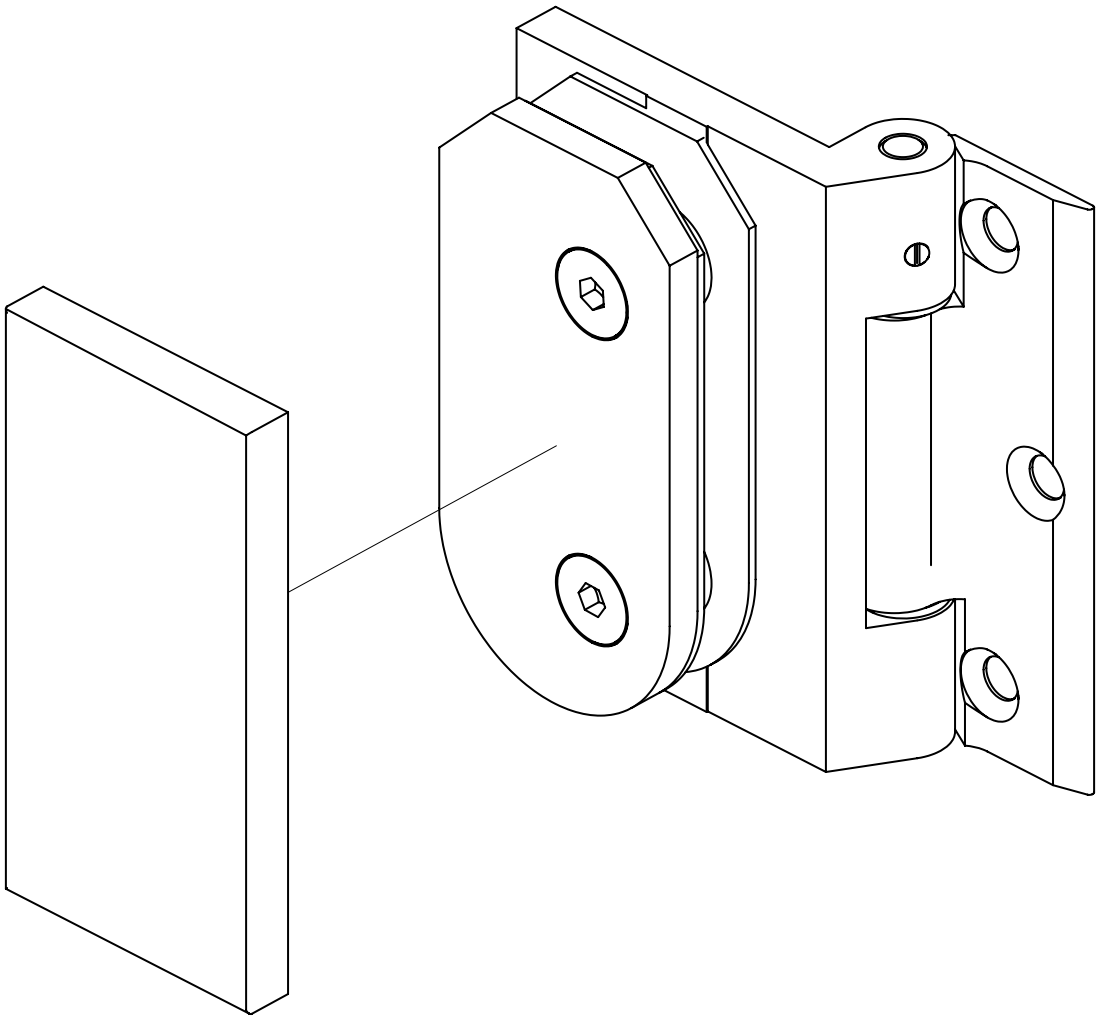

2x C01

Attach the cover caps to the inside of the door hinges using the adhesive strips.

Befestige die Abdeckkappen mit Hilfe der Klebestreifen auf die innere Seite der Türbänder.

28

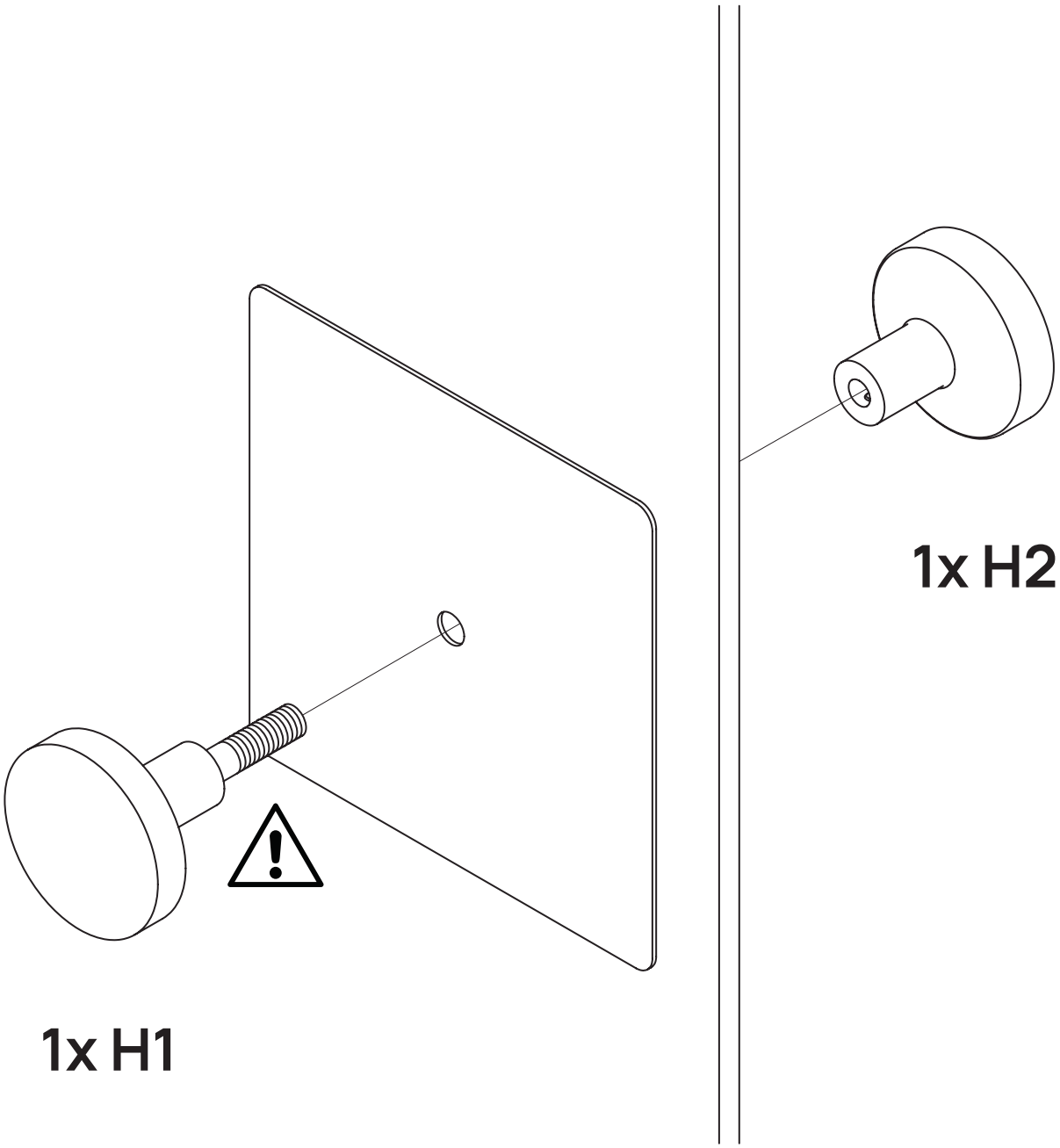

Screw on the door handle. This consists of H01 and H02. Caution! The thread is coated with a fixing varnish, which means that a little more force is required to screw it in.

Verschrauben Sie den Türgriff. Dieser besteht aus H01 und H02. Achtung! Das Gewinde ist mit einem Fixierungslack versehen, das Eindrehen benötigt dadurch etwas mehr Kraft.

29

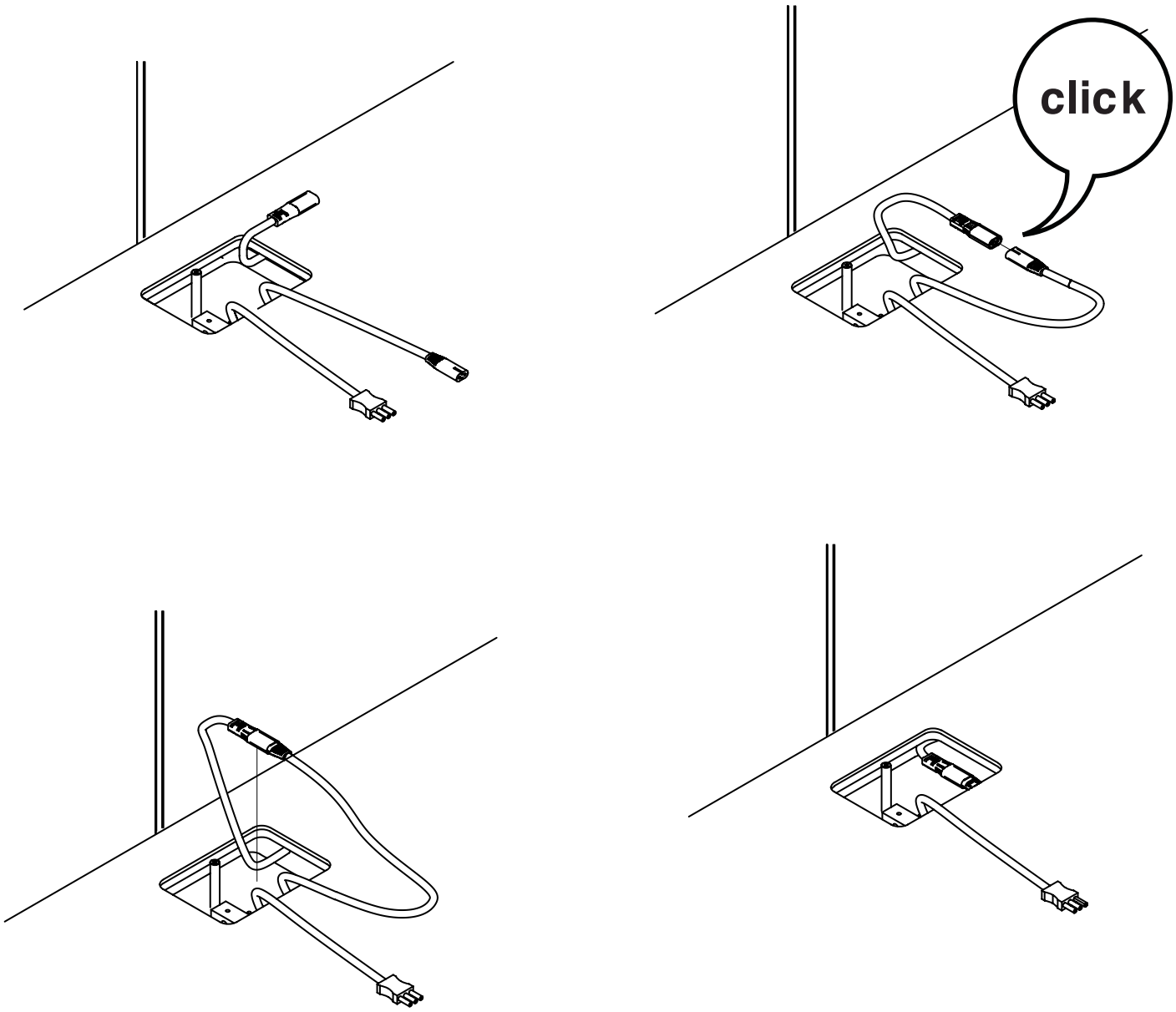

Connect the C7 and C8 plugs to ensure power supply to the ceiling elements. Then place both connectors in the floor.

Verbinden Sie die C7 und C8 Stecker miteinander, um die Stromversorgung der Elemente an der Decke und am Boden sicherzustellen. Platzieren Sie anschließend die beiden Anschlüsse im Boden.

Table

V2.1

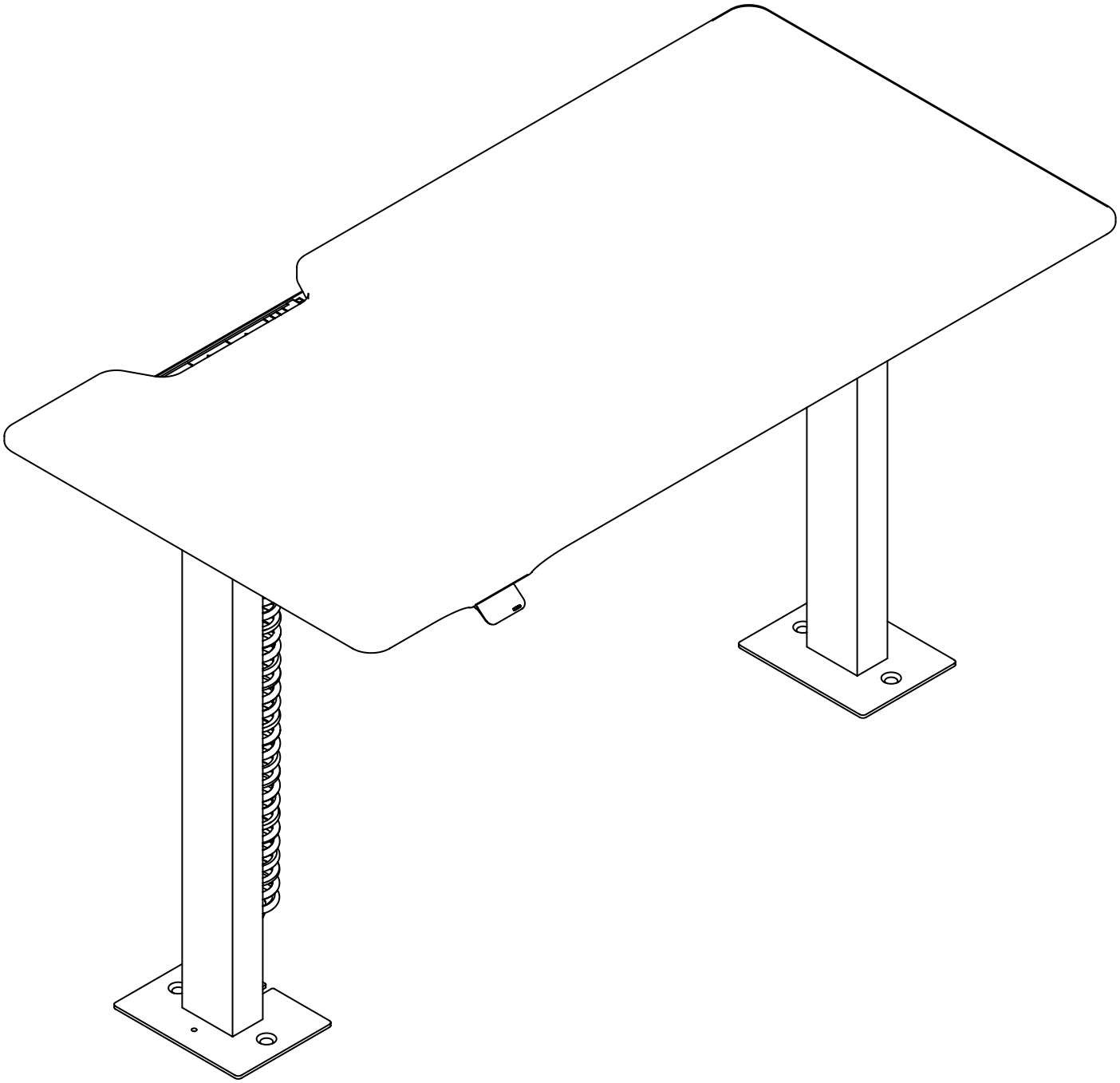

LAN Optinal

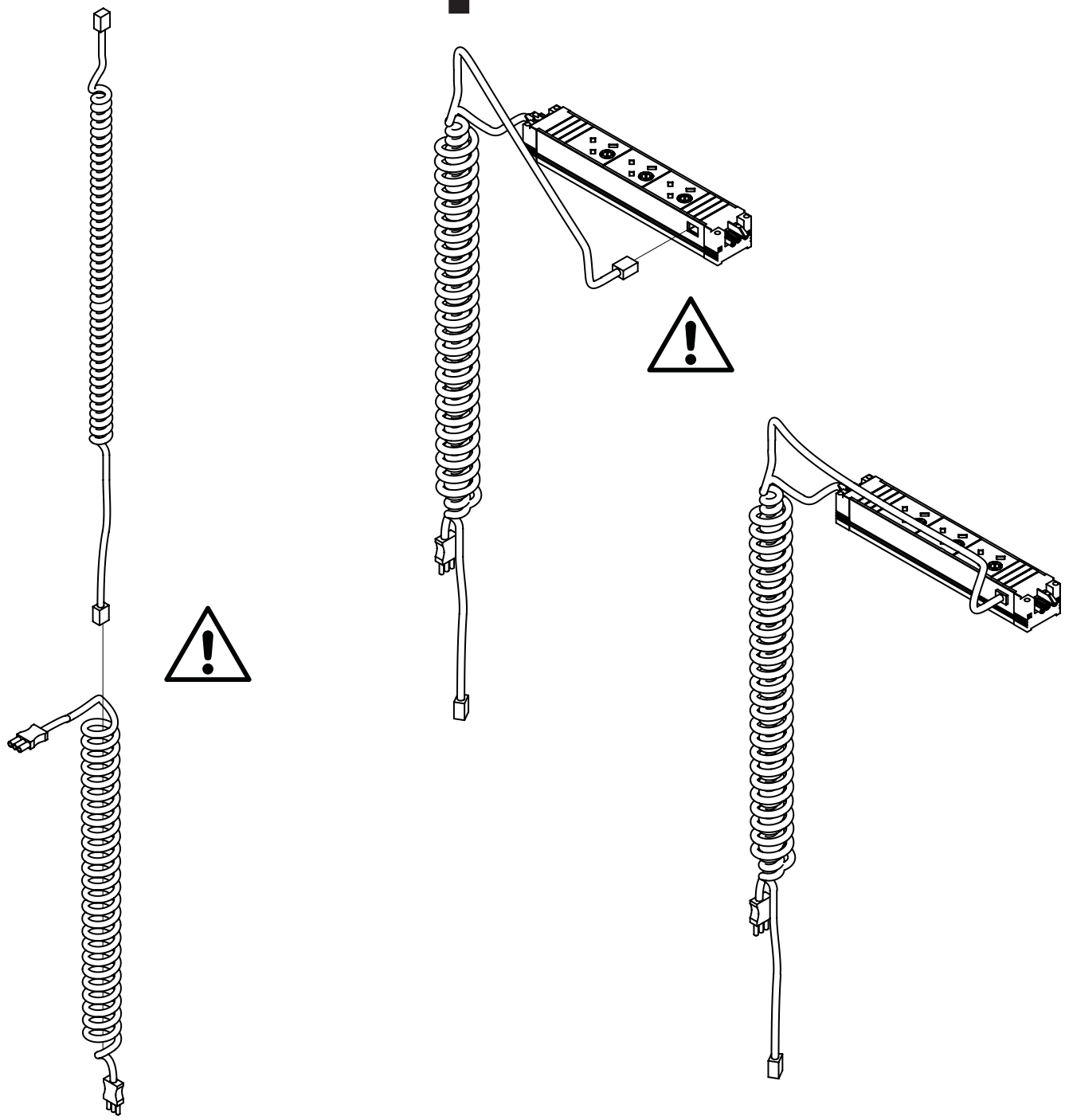

The LAN cable is an ideal optional accessory. Guide the LAN spiral cable through the power spiral cable. Make sure that the long end with the socket is facing downwards. This cable end with the socket is routed through the floor to the outside, just like the wiring harness. The shorter end will be plugged into the socket on the side in a later step. The following assembly instructions are identical for the LAN version.

Das LAN Kabel ist ein Optimales Zukaufteil. Führe das LAN Spiralkabel durch das Strom Spiralkabel hindurch. Achte darauf, dass das Lange Ende mit der Buchse nach unten zeigt. Dieses Kabelende mit der Buchse wird wie der Kabelbaum durch den Boden nach außen geführt. Das kürzere Ende, wird zu einem späteren Schritt, seitlich in die Steckdose eingesteckt. Die folgenden Aufbauanweisungen sind zur LAN Version identisch.

30

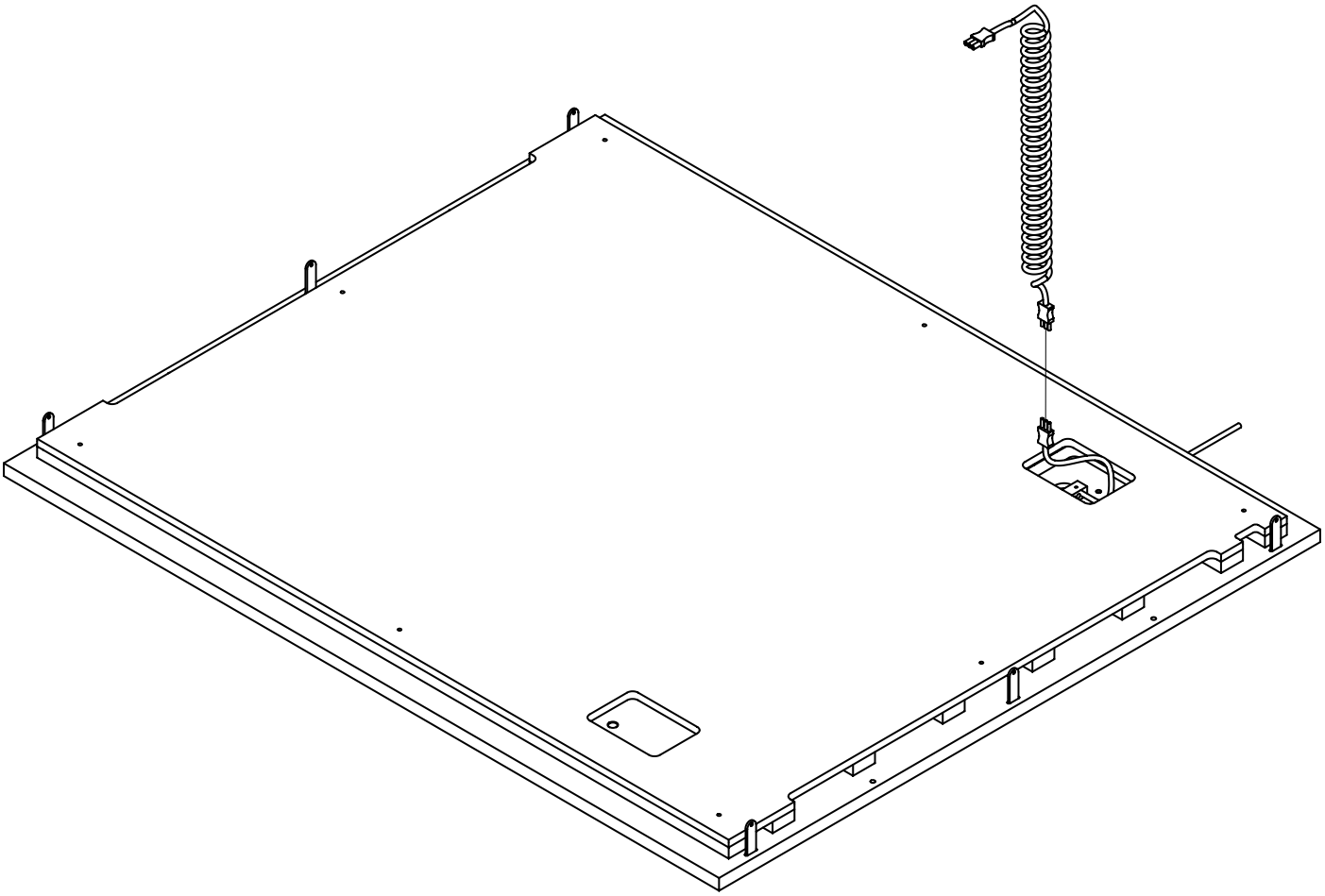

Connect the spiral cable to the GST18 connectors in the floor cut-out.

Verbinde das Sprial Kabel mit dem GST18 Steckern im Bodenauschnitt.

31

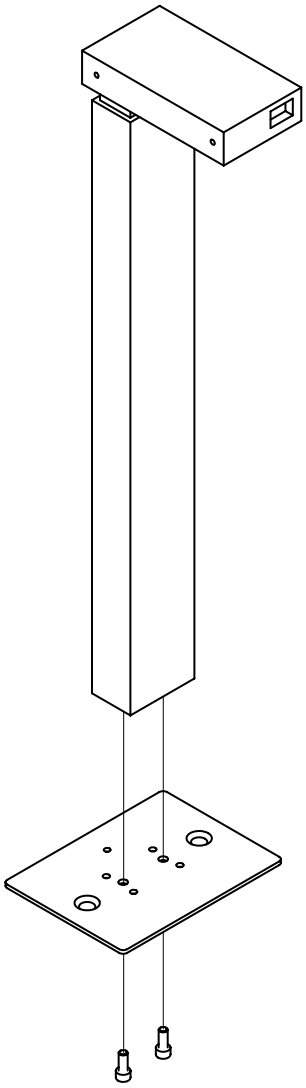

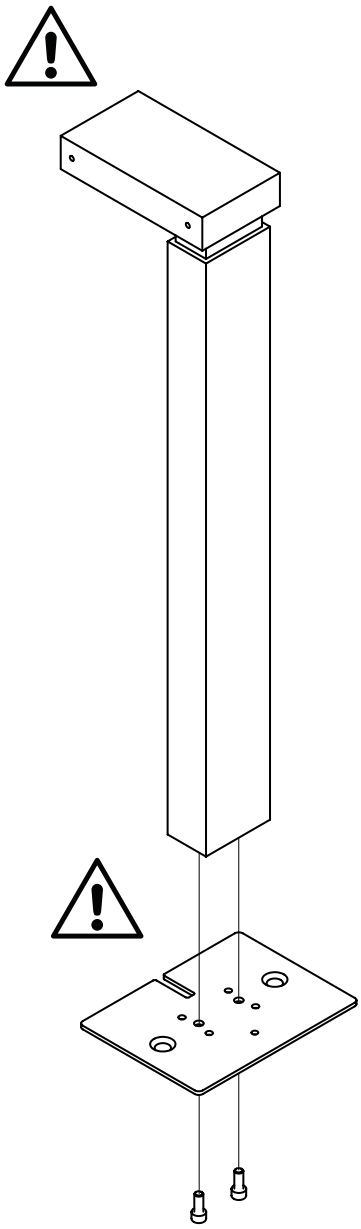

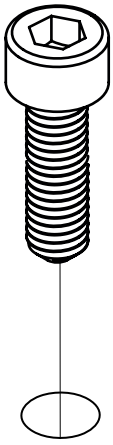

4x S09

Fasten the table mount to the motor columns with two S09 screws each. WARNING! Ensure that the table mount with the cable groove runs in the direction of the motor movement and is attached to the MASTER motor column.

Befestige die Tischbefestigung an den Motorsäulen mit jeweils zwei S09 Schrauben. ACHTUNG! Achte darauf das die Tischbefestigung mit der Kabel Nut mit in Laufrichtung des Motors verläuft und an der MASTER Motorsäule befestigt wird.

32

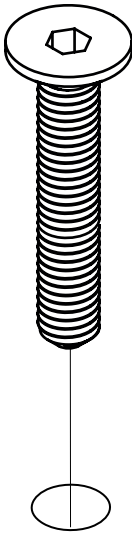

4x S07

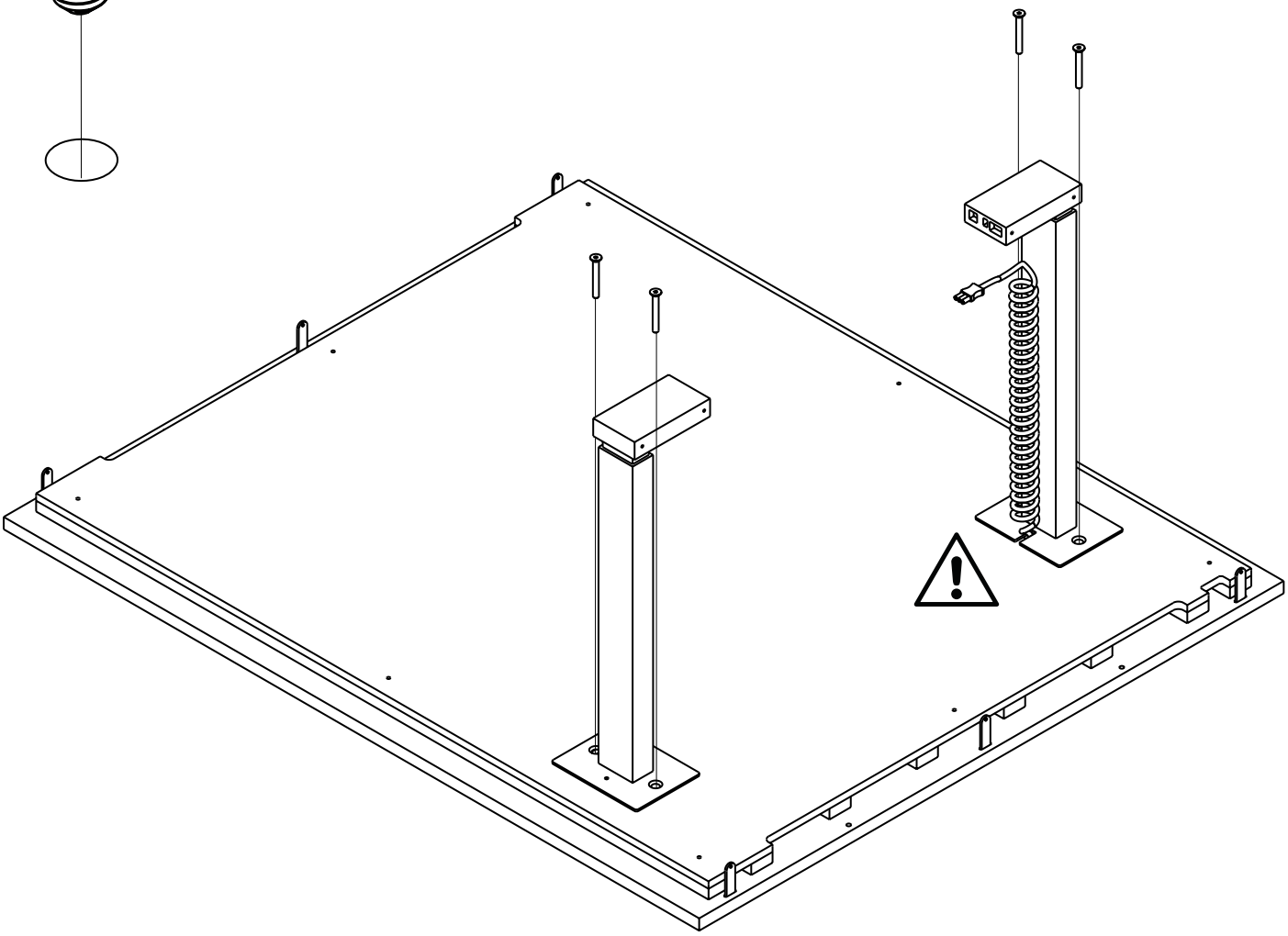

Now fasten the motor columns to the floor using the table mounts. Use 2x S07 screws for each. WARNING! Ensure that the spiral cable is guided through the designated groove. Some finesse is required when inserting the screws.

Befestige nun die Motorsäulen mit den Tischbefestigungen am Boden. Nutze dafür jeweils 2x S07 Schrauben. ACHTUNG! Achte darauf, dass das Spiralkabel aus der vorgesehenen Nut geführt wird. Für das Einsetzen der Schrauben benötigt man etwas Feingefühl.

33

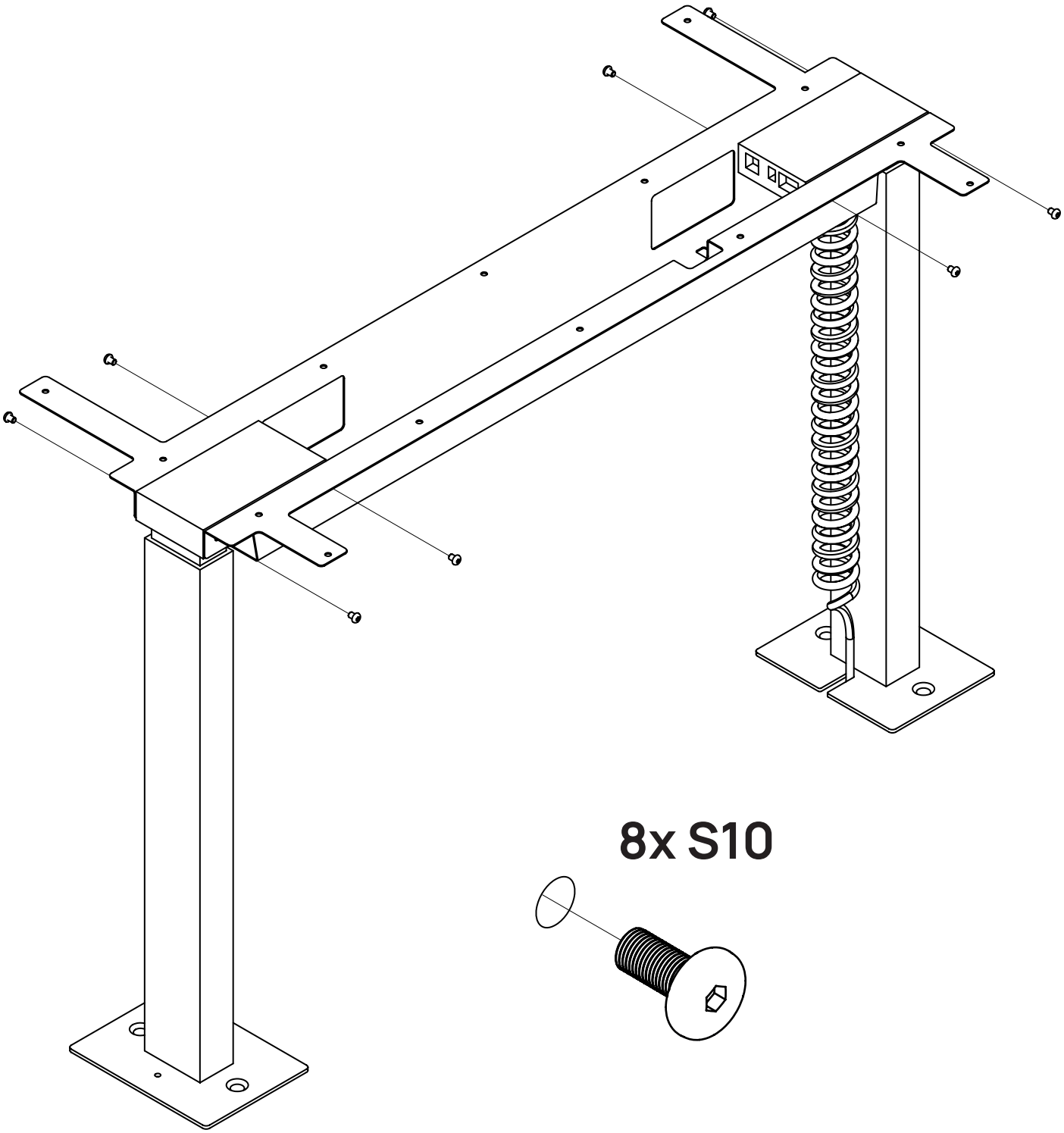

Now connect the larger cable tray to the motor columns using the eight designated S10 screws. WARNING: The large cut-outs must face the inside of the cabin. Ensure that the torque is set to only 4 Nm.

Verbinde nun die größere Kabelwanne mit den Motorsäulen mit den hier vorgesehenen acht S10 Schrauben. ACHTUNG: Die Großen Auschnitte zeigen zum Inneren der Kabine. Achte darauf, dass das Drehmoment hier nur auf 4Nm eingestellt ist.

34

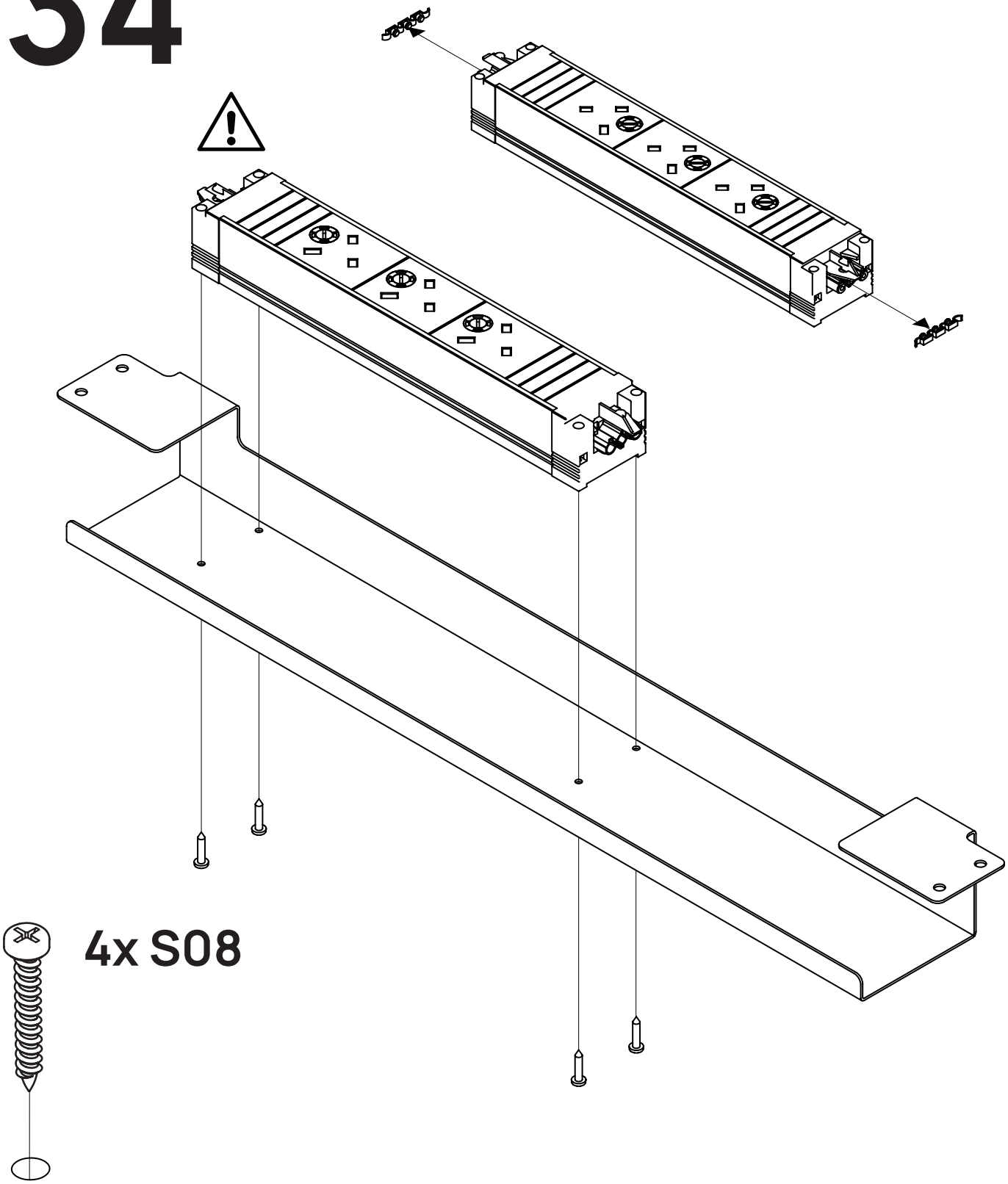

Remove the safety caps from the socket; you will find them at the plug's inlets and outlets. Fasten the socket to the smaller cable tray, securing it from below with four S08 screws. WARNING: Ensure that the socket logo faces the shorter side.

Löse die Sicherheitskappen an der Steckdose, diese findest du an den Ein- und Ausgängen der Stecker. Befestige die Steckdose mit der kleineren Kabelwanne, diese wird von unten mit vier S08 Schrauben fixiert. ACHTUNG: Achte darauf das dass Logo der Steckdose zur kürzeren Seite zeigt

35

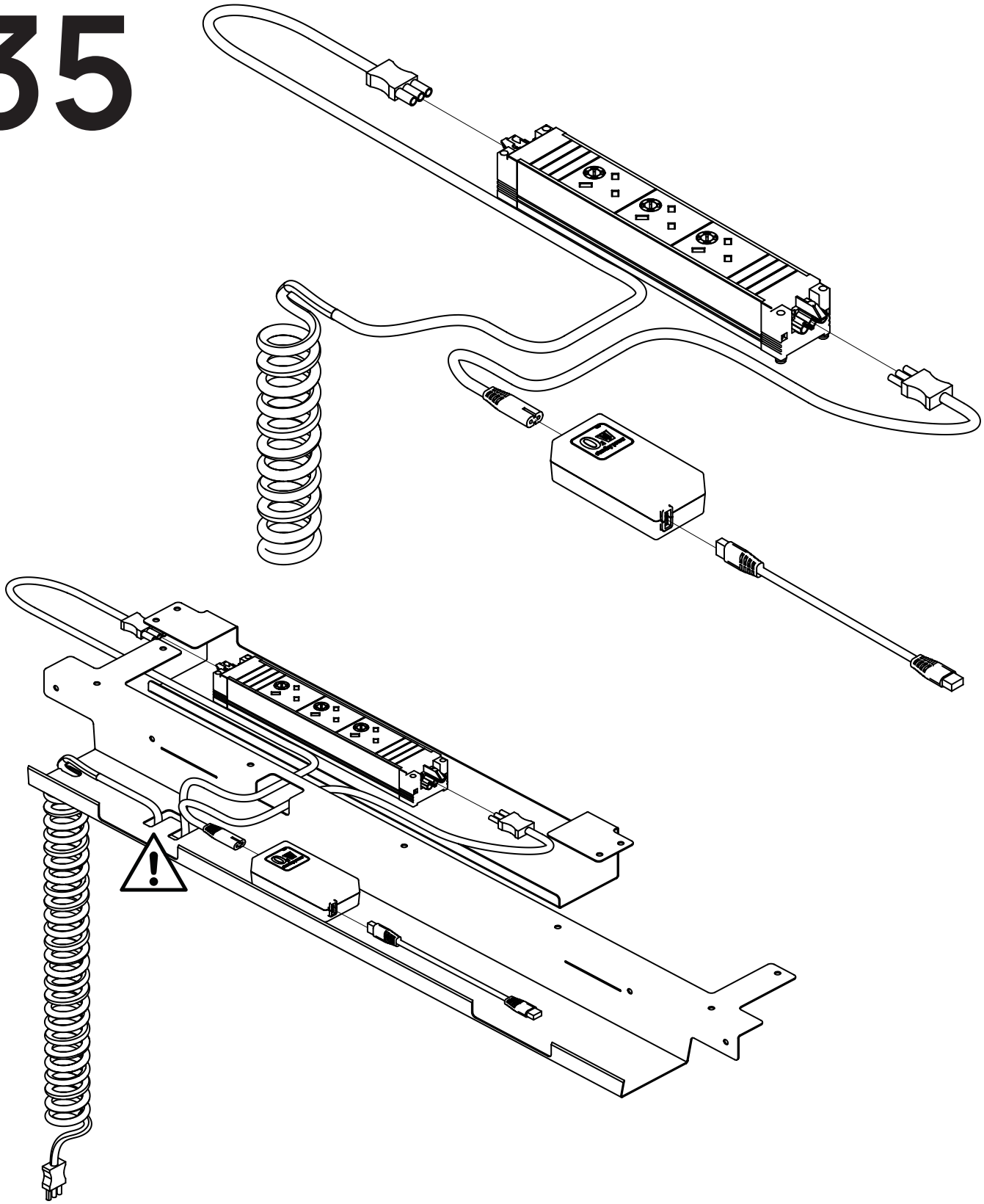

Now plug the power spiral cable into the socket using the shortest path; this defines the orientation of the cable tray. The cable can be laid into the recess of the cable tray. Also connect the power supply to the socket and place it next to the socket as shown in the illustration.

Stecke nun das Strom Spiralkabel im kürzesten Weg in die Steckdose, nutze dazu den Ausschnitt der größeren Kabelwanne, die Kabelführung und die Zugentlastung. Verbinde auch das Netzteil mit der Steckdose und lege das Netzteil in die größere Kabelwanne wie in der Abbildung dargestellt.

36

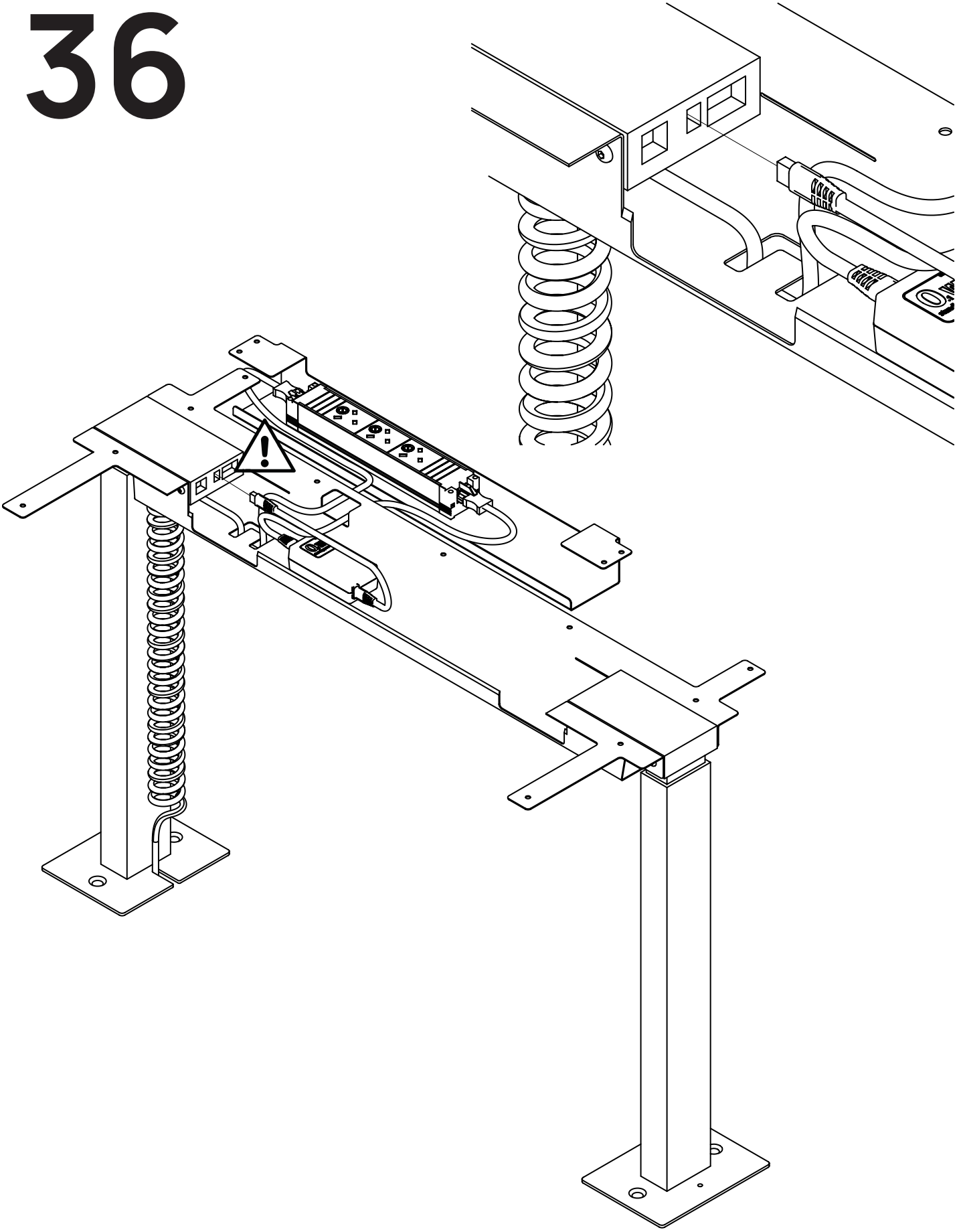

Now connect the power supply to the MASTER column. The connection is located in the center of the front side of the motor.

Verbinde nun das Netzteil mit der MASTER Säule. Der Anschluss befindet sich Mittig zur Stirnseite des Motors.

37

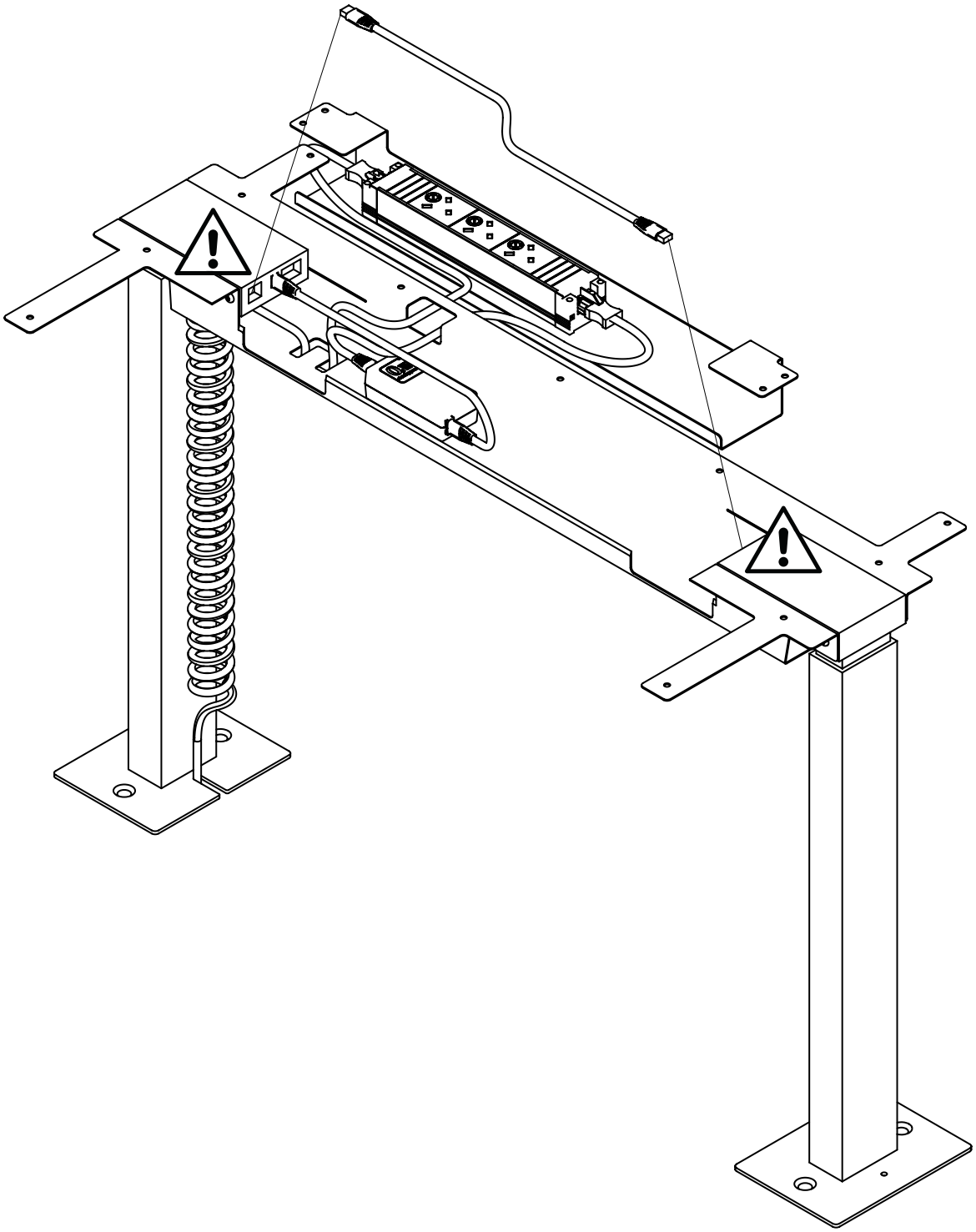

Now connect the MASTER and FOLLOWER columns with the direction-independent connection cable.

Verbinde nun die MASTER und FOLLOWER Säule mit den Richtungsunabhängigen Anschlusskabel.

38

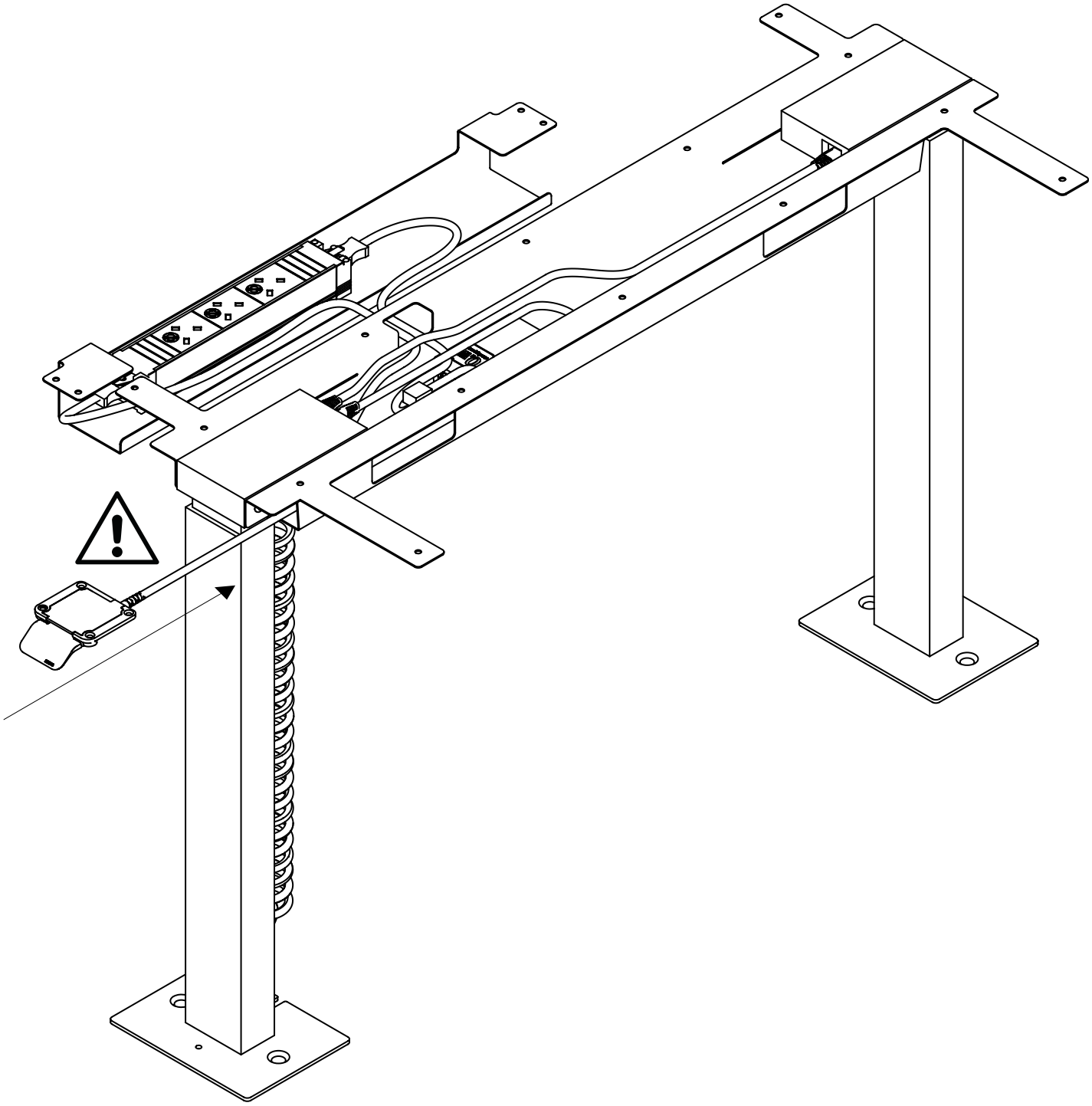

Now guide the control unit cable from the front, on the right side, through the opening of the cable tray and the MASTER column into the inside of the cable tray.

Führe nun das Kabel des Bedienelements frontal seitlich Rechts durch die Öffnung der Kabelwanne und der MASTER Säule in das Innere der Kabelwanne.

39

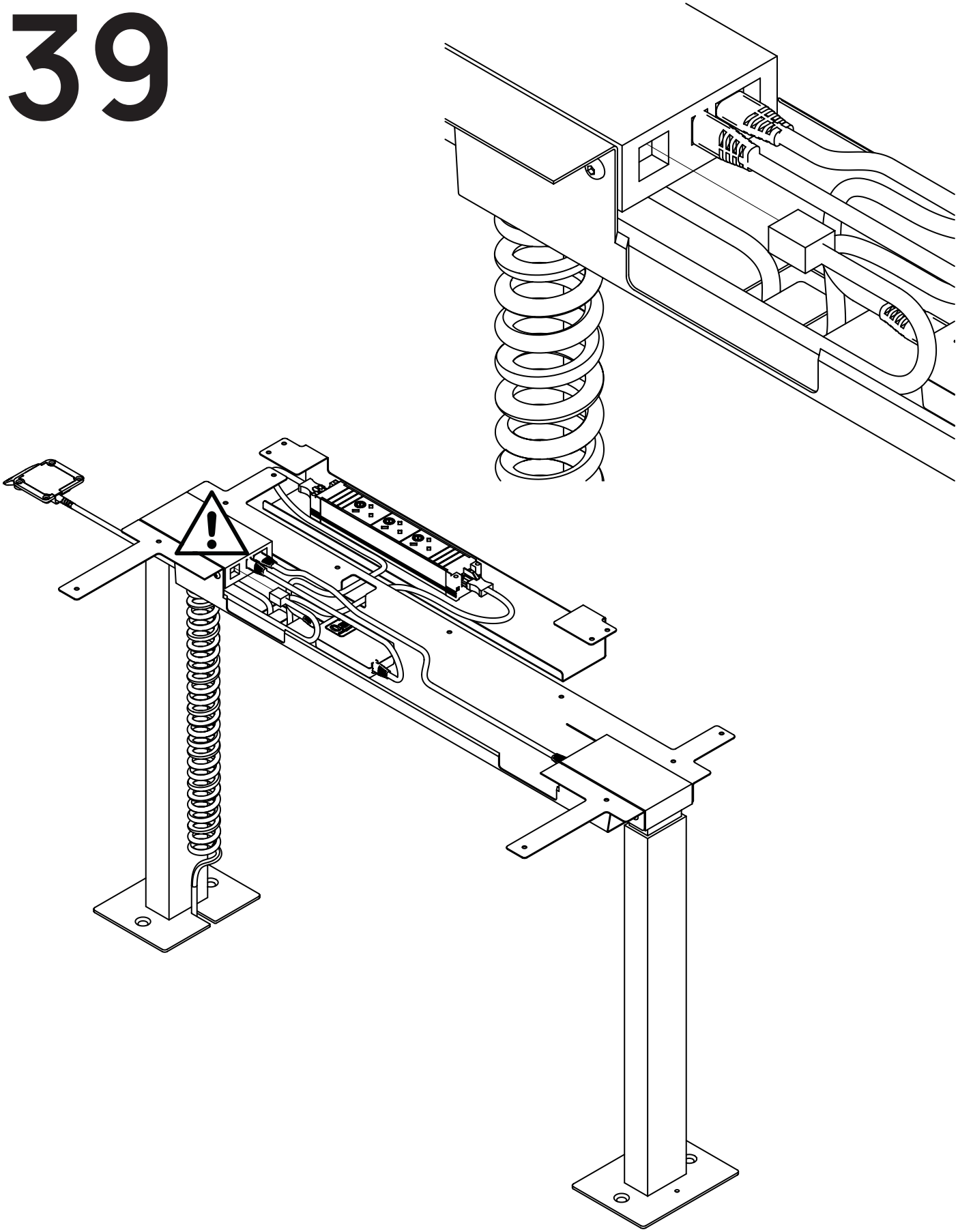

Plug the control unit cable into the remaining free port of the MASTER column.

Stecke das Kabel des Bedienelements in die noch freie Position der MASTER Säule.

40

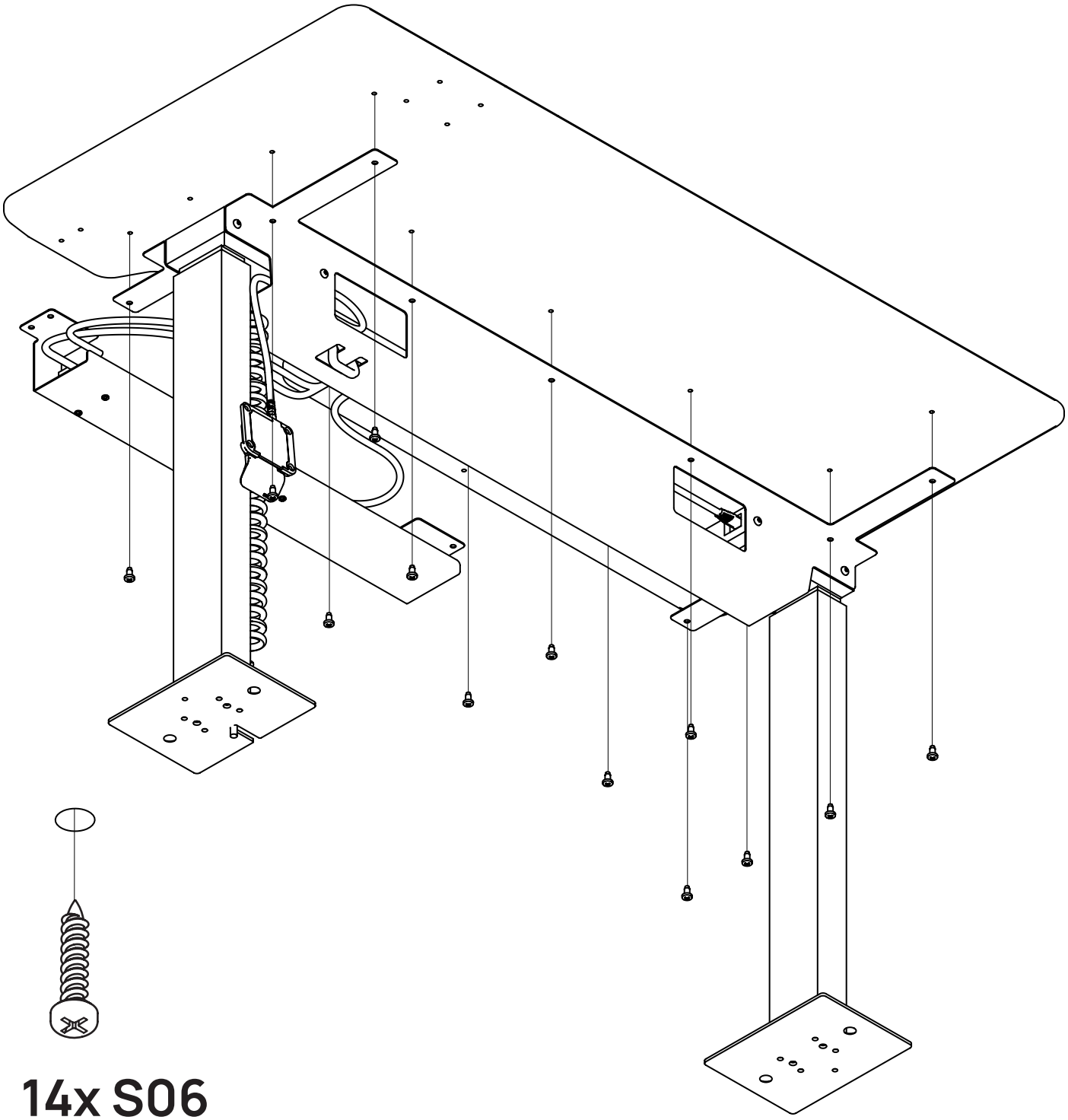

14x S06

Now attach the tabletop to the larger cable tray from below using 14x S06 screws.

Befestigen nun die Tischplatte mit 14x S06 Schrauben von unten an der größeren Kabelwanne.

41

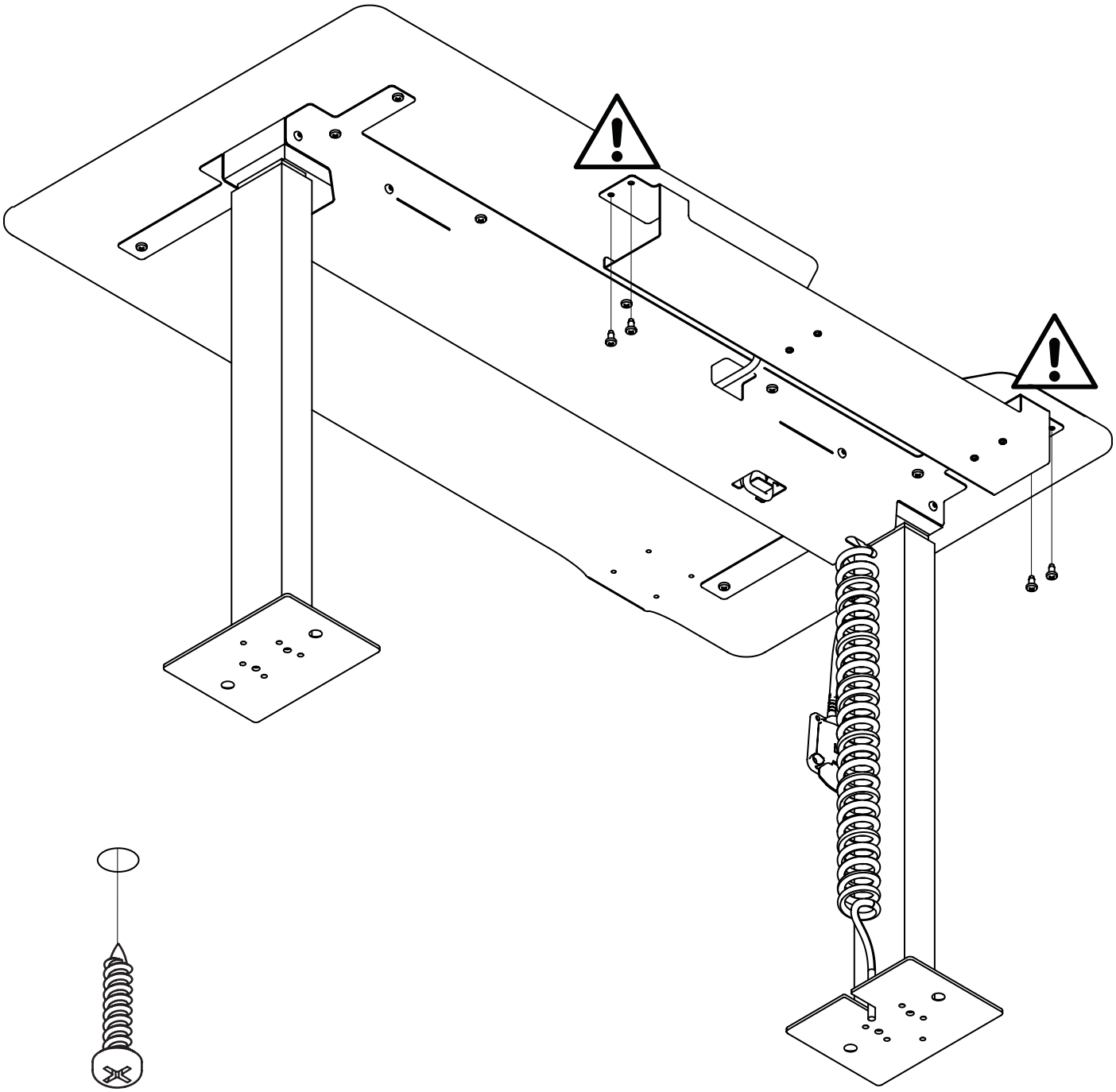

4x S06

Now attach the smaller cable tray to the tabletop using the 4x S06 screws. CAUTION: Ensure that the flatter edge faces the inside of the cabin, as shown in the illustration.

Befestigen nun die Tkleinere Kabelwanne mit den 4x S06 Schrauben an der Tischplatte. ACHTUNG: Achte darauf das die flachere Abkantung zum Inneren der Kabine zeigt wie in der Abbildubng dargestellt.

42

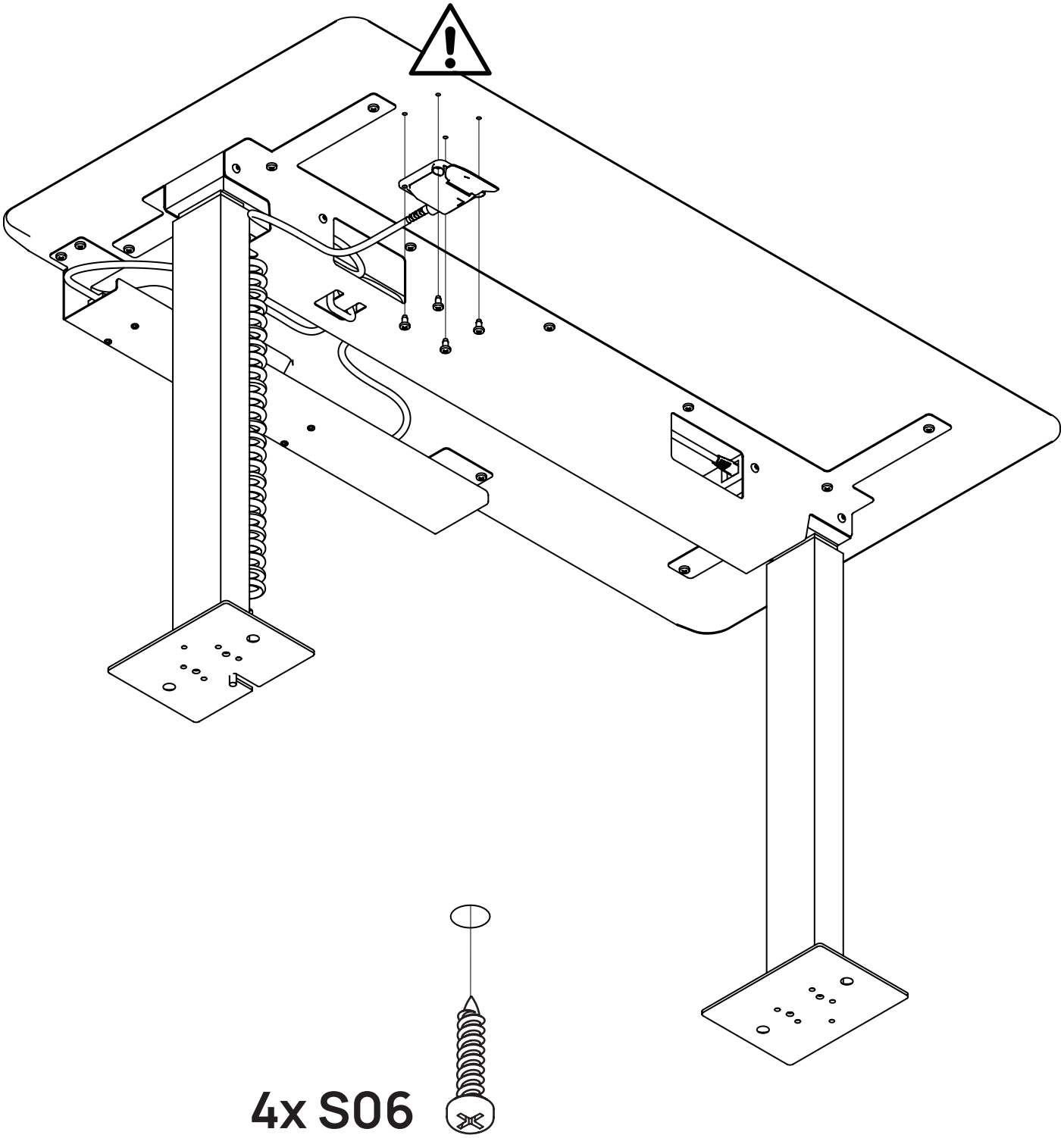

Now attach the control element to the tabletop using four S06 screws.

Befestige nun das Bedienelement an der Tischplatte mit vier S06 Schrauben

43

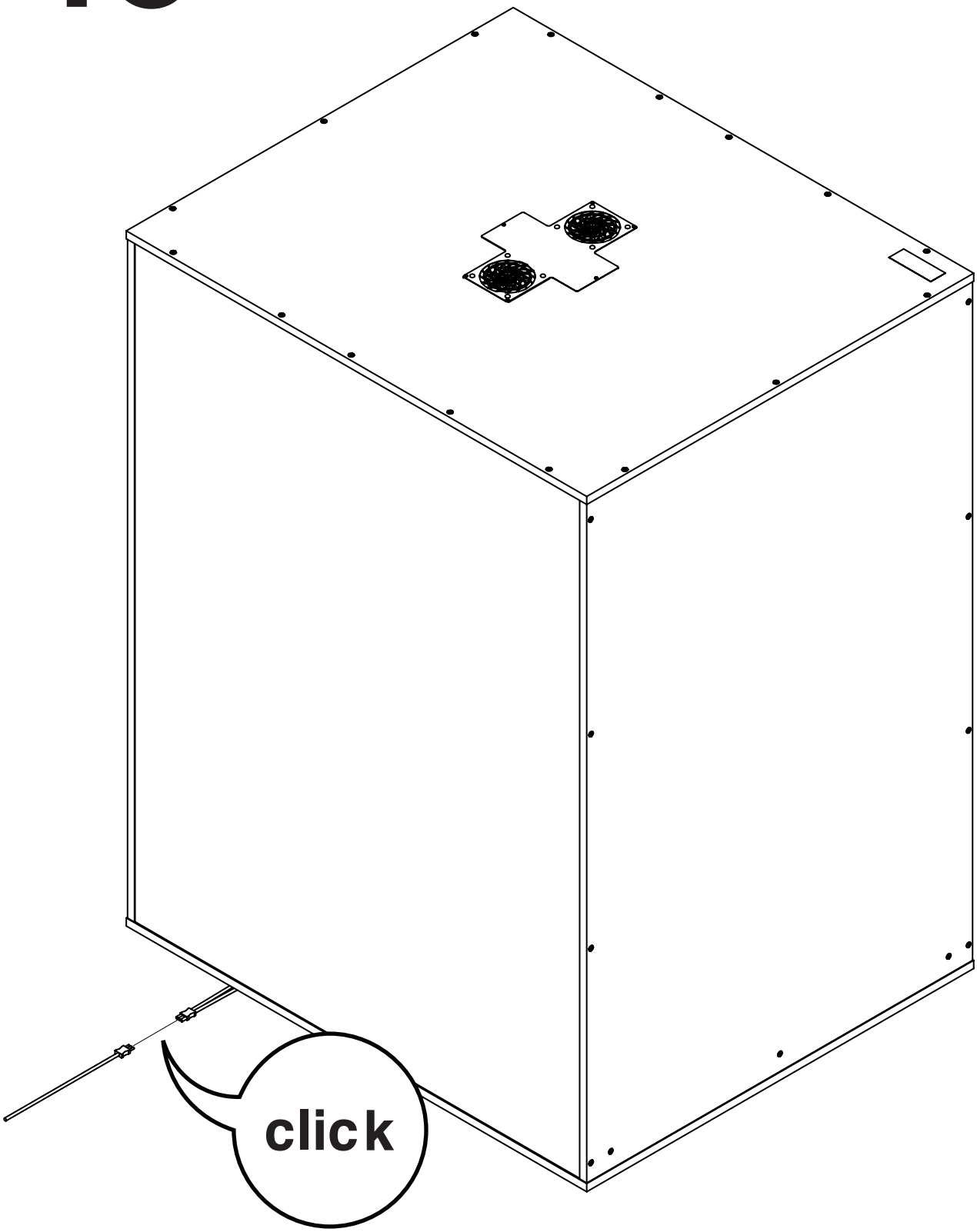

Connect the power connection cable to the plug that was initially routed out from the underside at the back.

Verbinde das Stromanschlusskabel mit dem Stecker der auf der Rückseite unter dem Boden zu Anfang hinausgeführt wurde.

44

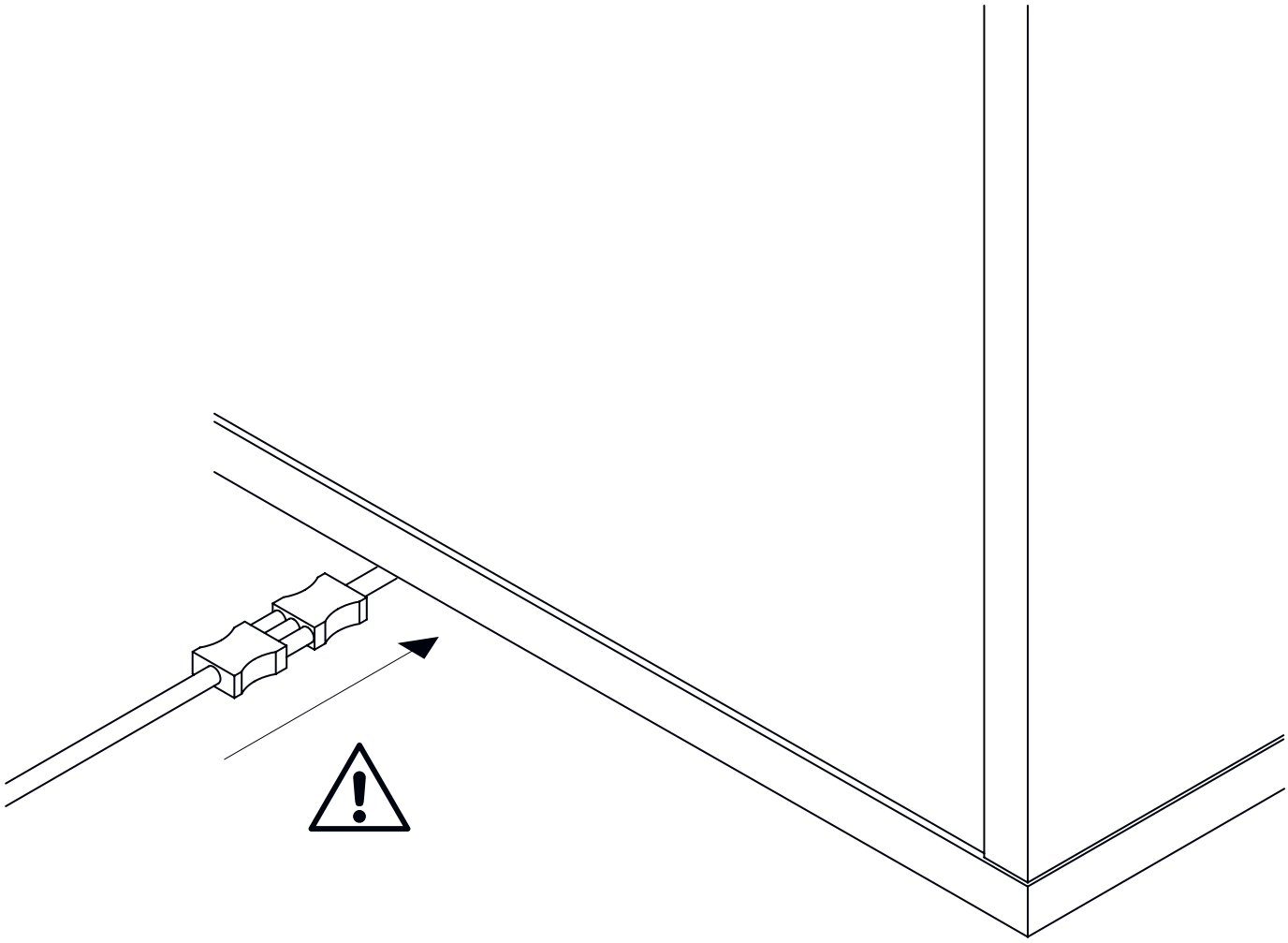

ATTENTION: Please push the connected plugs under the cabin so that they are protected from being stepped on

ACHTUNG: Bitte schieben Sie die angeschlossenen Stecker unter die Kabine, damit sie Tritt geschützt sind

45

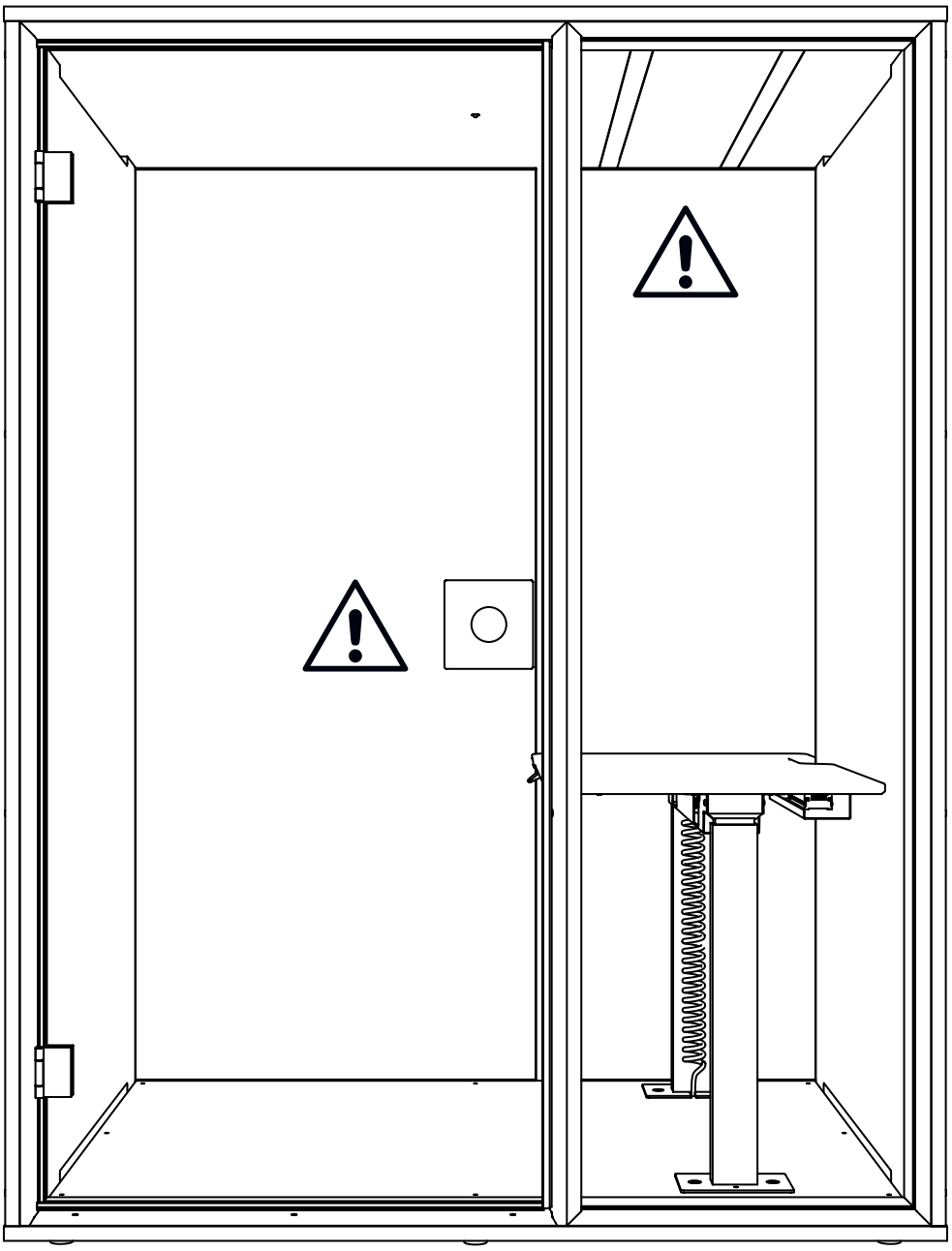

Enter the cabin and close the door. The light and ventilation will switch off again after a few seconds when the cabin is used for the first time; this is to allow the motion sensor to calibrate itself, after which the cabin should be fully usable. Note: If the door does not close, please check that everything is correct as described in STEP 26A/B. If necessary, align the base plate again in all directions using the Allen key and a spirit level. Voilá!

Die Kabine betreten und die Tür schließen. Licht und Lüftung gehen bei Erstmaliger Nutztung nach ein paar Sekunden wieder aus, dies hat den Hintergrund, dass sich der Bewegungssensor kalibriert, danach sollte die Kabine vollumfämngluch nutzbar sein. Beachte: Sollte die Tür nicht schließen, bitte überprüfen, ob wie bei SCHRITT 26A/B beschrieben alles korrekt ist. Gegebenenfalls die Bodenplatte erneut mit dem Inbusschlüssel und einer Wasserwaage in alle Richtungen ausrichten. Voilá!

BERLIN ACOUSTICS