Imperio® Lift

VERLÄNGERUNGS-ADAPTER

MONTAGEANLEITUNG

Lieferumfang:

2x U-Profile L 1050mm
2x Halterungen
2x Metallspangen

Benötigte Werkzeuge:

Kreuzschraubendreher PZ2
Inbusschlüssel
Akkuschrauber (empfehlenswert)

Schrauben:

4x
Madenschraube
M10x25

Fixierung
Halterungen

4x
Holzschraube
6x20

Fixierung
Metallspangen

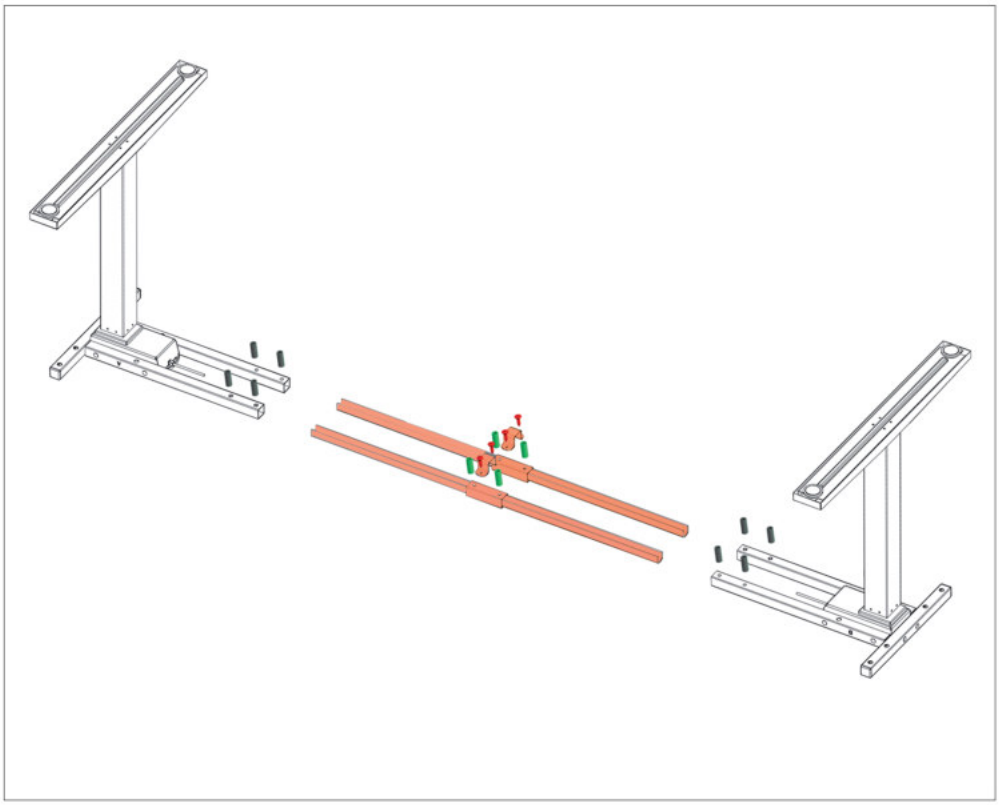

Halterungen auf U-Profile schieben und diese ca. 110mm weit in die Plattenträger stecken. Es ergibt sich eine Gesamt-Gestellbreite von 1920mm. Zur Befestigung an beiden Seiten bitte die beim Gestell befindlichen Madenschrauben, je 4 Stück, verwenden.

Die beiden Halterungen mittig ausrichten und mit den 4 beigelegten Madenschrauben fixieren.

4x Madenschraube M10x25

Das Gestell auf der Tischplatte ausrichten und die langen U-Profile zusätzlich an den Halterungen mittels der Metallspangen mit der Platte verschrauben.

4x Holzschraube 6x20

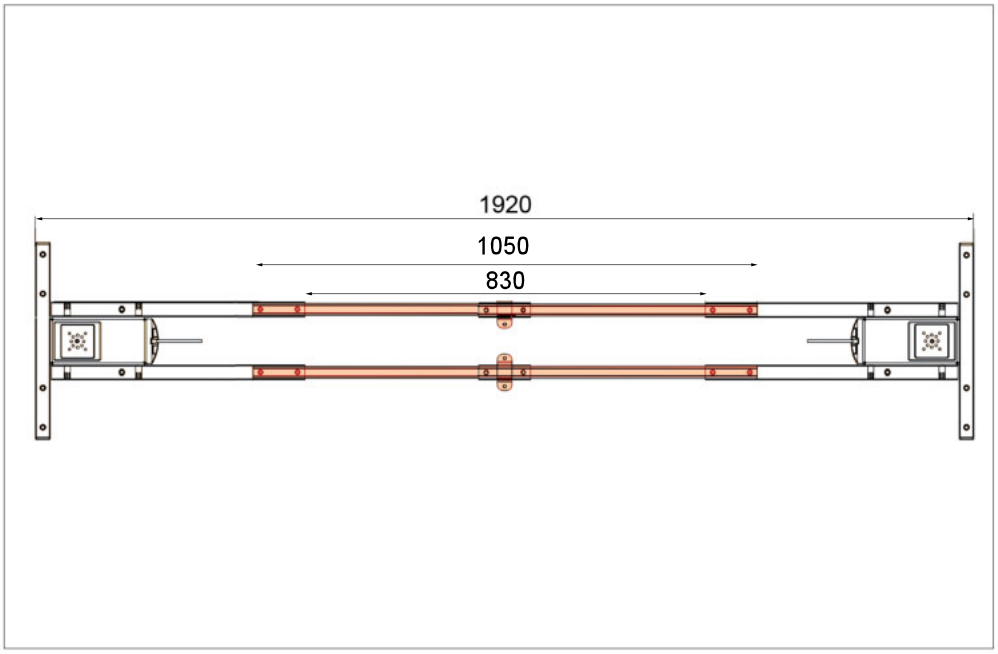

Empfehlung:
Bei Einsatz der langen U-Profile ergibt sich eine Gesamt-Gestellbreite von 1920mm, die für Tischplatten der Breite 2000mm optimal geeignet ist. Der Plattenüberstand an beiden Seiten beträgt ca. 40mm.

Für Platten breiter als 2000mm: Standard-U-Profil L 650mm und langes U-Profil L 1050mm (Verlängerungs-Adapter) mit Halterungen an der Nahtstelle verbinden und das Gestell auf gewünschtes Maß teleskopieren.

Hinweis:
Je weiter das Gestell teleskopiert wird, desto mehr können aufgelegte Tischplatten mit der Zeit zum „Durchhängen“ neigen.