inwerk

2021-10-14

Imperio® Lift

MONTAGE- UND BEDIENUNGSANLEITUNG

Vielen Dank,

dass Sie sich für einen Imperio® Lift entschieden haben.

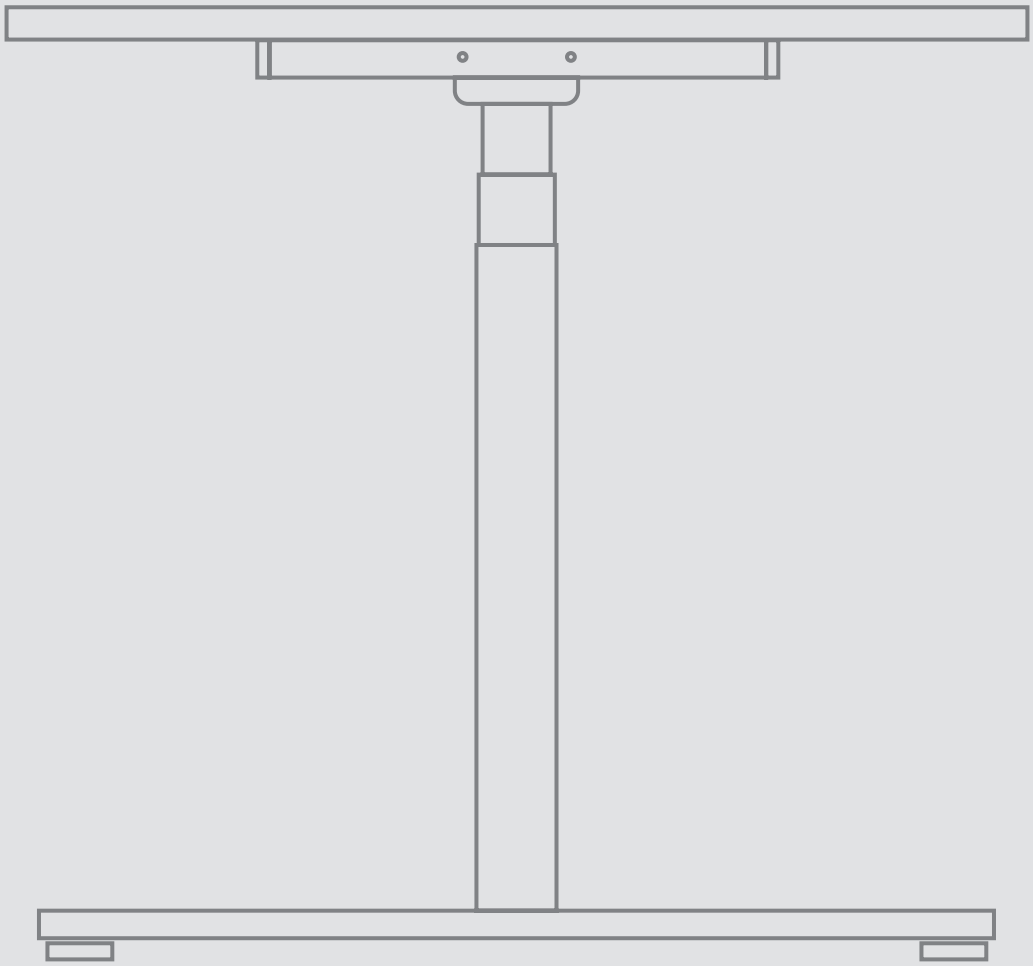

Ergonomisches Schreibtischgestell für
Geschäftsräume Konform mit europäischven
Normen und Richtlinien (EN 527)

INHALTSVERZEICHNIS

ALLGEMEINE HINWEISE

Bedeutung der Anleitung 3
Sachgemäße Verwendung 3
Unsachgemäße Verwendung 3
Einzuhaltende Gesetze, Richtlinien, Normen 3
FCC-Informationen digitaler Geräte der Klasse B (Netzgeräte) 3

SICHERHEITSHINWEISE

Symbole und Hinweiserklärungen 3
Organisatorische Maßnahmen 3
Empfohlene Sicherheitsmaßnahmen 3
Hinweise zur Montage 3
Transport und Montage 3
Sicherheits- und Vorsichtsmaßnahmen 4
Gefahren durch Elektrizität 4
Benutzung des Tisches 4
Besondere Gefahrenstellen 4
Hinweise für den Notfall 4
Wartung und Instandhaltung 4
Reinigung 4
Geräuschpegel 4
Restrisiken 4
Betriebs- und Montageanleitung lesen und aufbewahren 5
Achtung 5

TIPPS ZUR ERGONOMIE

Richtige Arbeitshöhe 5
Bürostuhl 5
Schreibtisch 5

LIEFERUMFANG

Stückliste 6
Alle Teile im Überblick 7

MONTAGEANLEITUNG

Überblick Gestellmontage 8
Montage der Fußausleger 9
Montage Plattenträger kurze Tischseite 9
Montage Plattenträger lange Tischseite 10
Montage Tischplatte 11
Montage der elektronischen Bauteile 12-13

BEDIENUNGSANLEITUNG 14

DAS SOLLTEN SIE WISSEN 14

TECHNISCHE SPEZIFIKATIONEN 15

ABMESSUNGEN 15-16

TYPENSCHILDER 16-17

BETRIEBSHINWEISE 17

FEHLFUNKTIONEN 17

SERVICE 18

ENTSORGUNG 18

Tisch außer Betrieb nehmen 18
Tisch demontieren und entsorgen 18

STÖRUNGSBEHEBUNG 18

KONFORMITÄTSERKLÄRUNG 19

WIR HELFEN IHNEN GERNE WEITER 20

ALLGEMEINE HINWEISE

Bedeutung der Anleitung

Für einen sicheren Umgang und störungsfreien Betrieb sind grundlegende Sicherheitshinweise und Vorschriften zu beachten. Die einzelnen Montageschritte sind bildhaft dargestellt und beschrieben. Die Bedienung der Höhenverstellung erfolgt lediglich über einen Auf-/Ab-Schalter.

Die Sicherheitshinweise sind von allen Personen zu beachten, die das Gestell montieren sowie am Schreibtisch arbeiten und diesen bedienen.
Darüber hinaus sind die für den Einsatzort geltenden Regeln und Vorschriften zur Unfallverhütung zu beachten.

Sachgemäße Verwendung

Der Schreibtisch dient ausschließlich der Verwendung als elektromotorisch höhenverstellbarer Steh-/Sitz-Arbeitsplatz in geschlossenen Räumen und ist nur für diesen Verwendungszweck bestimmt. Eine andere oder darüberhinausgehende Benutzung gilt als nicht bestimmungsgemäß. Den Sicherheitshinweisen auf Seite 3 - 5 ist unbedingt Folge zu leisten. Kinder können die vom Tisch ausgehenden Gefahren nicht einschätzen und dürfen sich nicht unbeaufsichtigt in der Nähe aufhalten. Für alle aus unsachgemäßer Verwendung entstehenden Schäden haftet der Hersteller nicht. Jegliche Art von Umbauten an Bauteilen des Produkts sind untersagt und schließen jegliche Gewährleistung aus.

Zur bestimmungsgemäßen Verwendung gehören auch:

- Das Beachten aller Hinweise aus der Montage- und Bedienungsanleitung.
- das Verbot jeglicher Umbauten am Tisch.

Unsachgemäße Verwendung

- Der Tisch darf in keinem Fall zum Heben von Personen oder Lasten verwendet werden.
- Die Belastung des Tisches darf inkl. Tischplatte 80 Kg nicht überschreiten.
- Der Tisch ist für den professionellen Einsatz und in gewerblichen Räumen konzipiert.

Einzuhaltende Gesetze, Richtlinien, Normen

- Maschinenrichtlinie 2016/42/EG
- Niederspannungsrichtlinie 2014/35/EU
- Richtlinie über elektromagnetische Verträglichkeit 2004/30/EU
- Konform mit europäischen Normen und Richtlinien (EN 527)

FCC-Informationen digitaler Geräte der Klasse B (Netzgeräte)

Die elektrischen Komponenten wurden getestet und entsprechenden Grenzwerten für ein digitales Gerät der Klasse B gemäß Teil 15 der FCC- Regeln. Die Grenzwerte sollen einen angemessenen Schutz gegen Frequenzstörungen bei einer Installation im Wohnbereich aufweisen. Es können jedoch Störungen (Radiofrequenzen) verursacht werden.
Wurde nicht sachgemäß montiert, kann es zu erheblichen Störungen des Funkvekehrs führen. Dennoch gibt es selbst bei fachgerechter Montage keine Garantie für einen generell störungsfreien Betrieb. Sofern die elektrischen Komponenten Störungen beim Radio- oder Fernsehempfang verursachen, bitte das entsprechende Gerät ausschalten und nachfolgende Maßnahmen treffen:

- Erneute Ausrichtung oder Verlegung der Empfangsantenne
- Abstand zwischen dem Gerät und Empfänger vergrößern
- Das Gerät mit einer Steckdose eines anderen Stromkreises verbinden
- Bei weiter auftretenden Störungen bitte einen Fachmann zu Rate ziehen

SICHERHEITSHINWEISE

Symbol- und Hinweiserklärung

In der Betriebs- und Montageanleitung werden folgende Hinweise und Symbole für Gefährdung verwendet:

Dieses Symbol weist auf eine unmittelbar drohende Gefahr für Leben und Gesundheit von Personen hin. Das Nichtbeachten dieser Hinweise kann schwere gesundheitsschädliche Auswirkungen haben und bis hin zum Tod führen.

Dieses Symbol deutet auf einen wichtigen Hinweis hin. Das Nichtbeachten kann zu Schäden am Tisch führen.

Hier wird darauf hingewiesen, keine Gegenstände oder Körperteile unter das Tischgestell bzw. zwischen die Traversen zu bringen. Eine Nichtbeachtung kann zu schweren Verletzungen oder zum Tod führen.

Das Tischgestell darf nur mit der maximal zulässigen Last inkl. Tischplatte belastet werden. Eine Überlastung kann zu Defekten bis zum Komplettausfall führen. Unfälle mit Verletzungen können die Folge sein.

Dieses Symbol warnt vor elektrischer Spannung.

Dieses Symbol deutet auf hilfreiche Erklärungen und Werkzeuge hin.

Organisatorische Maßnahmen

Das Tischgestell wird am besten mit zwei Personen montiert. Besonders das Umdrehen des Gestells mit montierter Tischplatte muss mit zwei Personen erfolgen, um Schäden zu vermeiden.

Empfohlene Sicherheitsmaßnahmen

Bitte die Montage- und Betriebsanleitung dauerhaft in der Nähe des Einsatzortes des Tischgestells aufbewahren.

Hinweis zur Montage

Der Aufbau des Tischgestells oder Arbeiten am Tischgestell darf nur durch Personen ab dem Alter von 16 Jahren erfolgen. Voraussetzung hierfür ist, dass die Monteure die Montage-und Bedienungsanleitung inhaltlich und fachlich verstanden haben.

Transport und Montage

- Bitte vor dem Transport oder Montagearbeiten stets den Netzstecker ziehen und den Tisch in einen stromlosen Zustand versetzen.
- Das Tischgestell bitte nur mit zwei Personen und in niedrigster Höhenposition bewegen, dabei nicht über den Boden ziehen.
- Zur Montage wird neben dem mitgelieferten Werkzeug ein Kreuzschlitzschraubendreher und/oder Akkuschrauber benötigt.

- Bitte die Montage mit dem beigefügten Inbusschlüssel und dem HexBit vornehmen, so dass die Inbusschrauben einwandfrei angezogen werden.

Sicherheits- und Vorsichtsmaßnahmen

Wenn der Leistungsschalter in den Antrieben ausfällt, muss die Hubsäule getauscht werden. Fehlerhafte Leistungsschalter schalten den Antrieb in der oberen / unteren Einstellung nicht aus. Das Tischgestell wird dann bis zum mechanischen Anschlag gefahren und kann ggf. nicht mehr gehoben bzw. gesenkt werden.

Kinder können die vom elektrisch verstellbaren Tischgestell ausgehende Gefahr nicht einschätzen und dürfen zu keiner Zeit unbeaufsichtigt in dessen unmittelbaren Umgebung aufhalten. Bei einem Unfall können schwerwiegende Verletzungen mit Todesfolge auftreten.

Gefahren durch Elektrizität

- Das Tischgestell erst nach vollständiger Montage mit der Stromversorgung verbinden.
- Bitte das Tischgestell regelmäßig gemäß nach den Vorgaben der nationalen Vorschriften (in Deutschland sind dies die Unfallverhütungsvorschriften) überpürfen.
- Bitte keine Kabel mit beschädigter Isolierung verwenden, denn besteht sonst die Gefahr des elektrischen Schlages. Beschädigte Kabel müssen ünverzüglich durch einen Fachbetrieb gegen unversehrte Original-Kabel ausgetauscht werden. Bitte den Inwerk-Service kontaktieren.
- Das Zuleitungskabel nicht in der Nähe von Wärmequellen verlegen. Es kann durch die Wärmeeinwirkung beschädigt werden. Es besteht die Gefahr eines Brandes oder eines elektrischen Schlags.
- Das Tischgestell bei längerem Stillstand bzw. Nicht benutzung von der Stromversorgung trennen.

Benutzung des Tisches

- Kinder dürfen sich nicht unbeaufsichtigt am Tisch aufhal ten. Sie können die Gefahren, die davon ausgehen, nicht einschätzen.
- Es besteht die Gefahr von schweren Verletzungen mit Todesfolge.
- Bitte den Tisch nur in der dafür vorgesehenen Umgebung (siehe Seite 15 ”Technische Spezifikationen”) nutzen.
- Den Tisch bitte nicht auf einem unebenen Untergrund nutzen. Es besteht Kipp-Gefahr.
- Nach jeder Höhenverstellung mit der maximalen Dauer von 1 Minute eine Pause von mindestens 9 Minuten einhalten, bis erneut verstellt wird.

MAX 80 Kg

Bitte den Tisch nicht über das zulässige Gewicht von 80 Kg inkl. Tischplatte belasten, siehe auch maximal zulässige Flächenlast auf Seite 15 ”Technische Spezifikationen”.

Besondere Gefahrenstellen

- Bitte bei der Verstellung des Tisches darauf achten, dass sich keine weiteren Personen in der Nähe aufhalten. Beim Hoch- oder Abwärtsfahren besteht Verletzungsgefahr durch Einklemmen.
- Bitte bei der Aufstellung des Tisches auf vollständige Kollisionsfreiheit (z. B. Dachschräge, bauliche Gegebenhei ten, Rollcontainer, Papierkorb, usw.) in allen möglichen Verstellpositionen achten.
- Bitte dabei auch die Höhe der Gegenstände, z. B. EDV-Geräte, die sich auf dem Tisch befinden, einrechnen.
- Es ist unbedingt der seitliche Sicherheitsabstand von mindestens 25 mm zu jedem anderen Möbelstück einzuhalten.

Hinweise für den Notfall

- Bitte das Tischgestell sofort außer Betrieb, sofern wenn un gewöhnliche Vorkommnisse wie fremde Geräusche, Qualm, Rauch, usw. am Gestell entstehen sollten. Bitte den Inwerk-Service kontaktieren und nur auf Anweisung am Tischgestell Änderungen vornehmen oder Teile austauschen. Das Tischgestell erst wieder nach erfolgter Reparatur in Betrieb nehmen, vorher immer ein Reset durchführen.
- Das Tischgestell bitte sofort außer Betrieb nehmen, wenn die Sicherheitseinrichtungen (z. B. das Bedienteil) nicht ordnungsgemäß funktionieren.

Wartung und Instandhaltung

- Bitte darauf achten, dass sich das Produkt immer in einem einwandfreien Zustand befindet. Gegebenenfalls in regelmäßigen Abständen von Fachpersonal prüfen lassen.
- Bitte keine eigenmächtigen Reparaturen am Tisch oder den Komponenten durchführen.
- Es dürfen keine baulichen Veränderungen am Tisch vorgenommen werden.
- Bitte nach jeder Höhenverstellung, die max. 1 Minute dauert, eine Pause von mindestens 9 Minuten einhalten.
- Bitte Komponenten des Tischgestells nur gegen neue Originalteile des Herstellers austauschen.
  Die Montageanleitung ist dabei zu beachten.

Reinigung

Das Tischgestell bitte wöchentlich mit einem trockenen Lappen abstauben. Bei Bedarf mit einem nebelfeuchten und mildem Reinigungsmittel reinigen.

Geräuschpegel

Der von diesem Tischgestell ausgehende Geräuschpegel beträgt < 42 dB (A).

Restrisiken

- Bitte das Tischgestell sofort außer Betrieb, sofern wenn un gewöhnliche Vorkommnisse wie fremde Geräusche, Qualm, Rauch, usw. am Gestell entstehen sollten. Bitte den Inwerk-Service kontaktieren und nur auf Anweisung am Tischgestell Änderungen vornehmen oder Teile austauschen.
  Das Tischgestell erst wieder nach erfolgter Reparatur in Betrieb nehmen, vorher immer ein Reset durchführen.
- Das Tischgestell ist nach dem Stand der Technik und den anerkannten sicherheitstechnischen Regeln gebaut. Dennoch können bei Verwendung Gefahren für Leib und Leben des Benutzers oder Dritte bzw. Beeinträchtigungen am Tischgestell oder an anderen Sachwerten entstehen.

  Das Tischgestell ist nur zu benutzen:
- für die bestimmungsgemäße Verwendung
- in sicherheitstechnisch einwandfreiem Zustand

Betriebs- und Montageanleitung lesen und aufbewahren

Diese Betriebs- und Montageanleitung wurde speziell für den Imperio Lift angefertigt. Sie enthält wichtige Informationen zur Inbetriebnahme und Handhabung. Bitte die Montage- und Bedienungsanleitung vor Benutzung sorgfältig durchlesen und insbesondere die Sicherheitshinweise beachten. An dieser Stelle wird bei Missachtung nochmals darauf hingewiesen, dass es zu schweren Verletzungen oder Schäden am Tisch führen kann. Die Bedienungsanleitung basiert auf den in der Europäischen Union gültigen Normen und Regeln. Im Ausland sind bitte die landes-spezifischen Richtlinien und Gesetze zu beachten. Bitte diese Montage- und Bedienugsanleitung in der Nähe des Tisches aufbewahren, so dass diese jederzeit griffbereit ist. Wird der Tisch an Dritte weitergegeben, bitte diese Montage- und Bedienungsanleitung aushändigen. Eine digitale Fassung ist in der Produktansicht unter Inwerk-bueromoebel.de im Download-Bereich als PDF erhältlich.

Achtung

Jegliche nicht ausdrücklich durch den Hersteller erlaubte Veränderungen oder Modifikationen führen zum Erlöschen der Garantie und das Gestell darf nicht mehr benutzt werden.

TIPPS ZUR ERGONOMIE

Eine falsche Körperhaltung kann zu gesundheitlichen Schäden an Gelenken, Sehnen und Muskeln führen.
Um dies zu vermeiden, sollten Schreibtisch und Bürostuhl aufeinander abgestimmt und individuell eingestellt werden. Unabhängig von den nachfolgenden Hinweisen ist eine unbequeme Haltung zu vermeiden. Wechseln Sie im Verlauf der Arbeitszeit mehrfach zwischen Steh-Sitz-Positionen.

Richtige Arbeitshöhe

- Der Oberkörper ist gerade, die Schultern locker.
- Unterarme sollen im rechten Winkel zu den Oberarmen sein und auf der Tischplatte aufliegen.

Bürostuhl

Die optimale Arbeitshöhe wird wie folgt eingestellt:

- Die Sitzhöhe so einstellen, dass die Knie einen Winkel von ca. 90° haben und die Füße dabei flach auf dem Boden stehen.
- Eine optimale Sitzhaltung ergibt sich, wenn das Gesäß an der Rückenlehne anliegt.
  Die Sitztiefe so einstellen, dass die Vorderkante der Sitzfläche nicht gegen die Unterschenkel drückt.
- Bitte aufrecht sitzen und sich dabei entspannt gegen die Rückenlehne stützen. Sofern vorhanden, die Lordosenstütze im Lendenwirbelbereich positionieren.
- Sofern vorhanden, die Armlehnen-Auflagen auf Tischplattenhöhe einstellen und die Unterarme entspannt auflegen.

Schreibtisch

- Bitte die Schreibtischhöhe erst dann einstellen, wenn die korrekte Sitzposition eingenommen wurde.
- Die Ellenbogen bilden einen Winkel von 90° - 120° und die Unterarme liegen auf der Tischplatte auf. Die Tischkante sollte dabei nicht gegen die Unterarme drücken.

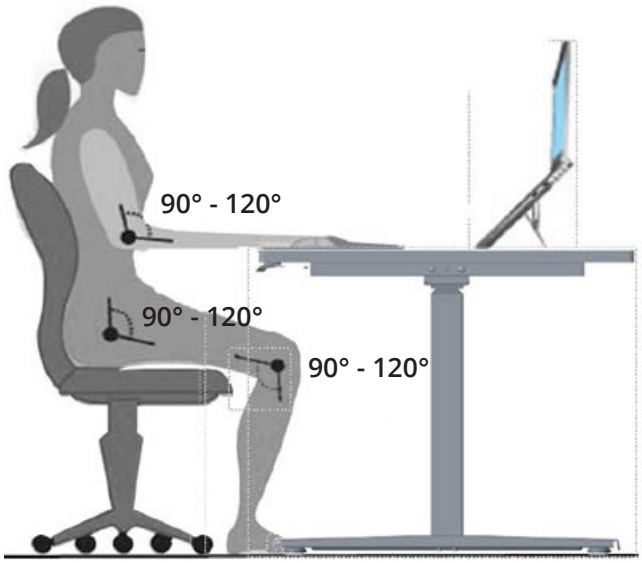

LIEFERUMFANG

Karton 1/2 | L 685 x B 245 x H 130 mm | 17,2 Kg

1	Hubsäule mit Kopfmotor	2 Stück	☐
9	Steuereinheit	1 Stück	☐
10	Verbindungskabel (1m) von Hubsäulen zur Steuereinheit	2 Stück	☐
11	Netzkabel (3,05m)	1 Stück	☐
12	Handschalter (up/down)	1 Stück	☐
F	Senkkopf-Kreuzschlitzschraube (3,5x16) *für Plattenstärke 25mm*	10 Stück	☐
G	Linsenkopf-Kreuzschlitzschraube (3x30) *für Plattenstärke 25mm*	2 Stück	☐
H	Linsenkopf-Kreuzschlitzschraube (5x25) *für Plattenstärke 25mm*	2 Stück	☐
I	Kabelhalter	10 Stück	☐
	Montage- und Bedienungsanleitung		☐

Karton 2/2 | L 760 x B 160 x H 130 mm | 14,1 Kg

2	Fußausleger mit je 2 Stück Nivellierfüßen	2 Stück	☐
3	Plattenträger (Kurze Tischseiten): B 30 x T 30 x L 390 mm	2 Stück	☐
4	Abdeckkappen quadratisch in Gestellfarbe: L 30 x B 30 x H 5 mm	4 Stück	☐
5	Abdeckkappen rund in Gestellfarbe	4 Stück	☐
6	Plattenträger (Längs-Traverse A): B 30 x T 30 x L 515 mm	2 Stück	☐
7	Plattenträger (Längs-Traverse B): B 30 x T 30 x L 515 mm	2 Stück	☐
8	Standard U-Profile (Längs-Traversen) B 23 x T 23 x L 650 mm	2 Stück	☐
A	Zylinderkopf-Schraube (M6x15)	8 Stück	☐
B	Zylinderkopf-Schraube mit Spitze (M6x15)	12 Stück	☐
C	Innensechskant-Madenschraube (M10x25)	8 Stück	☐
D	Linsenkopf-Kreuzschlitzschraube (5x20) *für Plattenstärke 25 mm*	12 Stück	☐
E	Montage-Einsteckhülsen (je 6 Stk. vormontiert im Plattenträger 3)	24 Stück	☐
J	Beutel: Zusätzlicher Holzschraubensatz für 19 mm starke Tischplatten	1 Stück	☐
a	Inbus-Schlüssel	1 Stück	☐
b	Hex Bit	1 Stück	☐

Zusätzlich empfohlene Werkzeuge
Kreuzschraubendreher PZ1
Akkuschrauber

Montage mit 2 Personen empfehlenswert

LIEFERUMFANG

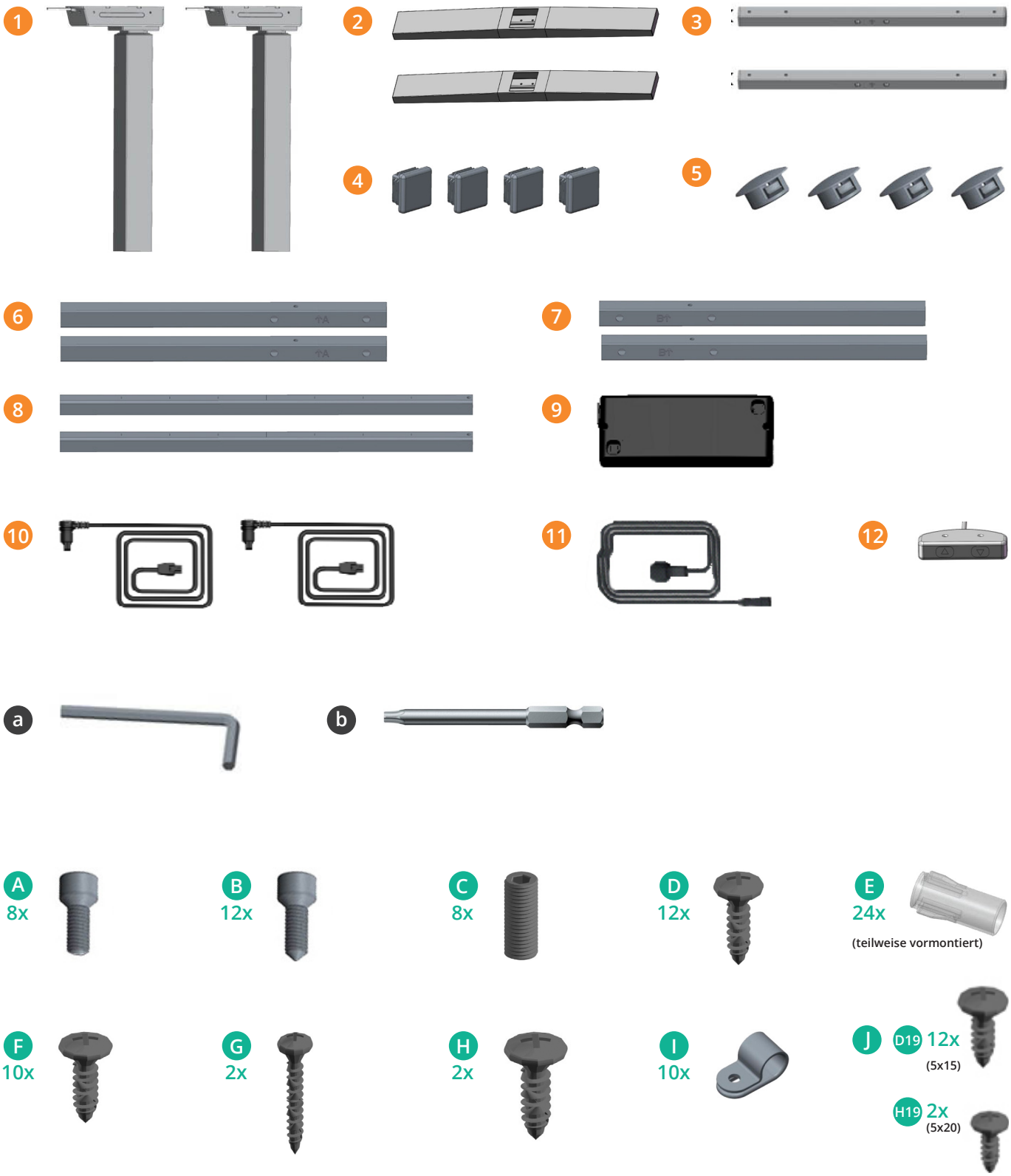

Überblick Gestellmontage

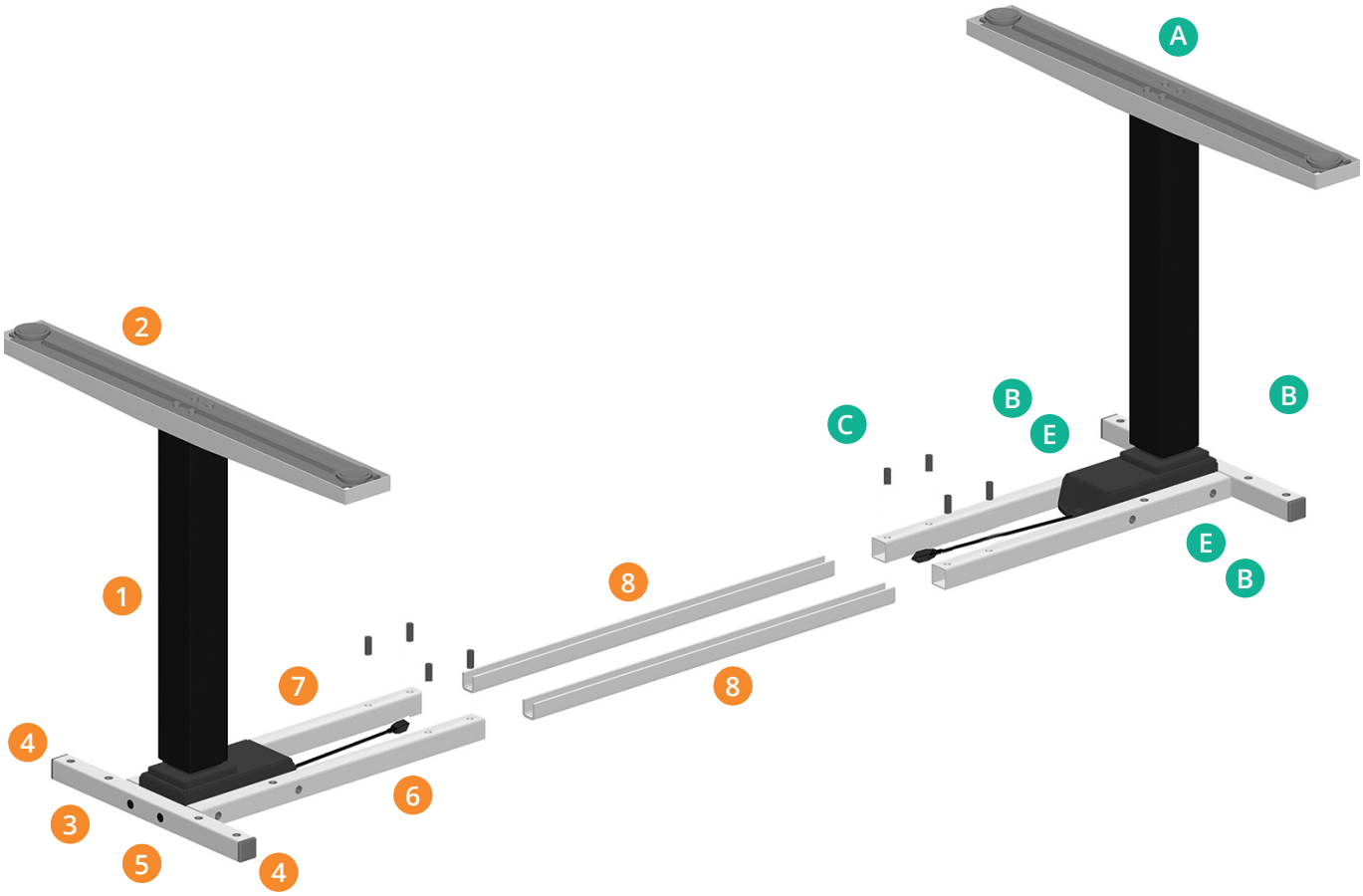

Montage der Fußausleger

1

2x 1
2x 2
8x A

Hubsäule auf den Kopfmotor drehen und vorsichtig auf dem Boden abstellen.
Fußausleger auflegen, Schrauben eindrehen und im Wechsel diagonal gegenüberliegend festziehen.
Nivellierfüße eindrehen, falls nicht schon montiert.

Den beschriebenen Vorgang an beiden Hubsäulen vornehmen.

i a oder b

Montage der Plattenträger kurze Tischseite

2

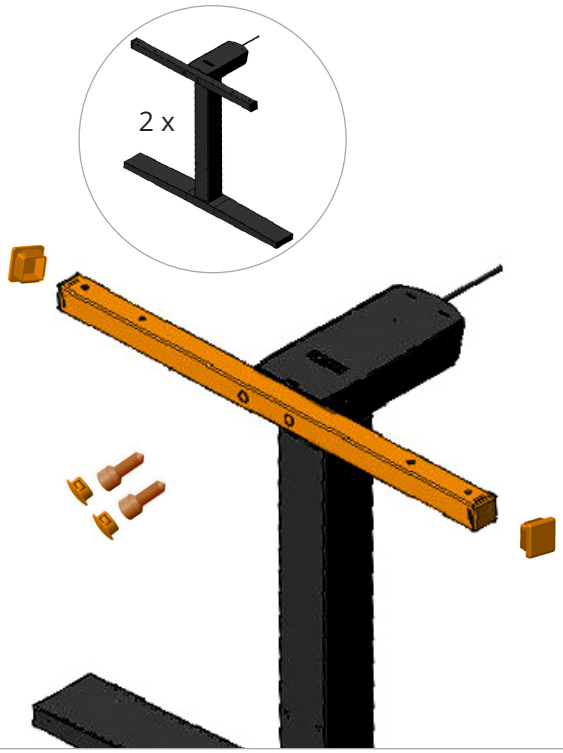

2x 3
4x 4
4x 5
4x B

Plattenträger (kurze Tischseiten L: 390 mm) mit den Hubsäulen verschrauben.
Die Pfeile darauf zeigen bitte nach oben in Richtung Tischplatte.
Die Einsteckhülsen E sollten bereits beim Plattenträger 3 vormontiert sein, so dass dieser direkt mit der Hubsäule verschraubt werden kann.
Die Enden der Plattenträger mit quadratischen und
die Schraublöcher mit runden Abdeckkappen verschließen.

Den beschriebenen Vorgang an beiden Hubsäulen vornehmen.

i a oder b

Montage der Plattenträger lange Tischseite

3

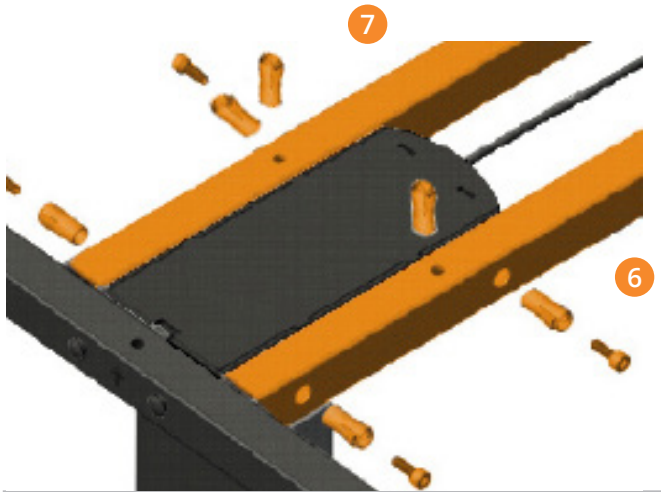

1x 6
1x 7
6x E
4x B

Die beiden Längs-Traversen 6 (A) und 7 (B) (L: 515 mm) mit dem Kopfmotor der Hubsäule verbinden.
Diese werden bitte so ausgerichtet, dass die Schraubengewinde für die Innensechskant-Madenschraube C nach unten zu den Fußauslegern gerichtet sind.
Sofern die Montage-Einsteckhülsen bereits vormontiert sind, direkt mit den Zylinderkopf-Schrauben fixieren.

4

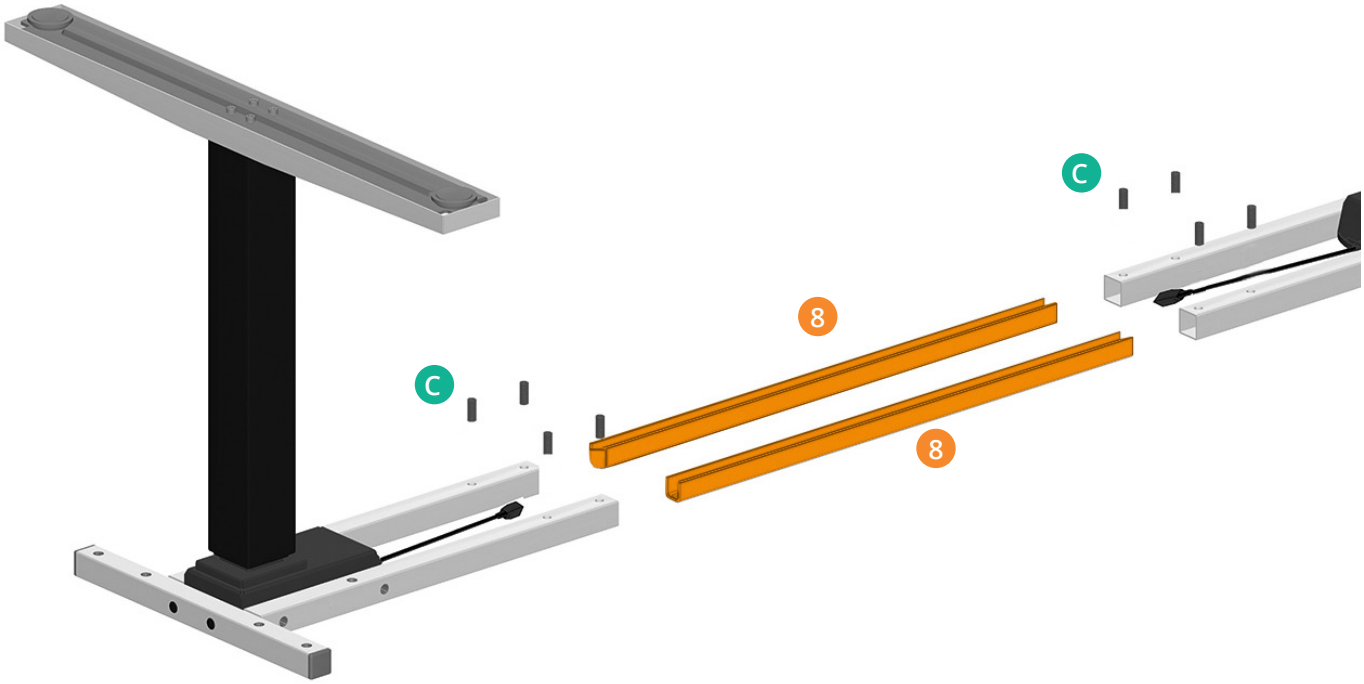

Das Hubsäulenpaar zueinander stellen und die U-Teleskopschienen 8 *mindestens* bis zur 1. Markierung in die Traversen 6 und 7 schieben. Prüfen, ob die Montage-Einsteckhülsen bereits vormontiert sind, ansonsten bitte vornehmen und anschließend die Teile mit den Innensechskant-Madenschrauben festziehen.

Bei Verwendung eines Verlängerungs-Adapters, der ab Plattenbreite 2000mm empfohlen wird, werden die Standard-U-Profile 8 der Länge 650 mm mit der längeren Variante L 1050 ersetzt und laut beiliegender Anleitung montiert.

i a oder b

Montage Tischplatte

5

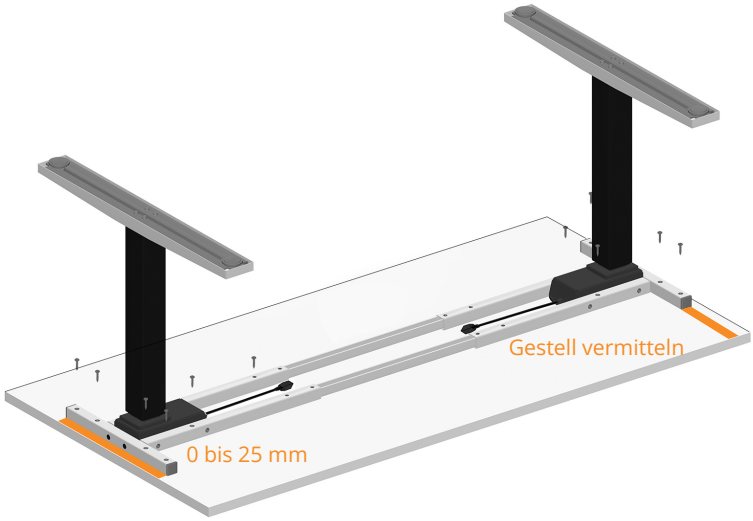

Tischplatte auf den Fußboden legen. Bitte darauf achten, dass diese dabei nicht beschädigt oder verkratzt wird. Das Tischgestell aufsetzen und exakt ausrichten.

Das Gestell kann so breit teleskopiert werden, dass es flächenbündig mit der Tischkante abschließt.

Idealerweise beträgt der Plattenüberstand 0 bis 25 mm.

a oder b

5a

12x D

oder 12x D19

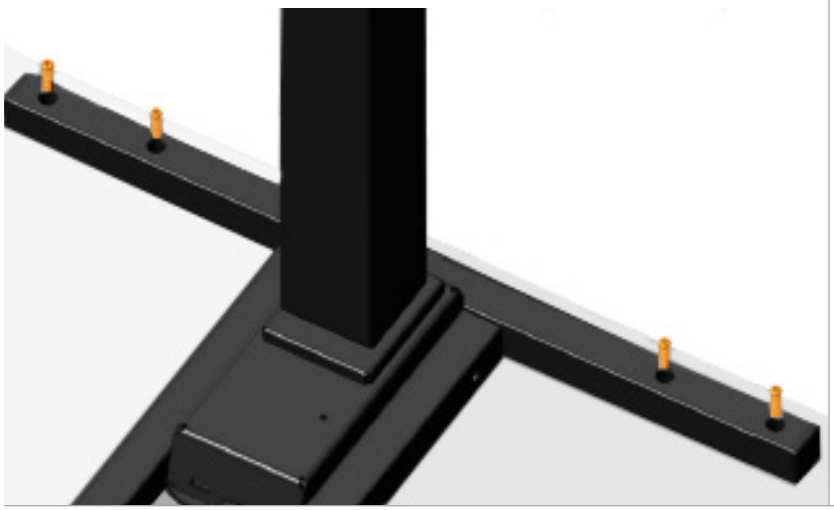

Die Tischplatten werden zuerst mit mit den Plattenträgern an den kurzen Tischseiten fixiert, dann werden die restlichen 4 Schrauben an den Längstraversen befestigt.

Es wird ein Kreuzschraubendreher oder ein Akkuschrauber benötigt.

Bitte auf die zur Tischplattenstärke passende Schraubenlänge achten.

D für Plattenstärke 25mm

D19 für Plattenstärke 19mm

Hinweis zum GS-Prüfsiegel

Der Unterbau des Imperio® Lift ist ein auf Bauart nach DIN EN 527-1:2011, DIN EN 527-2:2019 und den Normen EK5/AK3 13-01:2018 sowie DIN-Fachbericht 147:2006 geprüftes, höhenverstellbares Tischgestell.

Ausschließlich mit der in der Produktbeschreibung montierten Tischplatte in Lichtgrau Dekor mit einem Kantenradius von 3mm erhält der Schreibtisch das Zertifikat für "Geprüfte Sicherheit":

Büro-Arbeitstisch-Typ D nach DIN EN 527-1 für Platte 1400 x 800 x 25mm
Büro-Arbeitstisch-Typ A nach DIN EN 527-1 für Platte 1600 x 800 x 25mm
Büro-Arbeitstisch-Typ A nach DIN EN 527-1 für Platte 1800 x 800 x 25mm

Hinweis zum Bauart-Zertifikat und zum GS-Prüfsiegel siehe Seite 16-17

Montage der elektronischen Bauteile

6

1x 9
2x 10
10x I 1x 11
10x F 1x 12

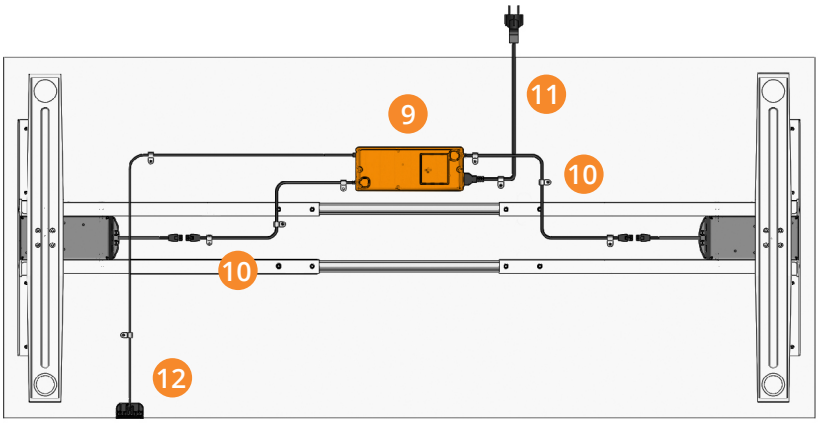

Die Steuereinheit **9** wird mit ca. 6 cm Abstand vom U-Profil mittig auf der Tischplatte angebracht. Wegen der Länge des Verbindungskabels sollte sich die Anschlussbuchse der Steuereinheit auf der Seite wie der zu montierende Handschalter befinden.

Um größtmögliche Beinfreiheit zu erhalten, wird die Steuereinheit an der vom Handschalter abgewandten Seite montiert.

Zum sauberen Verlegen und Fixieren von allen Kabeln werden die beigefügten Kabelhalter **I** mit den entsprechenden Schrauben **F** befestigt.

Da der Steh-Sitz-Tisch höhenverstellbar ist, muss das Netzkabel **11** dem Hubweg ungehindert folgen können.

6a

1x 12
2x G

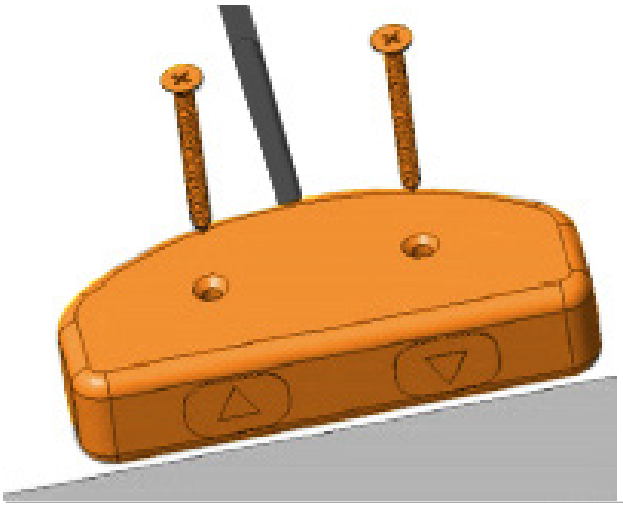

Der Handschalter lässt sich links, wie rechtsseitig montieren.
Diesen an gewünschter Stelle positionieren und ggf. auf der Tischplatte anzeichnen, Folie abziehen, ankleben und befestigen.

Es wird ein Kreuzschraubendreher oder Akkusschrauber benötigt.

Schrauben bitte nur handfest anziehen, ansonsten werden die elektronischen Bauteile im Gehäuse beschädigt.

6b

1x 9
2x H
oder 2x H19

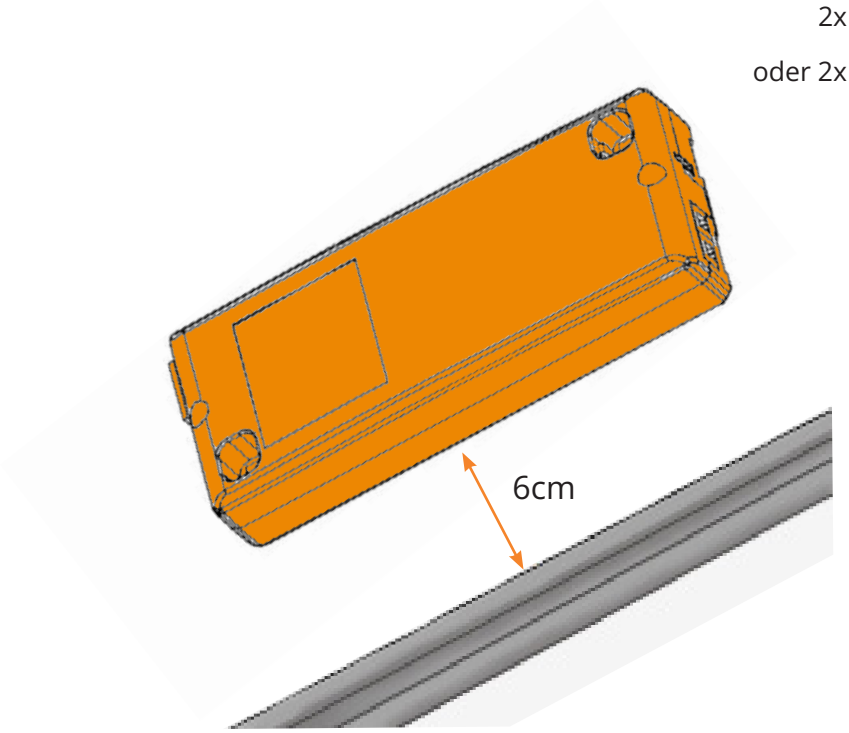

Die Steuereinheit wird mit 2 Schrauben an der Tischplatte befestigt.
Sofern ein Kabelsammler montiert werden soll, bitte den Abstand von 6 cm zum U-Profil einhalten.

Es wird ein Kreuzschrauben-dreher oder Akkusschrauber benötigt.

Schrauben bitte nur handfest anziehen, ansonsten werden die elektronischen Bauteile im Gehäuse beschädigt.

Bitte auf die zur Tischplattenstärke passende Schraubenlänge achten.

H für Plattenstärke 25mm

H19 für Plattenstärke 19mm

6c

10x I
10x F

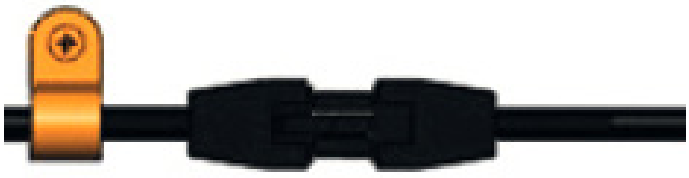

Nach der sauberen Verlegung der Kabel werden diese mit den 10 beigelegten Kabelhaltern **I** mit den entsprechenden Schrauben **F** befestigt.

Es wird ein Kreuzschrauben-dreher oder Akkusschrauber benötigt.

BEDIENUNGSANLEITUNG

ZUERST RESET

Vor Inbetriebnahme muss der Tisch resettet werden.
Bitte vor dem RESET unbedingt alle Steckverbindungen auf korrekten Sitz überprüfen.

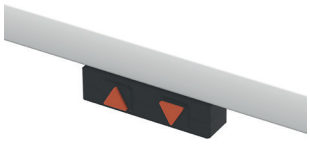

RESET: Beide Taster am Handschalter für ca. 5-7 s gleichzeitig gedrückt halten, bis die Hubsäulen sich bewegen.

Das Gestell fährt langsam zur untersten Position und dann wieder etwas nach oben.

Ihr neuer Imperio® Lift jetzt betriebsbereit.
Wenn der Reset nicht erfolgreich war, wiederholen Sie bitte den Vorgang.

HANDSCHALTER BEDIENELEMENT AUF/AB

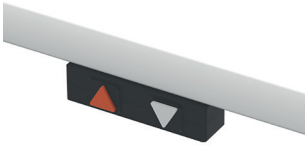

Tisch fährt nach oben.

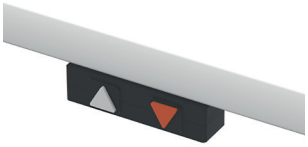

Tisch fährt nach unten.

DAS SOLLTEN SIE WISSEN:

- Die Schrauben von Zeit zu Zeit auf festen Sitz, die Kabel auf Schadfreiheit prüfen.
- Das Gestell über die Höheneinstellschrauben der Fußausleger stets spannungsfrei und eben ausrichten.
- Der Sicherheitsabstand zu nicht bewegten Elementen muss mindestens 25 mm betragen.
- Im Auslieferungszustand können die Hubsäulen einen leichten Ölfilm zeigen. Dieser kann mit einem weichen Tuch entfernt werden.
- Gleichmäßig verteilte Maximallast inkl. Tischplatten: ca. 80 Kg
  Hinweis: Der Imperio® Lift ist nicht für den Lasten- oder Personentransport geeignet.

TECHNISCHE SPEZIFIKATIONEN

Anleitungsversion	Imperio Lift – 26.04.2021 | Rev.: 11.10.2021
Baujahr	2021
Ursprungsland	PRC
System	2-stufig
Material	Stahl und Kunststoff
Hub (max.)	65 cm
Max. Traglast ohne Tischplatte	100 Kg
Max. Traglast inkl. Tischplatten	80 Kg
Eigengewicht	± 32 Kg
Geschwindigkeit bei 80 Kg Last	± 36 mm/s
Eingangsspannung	230 V~, 50/60 Hz, 400 VA
Nutzungszyklus	10% (1 Minute an / 9 Minuten aus)
Lebensdauer	10.000 Zyklen
Geräuschpegel	< 42 dB (A)
Zul. Umgebungstemperatur	15-30 °C
Zul. Umgebungstemperatur (Lagerung)	10-50°C
Zul. Luftfeuchtigkeit	< 85%
Zul. Luftfeuchtigkeit (Lagerung)	< 50%
Standby Stromverbrauch	0,3 W

Nur in geschlossen Räumen einsetzbar.

Abmessungen

Gestellhöhe minimal in mm (ohne Tischplatte)	600
Gestellhöhe maximal in mm (ohne Tischplatte)	1250
Hubhöhe in mm	650
Gestellbreite teleskopierbar in mm	1090 - 1600
Plattenträger-Tiefe in mm	585
Fußausleger-Länge in mm	740
Zulässige Last inkl. Tischplatte in Kg	80

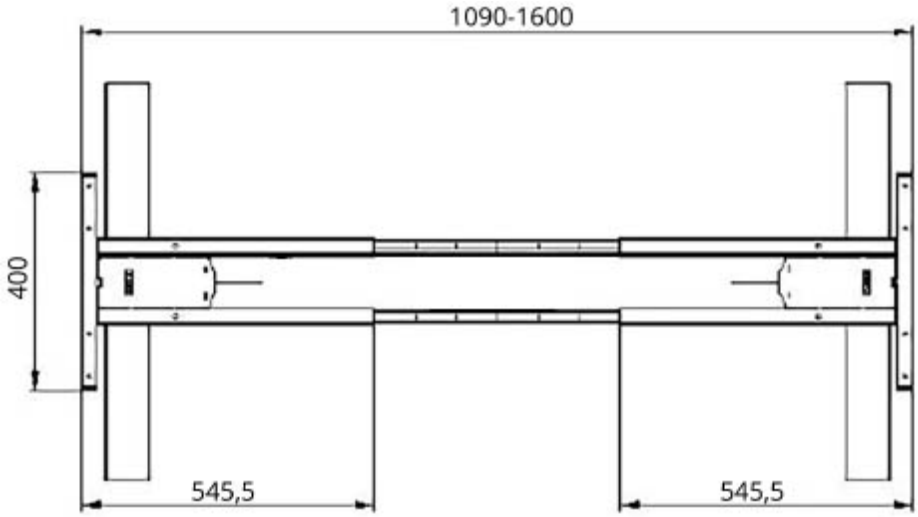

Abmessungen

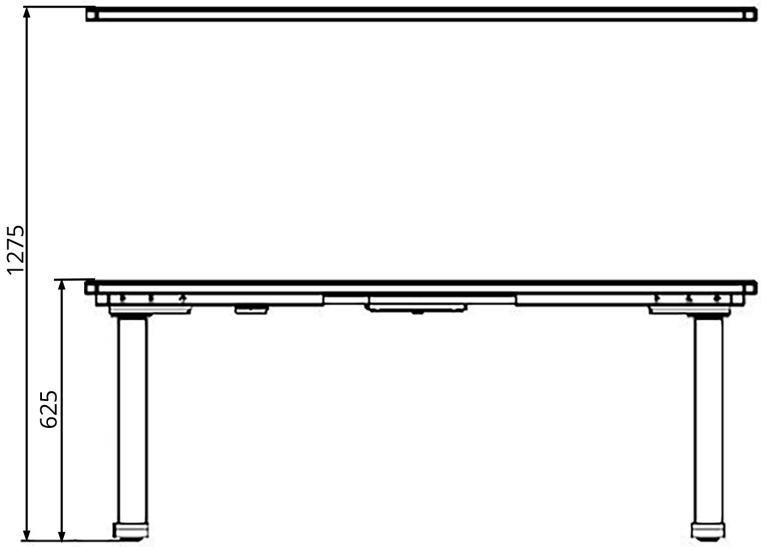

TYPENSCHILDER

Imperio® Lift Tischgestell Quadratrohr

Hinweis zum Bauart-Zertifikat

Der Unterbau des Imperio® Lift ist ein auf Bauart nach DIN EN 527-1:2011, DIN EN 527-2:2019 und den Normen EK5/AK3 13-01:2018 sowie DIN-Fachbericht 147:2006 geprüftes, höhenverstellbares Tischgestell.

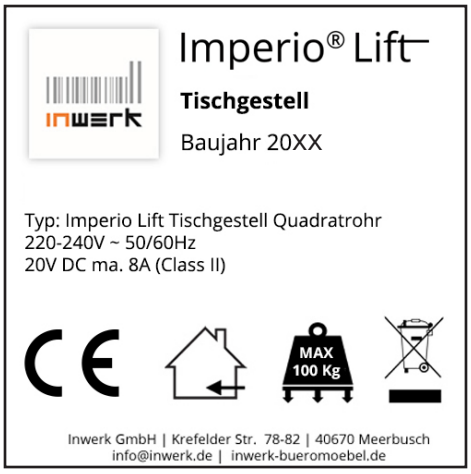

TYPENSCHILDER

Imperio® Lift Schreibtisch höhenverstellbar Quadratrohr

Hinweis zum GS-Prüfsiegel

Ausschließlich mit der in der Produktbeschreibung montierten Tischplatte in Lichtgrau Dekor mit einem Kantenradius von 3mm erhält der Schreibtisch das Zertifikat für "Geprüfte Sicherheit":

Büro-Arbeitstisch-Typ D nach DIN EN 527-1 für Platte 1400 x 800 x 25mm
Büro-Arbeitstisch-Typ A nach DIN EN 527-1 für Platte 1600 x 800 x 25mm
Büro-Arbeitstisch-Typ A nach DIN EN 527-1 für Platte 1800 x 800 x 25mm

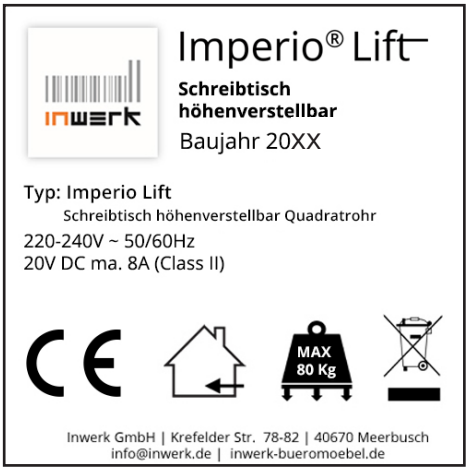

BETRIEBSHINWEISE

Bitte die Allgemeinen und Sicherheitshinweise auf den Seiten 3 - 5 beachten und insbesondere:

- Kinder dürfen sich nicht unbeaufsichtigt in der Nähe des Tisches aufhalten, da sie die Gefahren eventuell nicht korrekt einschätzen und sich erheblich verletzen können bis hin zur Todesfolge.
- Bitte die maximale Einschaltzeit von 1 Minuten nicht überschreiten.
- Bitte sicherstellen, dass ausreichend Platz vorhanden ist, um Zusammenstöße zu vermeiden. Dies gilt insbesondere dann, wenn sich Gegenstände wie Bildschirme, Schreibtisch-lampen und sonstige Arbeitsmaterialien auf der Arbeitsfläche befinden.

FEHLFUNKTIONEN

Sollte sich das Gestell bzw. der Tisch ohne willentliche Bedienung durch eine Person selbständig bewegen, bitte die Gefahrenzone verlassen und ein Eingreifen vermeiden sowie direkt den Netzstecker ziehen. Bitte den Inwerk-Service kontaktieren und solange auf den Einsatz des Arbeitstisches verzichten, bis dieser vollständig und fachmännisch erfolgreich repariert wurde. Sollten ungewöhnliche Geräusche, Rauch-bildung, Qualm und dergleichen auftreten, ist der Tisch außer Betrieb zu nehmen. Auch hier ist auf den Einsatz des Tisches zu verzichten, bis dieser wieder fachmännisch erfolgreich Instand gesetzt wurde. Der Arbeitstisch ist grundsätzliche nicht mehr zu benutzen, wenn Sicherheitsrisiken auftreten sollten.

SERVICE

Bei Störungen oder Sicherheitsrisiken ist der **Inwerk-Service** zu kontaktieren unter **02159 - 69 640 - 0** oder **06409 – 6619 - 0**

Bitte Kaufdatum sowie die Montage- und Bedienungsanleitung bereithalten!

ENTSORGUNG

Tisch außer Betrieb nehmen

Netzstecker aus der Steckdose ziehen.

Tisch demontieren und entsorgen

In umgekehrter Reihenfolge wie bei der Montage vorgehen.
Dabei die unterschiedlichen Werkstoffe getrennt und umweltgerecht entsorgen.
Bitte nationale Vorschriften beachten!

STÖRUNGSBEHEBUNG

Problem	Kontrolle	Maßnahme
Tischgestell reagiert nicht!	Die Netzspannung muss 230 V betragen Sind alle Anschlüsse und Steckverbindungen korrekt?	• Eventuell mit einem anderen Verbraucher prüfen • Alle Anschlüsse prüfen und evtl. lösen und neu verbinden, bis die Stecker einrasten • RESET durchführen
Das Tischgestell reagiert nicht, obwohl alle Kabel-Verbindungen vorhanden sind!	Bitte alle Kabel-Verbindungen an den Kontaktstellen erneut prüfen	• Den Twisted-Pair-Stecker (Steckplatz für Handschalter) lösen und im Steckplatz-Inneren prüfen, ob eine LED-Diode in grün oder blau leuchtet • LED-Diode leuchtet: Stecker einstecken, bis er einrastet und RESET durchführen • LED-Diode leuchtet nicht: Neue Steuer-box über Inwerk-Service anfordern
Eine der Hubsäulen lässt sich nicht mehr verstellen!	Bitte alle Kabel-Verbindungen an der betreffenden Seite prüfen	• Alle Stecker lösen und neu verbinden, bis diese einrasten • Hubsäulen-Stecker der Reihe nach an der Steuereinheit tauschen, so dass jede Hubsäule einmal an Buchse 1 angeschlos-sen wurde. Nach jedem Tausch ein Reset durchführen • Bei Misserfolg: neue Hubsäule(n) bei Inwerk-Service anfordern, wenn bei einer oder mehreren kein Reset ausgelöst werden kann
Gestell fährt entweder nur hoch oder nur runter!	Prüfen, ob am Handschalter der entsprechende Taster klemmt	• Eventuell wurde der Handschalter zu fest mit der Tischplatte verschraubt und das Gehäuse hat sich verformt, so dass sich der der / die Taster verklemmt hat / haben • Die beiden Befestigungs-Schrauben etwas lösen und RESET durchführen • Bei Misserfolg: neuen Handschalter über Inwerk-Service anfordern
Gestell hält an und lässt sich nur noch nach unten fahren!	Der Tisch könnte überlastet sein	• Reduzieren Sie die Belastung, die inkl. Tischplatten nicht größer als 80 Kg sein darf • Bei Misserfolg: neuen Handschalter über Inwerk-Service anfordern.
Der Auffahrschutz funktioniert nicht korrekt!	Steuereinheit ist nicht waagerecht unter der Tischplatte verschraubt.	• Die Steuereinheit wie auf Seite 13 gezeigt ca. 6 cm von der hinteren Travese entfernt befestigen. Die Anschlussbuchse für den Handschal-ter zeigt zur linken Seite

EG - KONFORMITÄTSERKLÄRUNG CE

Hiermit erklären wir

Inwerk GmbH
Krefelder Str. 78 - 82
40670 Meerbusch

02159 - 69 640 - 0
inwerk-bueromoebel.de
info@inwerk.de

in eigener Verantwortung, dass dieses Gerät

Geräteart:	**Steh-Sitz-Arbeitstisch**
Typenbezeichnung:	**Imperio Lift Quadratrohr**
Baujahr:	**2021 - 20XX**

den grundlegenden, nachfolgenden Anforderungen der EU-Richtlinien entspricht

2006/42/EG	**Maschinenrichtline | Machine Directive Quality Systems (2006/42/EC)**
2014/30/EU	**EG-Richtlinie Elektromagnetische Verträglichkeit EMV | Electromagnetic Compatibility Directive (EMC 2004/108/EC)**
2014/35/EU	**EG Niederspannungsrichtlinie | Low Voltage Directive (2006/95/EC)**

Die genannten Richtlinien werden insbesondere durch Anwendung folgender harmonisierter Normen und Verordnungen erreicht.

EMF:	EN 62233
EMV/EMC:	EN 61000-3-2+A1+A2
	EN 61000-3-3
	EN 61000-6-1 / EN 55014-1
	EN 61000-6-3+A1
Sicherheit:	EN 60335-1

Die genannten harmonisierter Normen weden durch folgende nationale Normen und Verordnungen erweitert.

EK5/AK3 13-01:2018	**Prüfgrundatz für Sicherheit und Ergonomie der von Sitz-Steharbeitstischen**
Bürotische	**EN 527-1 | EN 527-2**
DIN Fachbericht 147	**Anforderungen und Prüfungen von Büromöbeln**
AfPS GS 2019:01 PAK	**Grenzwerte Polycyclische aromatische Kohlenwasserstoffe**

Es gilt immer die jeweilige Fassung der Norm am Ausstellungstag.

Ausstelldatum: 24.03.2020

Unterschrift

Inwerk GmbH
Krefelder Str. 78-82
40670 Meerbusch
Fon 02159 69 640-0 | Fax -28
info@inwerk.de | www.inwerk.de

Jens Hohenbild, Geschaftsführer

WIR HELFEN IHNEN GERNE WEITER

Senden Sie uns einfach eine E-Mail an service@inwerk.de
Telefonisch erreichen Sie uns unter: +49 2159 69640-0.

www.inwerk.de