03|2025

MasterLounge - Modulares Soft Seating System

Montage- und Bedienungsanleitung

MADE BY INWERK

Design & Engineering by Inwerk®, Germany

LIEFERUMFANG

Hocker

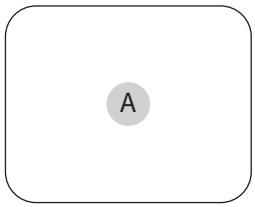

Rückenlehne

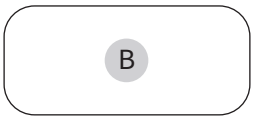

Eckelement

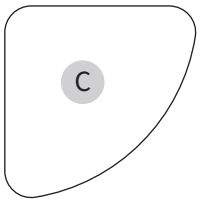

Hocker lang

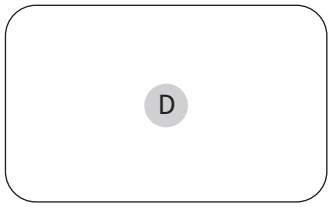

Rückenlehne Ecke

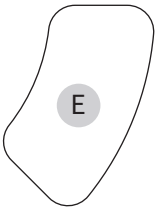

Stehsitztablar

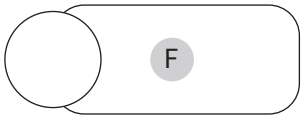

Sitzbank

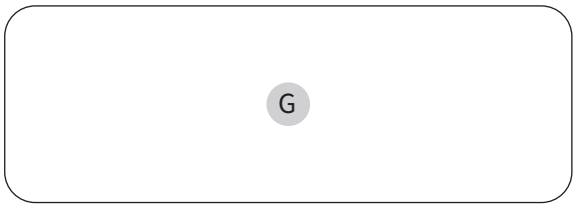

Rückenlehne Sitzbank

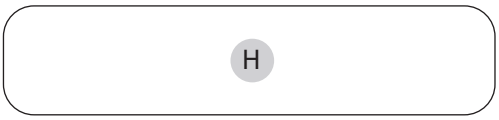

Schrauben

Distanzscheibe

Verbinder vertikal (für Rückenlehne)

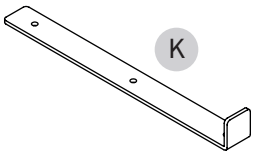

Verbinder horizontal (für Sitz)

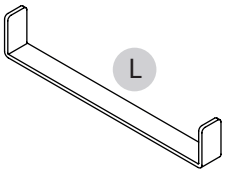

Armlehnen-Set

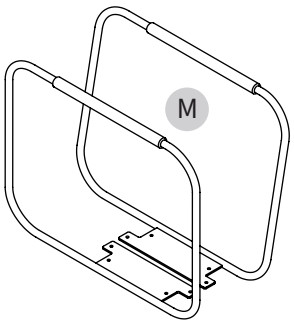

MONTAGEANLEITUNG

1 Einbau von Rückenlehnen mit Verbinder vertikal K

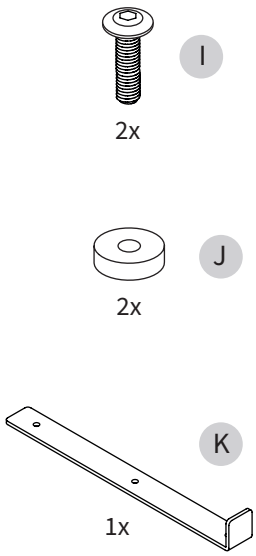

Unteransicht

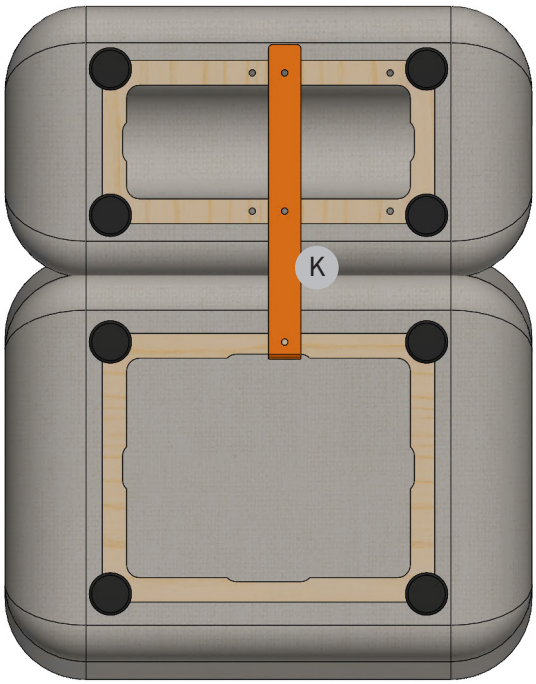

KONFIGURATION

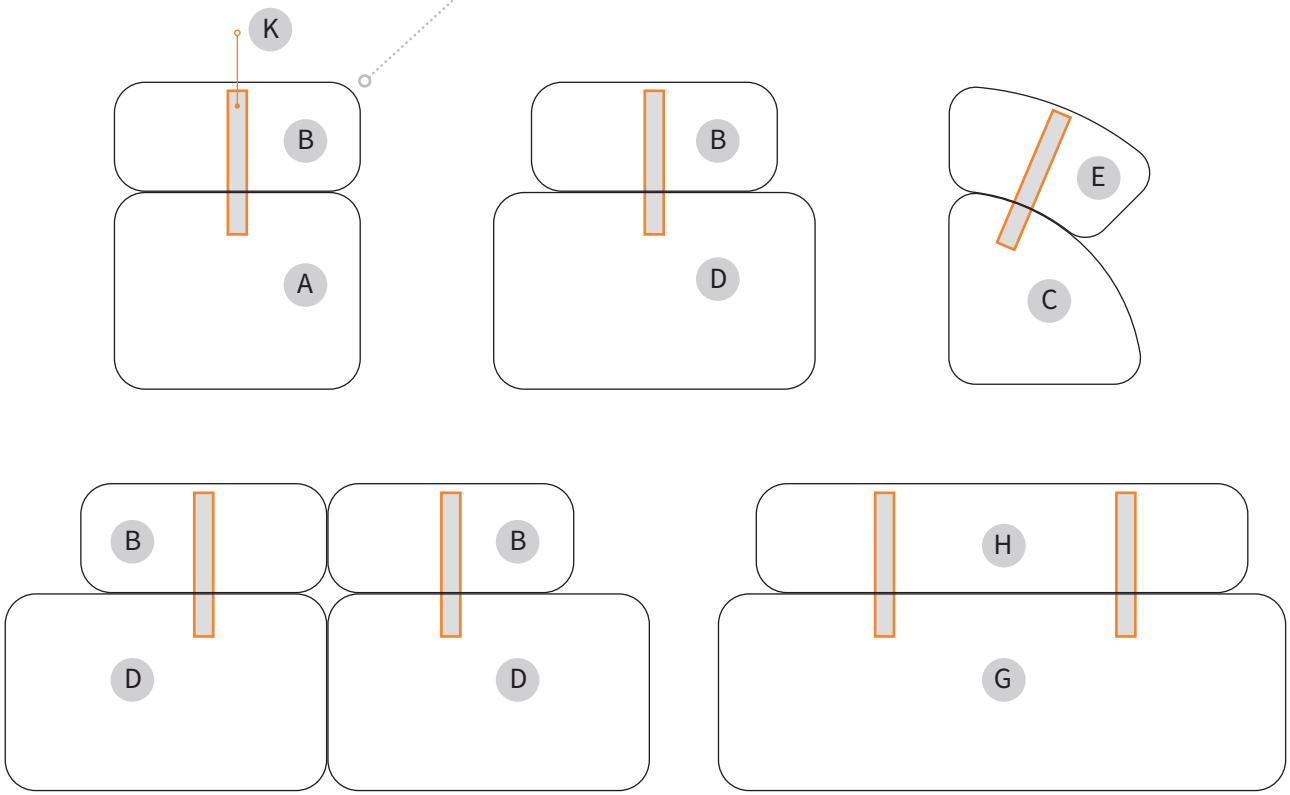

MONTAGEANLEITUNG

1 A

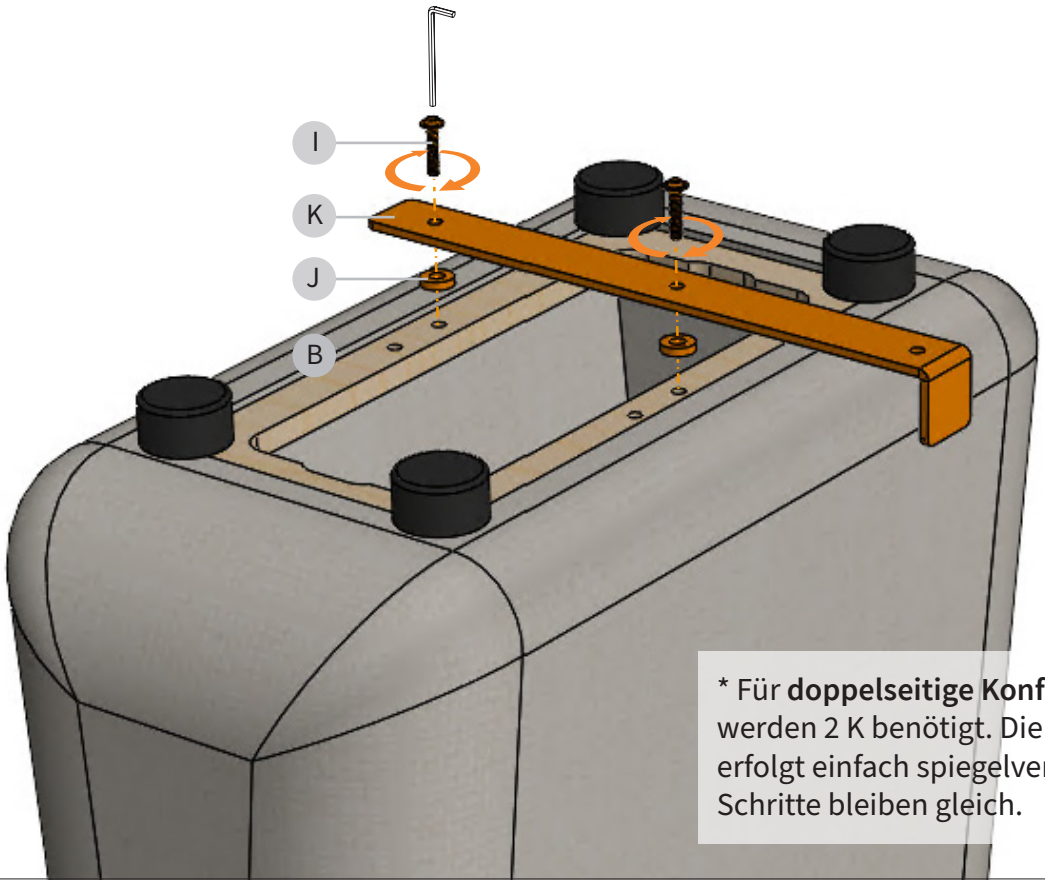

* Für **doppelseitige Konfiguration** werden 2 K benötigt. Die Montage erfolgt einfach spiegelverkehrt, die Schritte bleiben gleich.

1 B

Platziere B auf dem Boden, hebe eine Seite von A an, richte aus und drücke an B nach unten fest, sodass A in K einrastet.

* Zur **Demontage** einfach in umgekehrter Reihenfolge vorgehen.

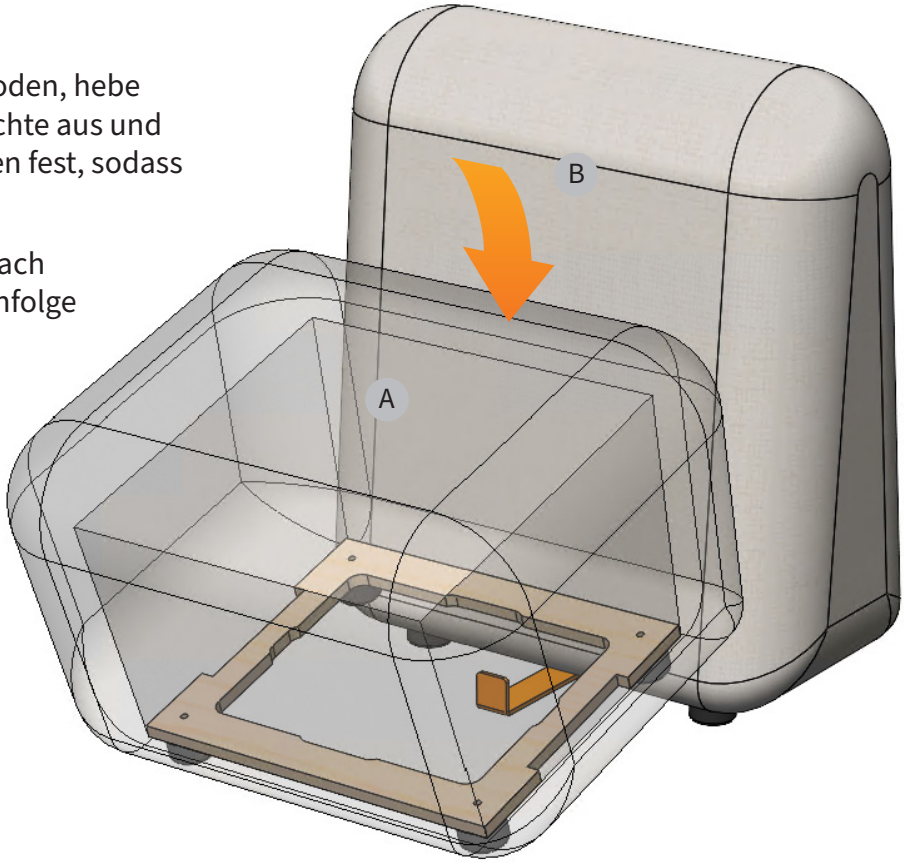

2 Einbau von Rückenlehnen mit Verbinder horizontal L

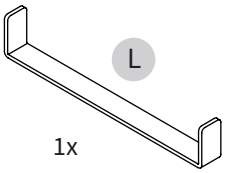

Unteransicht

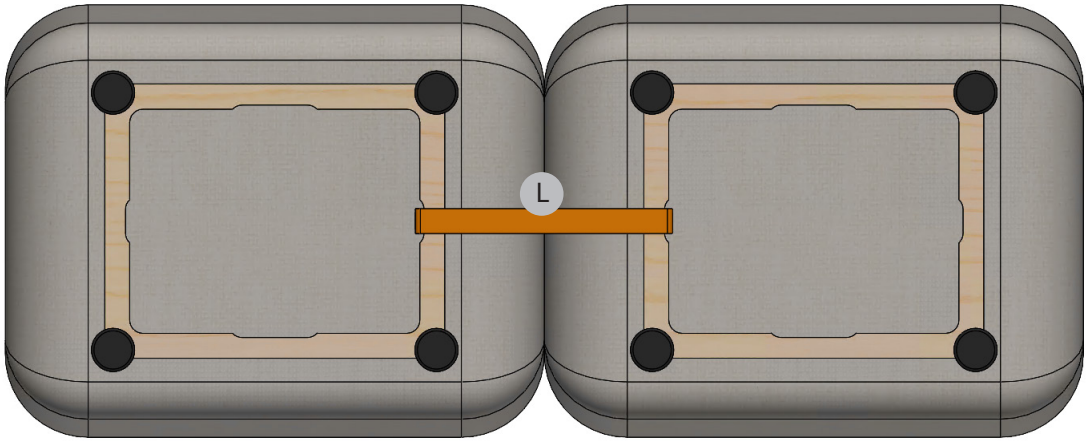

KONFIGURATION

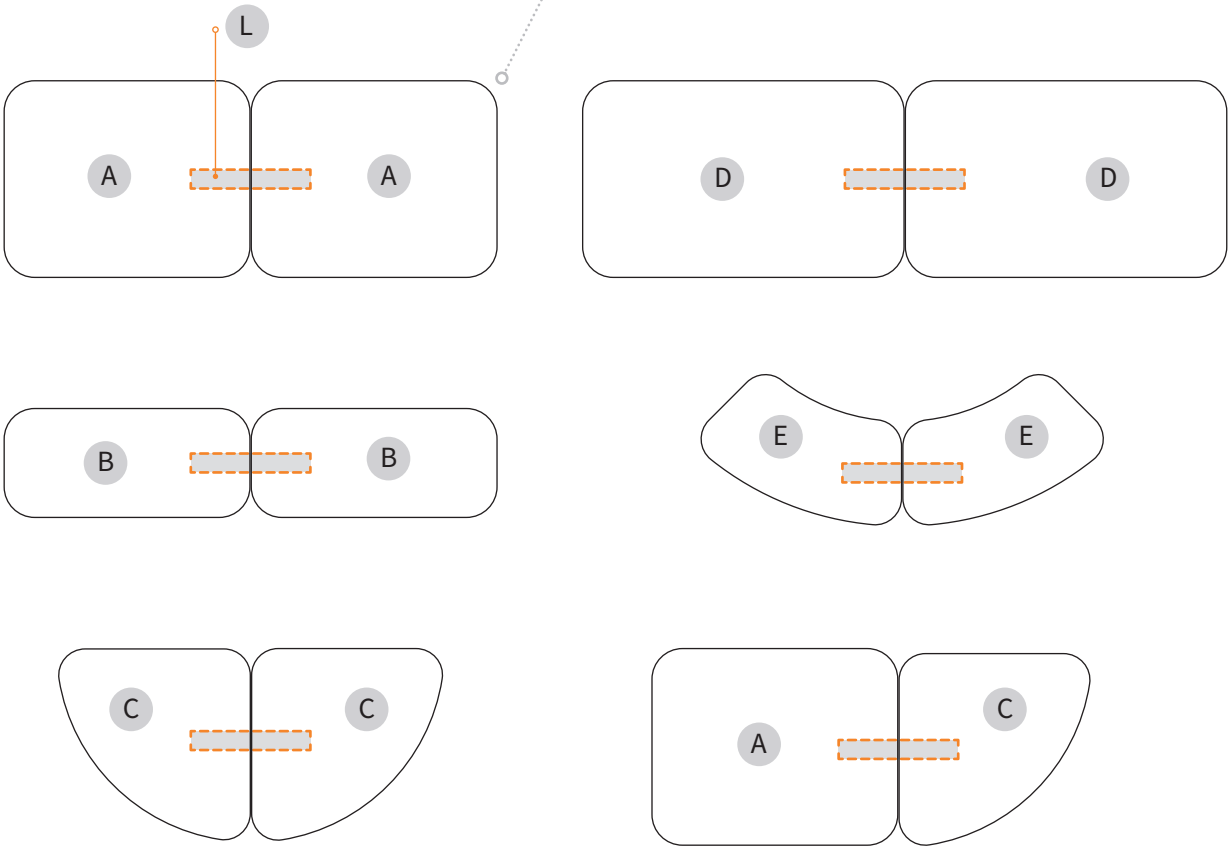

MONTAGEANLEITUNG

2 A

Platziere A(1) auf dem vorgesehenen Bodenbereich. Führe L von der Unterseite seitlich in A(1) ein und stelle sicher, dass L sich in der mittleren Aussparung von A(1) befindet. Anschließend lege L auf den Boden.

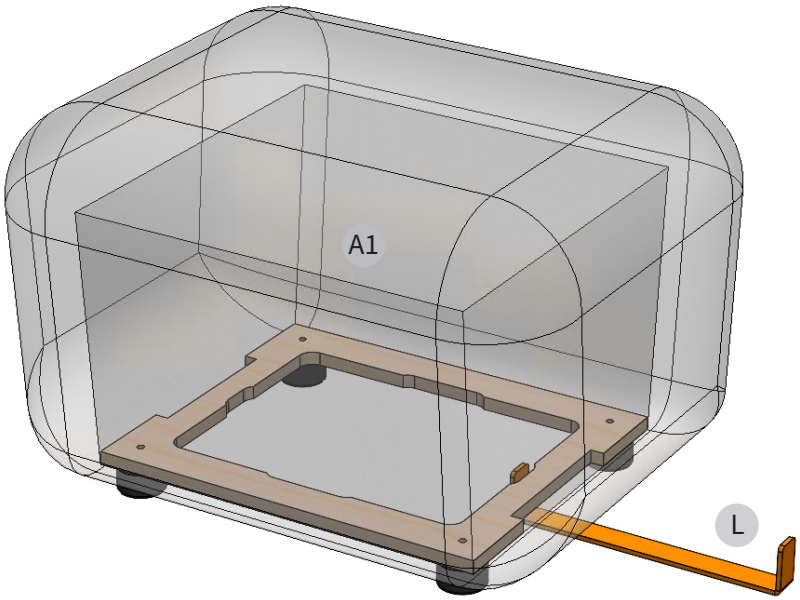

2 B

Richte das zweite A (2) an A (1) aus, hebe eine seitliche Seite an, und drücke an A (1) nach unten fest, sodass sie in L einrastet.

* Die Montage der anderen Sitzelemente erfolgt nach dem gleichen Prinzip und kann in Reihe erweitert werden.

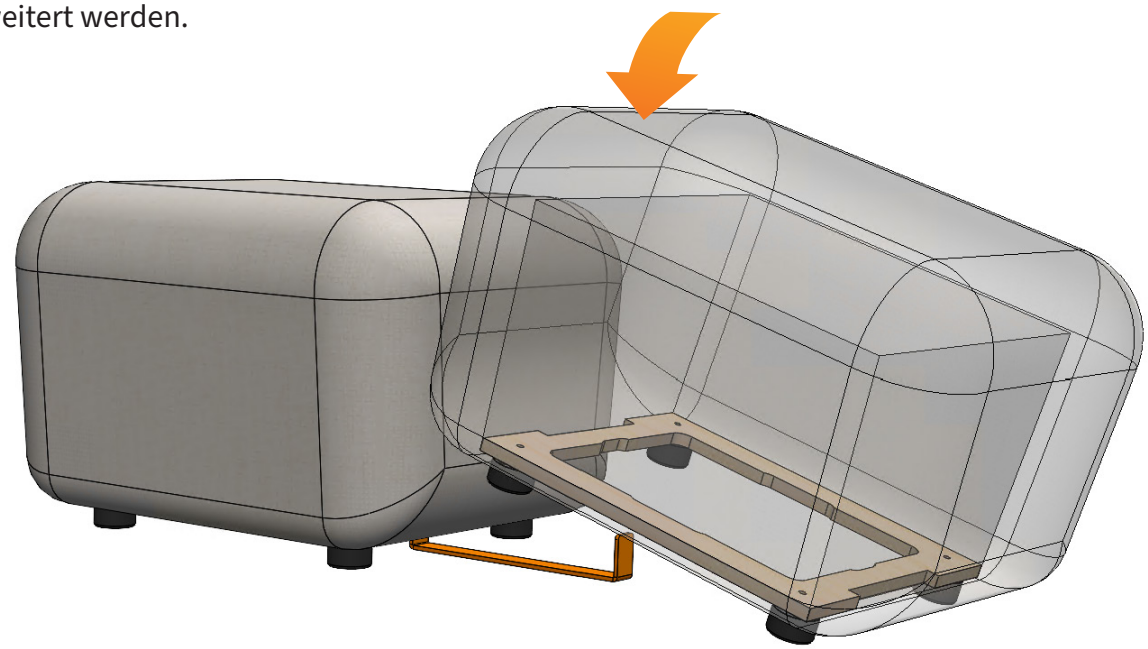

3

I

8x

J

8x

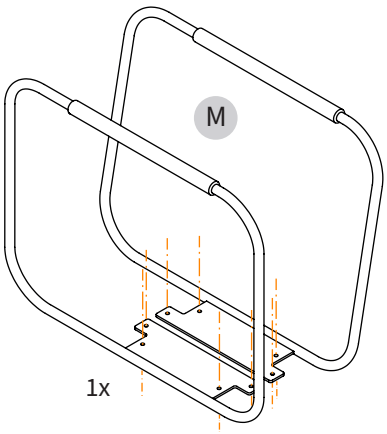

Unteransicht

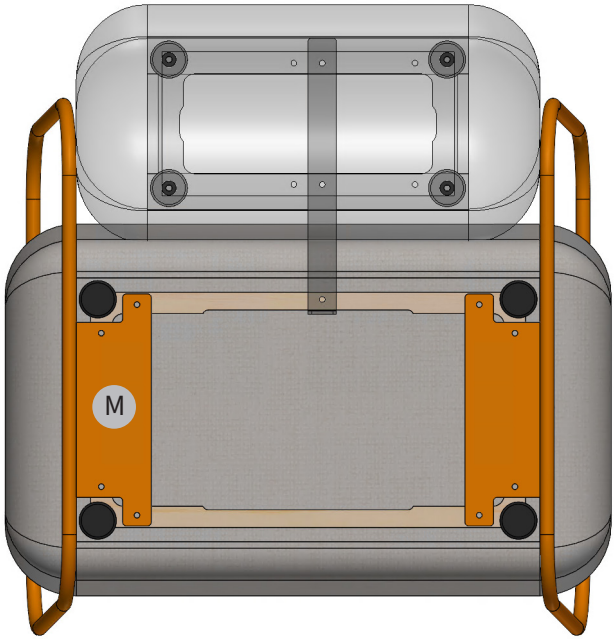

KONFIGURATION

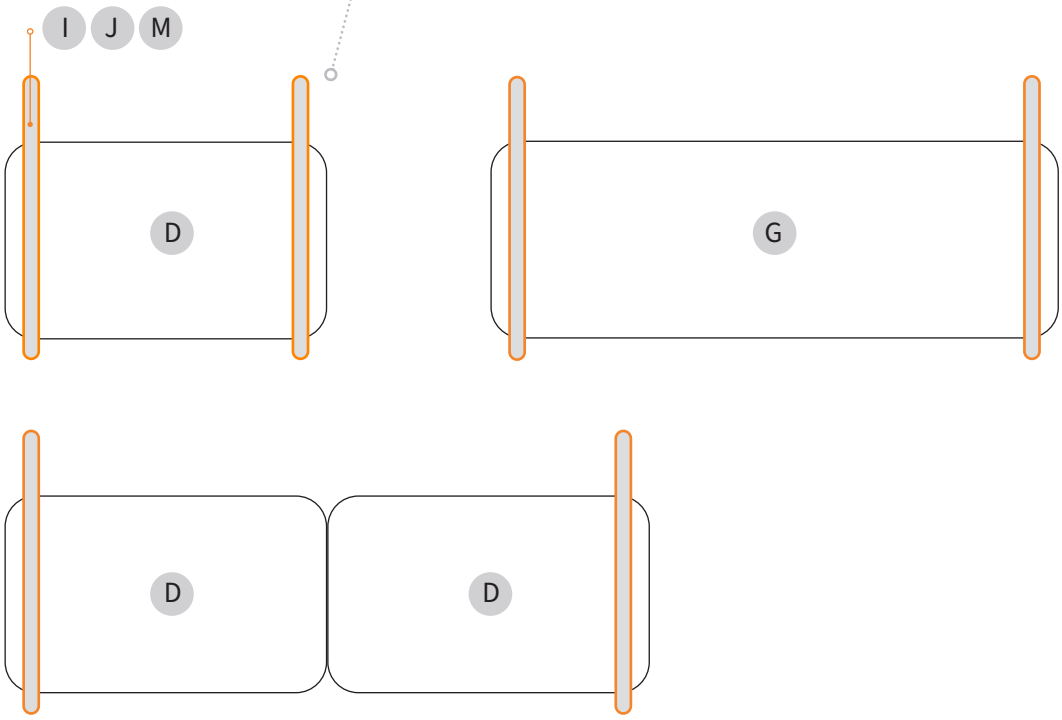

3 A

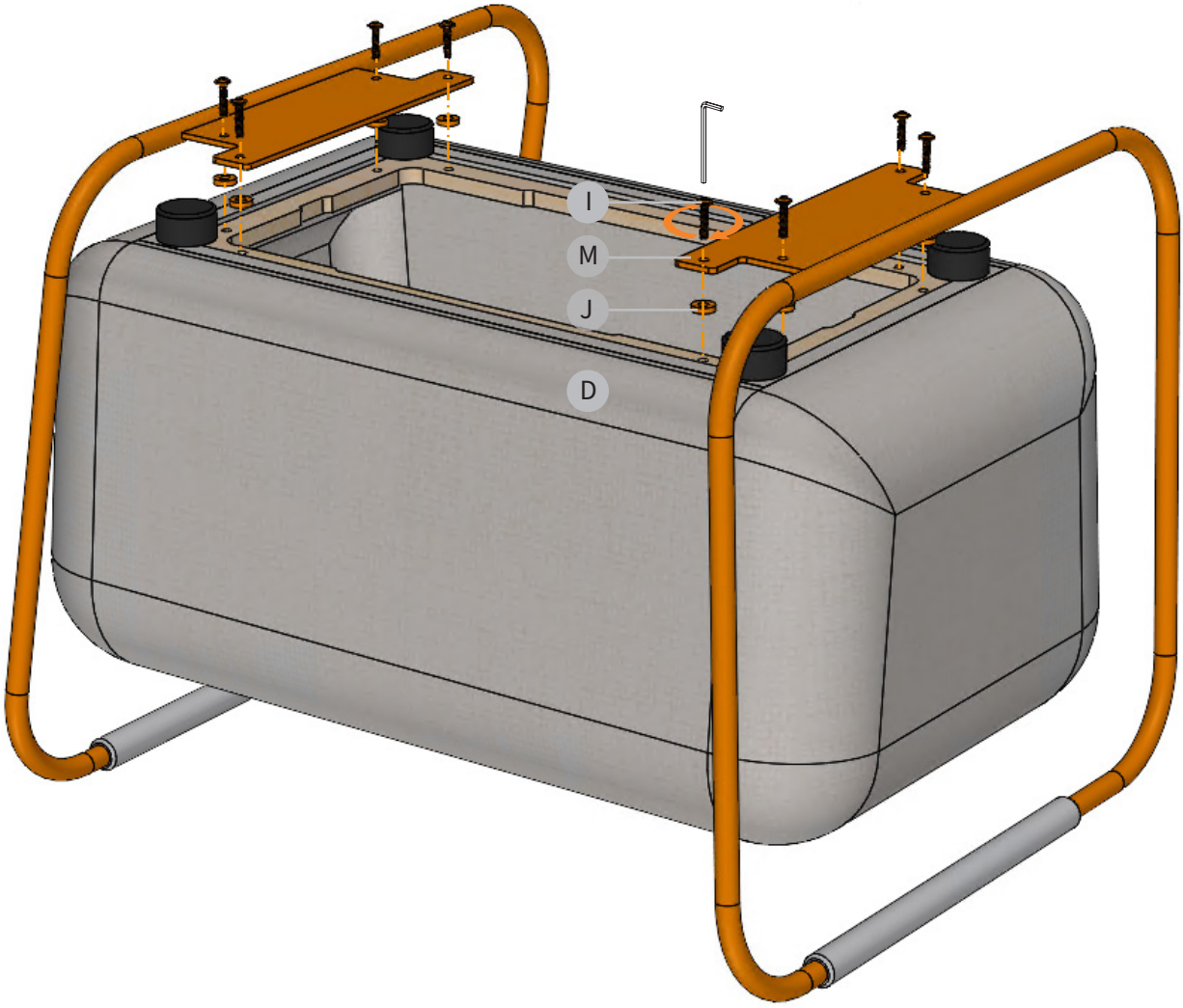

WIR HELFEN IHNEN GERNE WEITER

Senden Sie uns einfach eine E-Mail an: **service@inwerk.de**
Telefonisch erreichen Sie uns unter: **+49 2159 69640-0.**