Vielen Dank,

dass Sie sich für den Lounge Sessel Framy® entschieden haben.

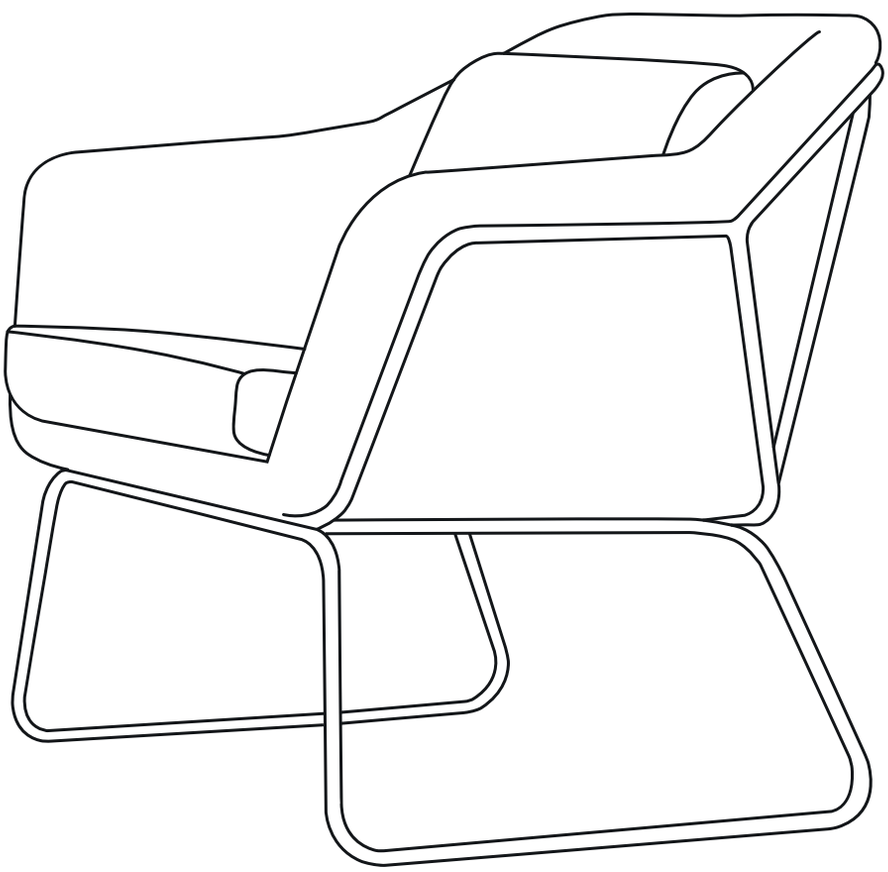

service@inwerk.de
+49 2159 69640-0

MONTAGEANLEITUNG

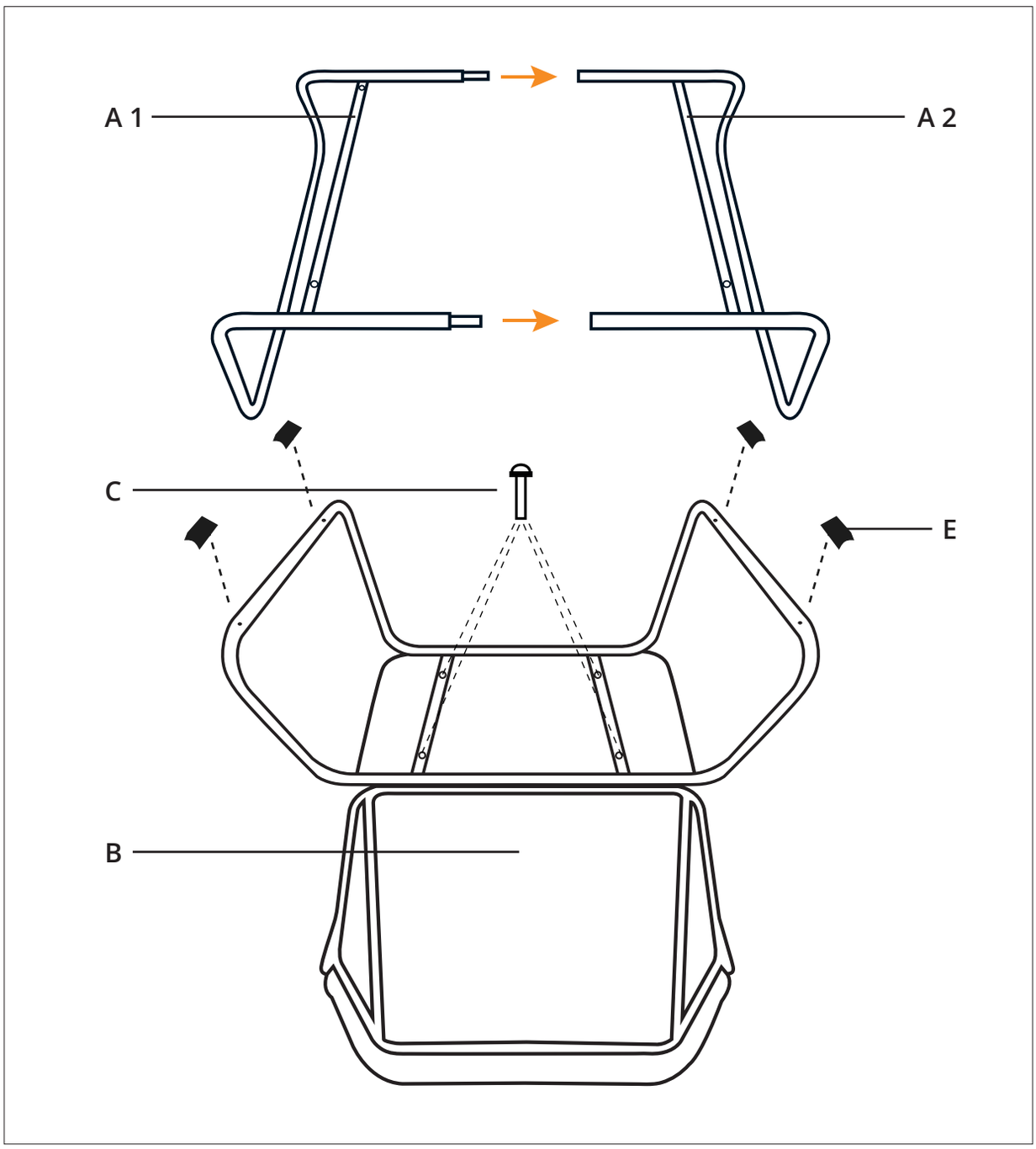

A 1

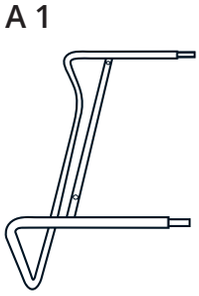

A 2

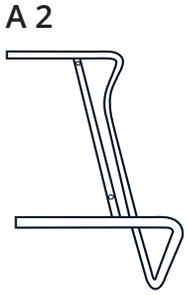

B

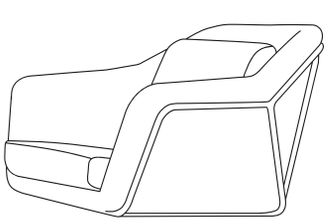

C x4

D

E

Inwerk GmbH
www.inwerk.de
www.inwerk-bueromoebel.de