Vielen Dank,

dass Sie sich für einen **VICTORIO® C** Chair entschieden haben.

service@inwerk.de
+49 2159 69640-0

Lieferumfang

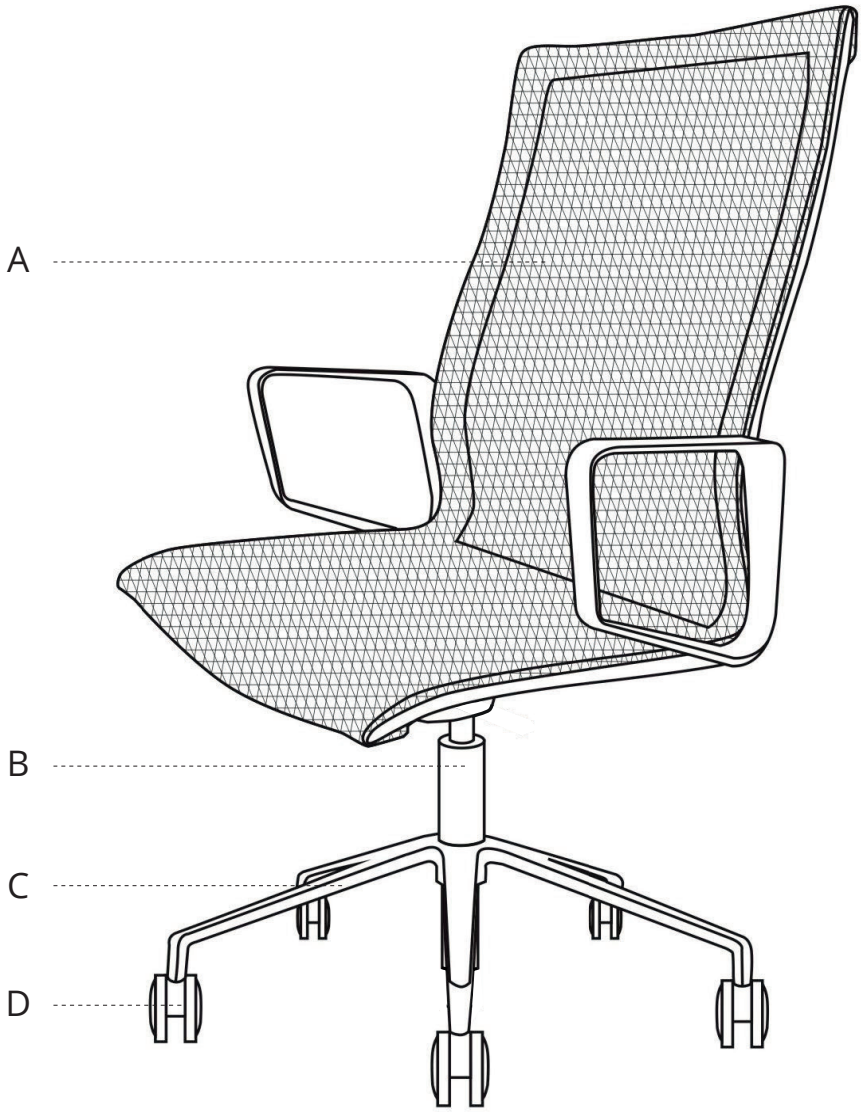

MONTAGEANLEITUNG

1

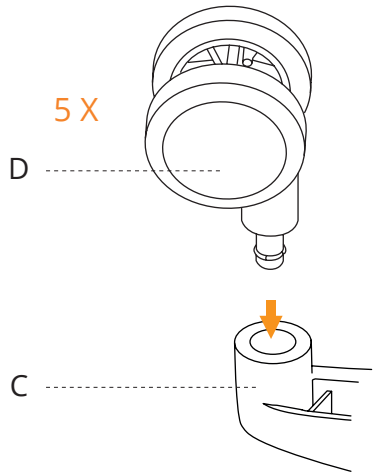

2

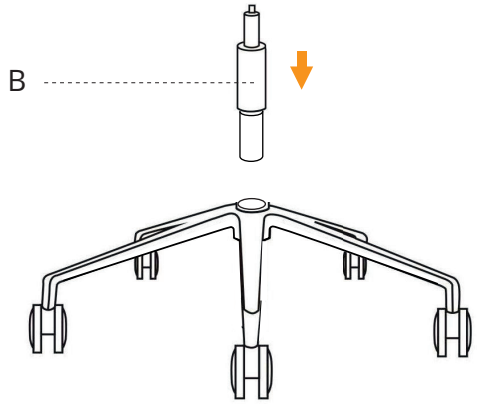

3

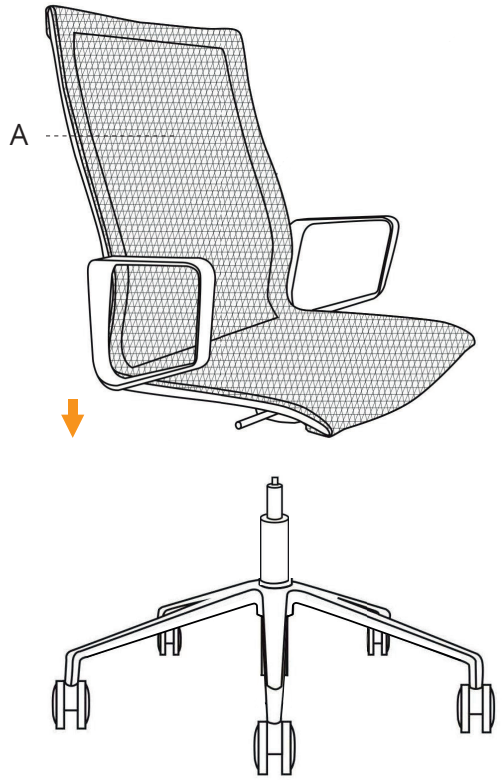

BEDIENUNGSANLEITUNG

Tipp

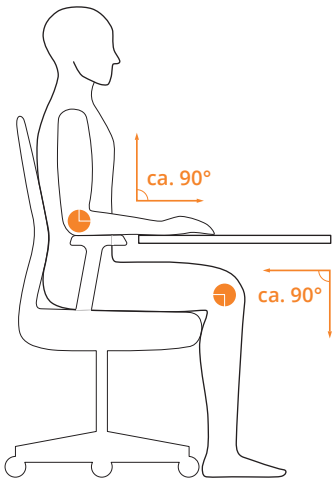

Inwerk GmbH
www.inwerk.de
www.inwerk-bueromoebel.de