Imperio® Lift

MONTAGE- UND BEDIENUNGSANLEITUNG

Vielen Dank,

dass Sie sich für einen Imperio® Lift entschieden haben.

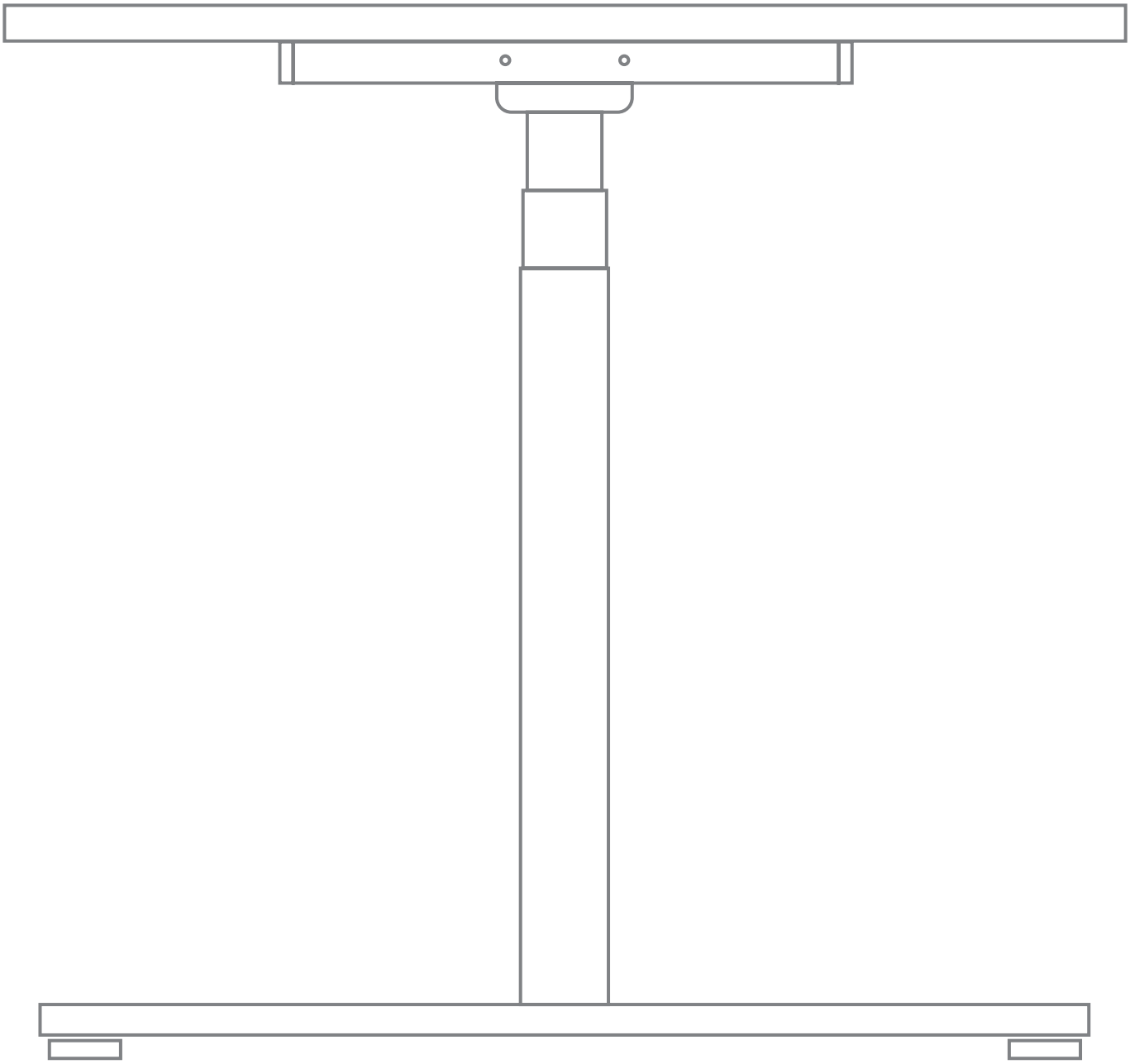

BEDIENUNGSANLEITUNG
für Rundrohr-Hubsäule

! Zuerst RESET
Vor Inbetriebnahme muss der Tisch resettet werden.

Bitte vor dem RESET unbedingt die Steckverbindungen der Hubsäulen prüfen.

RESET:
- Beide Taster am Handschalter für ca. 6 s gleichzeitig gedrückt halten
- Das Gestell fährt langsam nach unten und wieder etwas nach oben

Wenn das RESET, wie oben beschrieben, erfolgreich war, dann ist Ihr neuer Imperio® Lift jetzt betriebsbereit, ansonsten den Vorgang nochmals wiederholen.

Das sollten Sie wissen:

- Die Schrauben von Zeit zu Zeit auf festen Sitz, die Kabel auf Schadfreiheit prüfen.
- Das Gestell über die Höheneinstellschrauben der Fußausleger stets spannungsfrei und eben ausrichten.
- Der Sicherheitsabstand zu nicht bewegten Elementen muss mindestens 25 mm betragen.
- Im Auslieferungszustand können die Hubsäulen einen leichten Ölfilm zeigen.
  Dieser kann mit einem weichen Tuch entfernt werden.
- Gleichmäßig verteilte Maximallast: 75 kg
  Hinweis: Der Imperio® Lift ist nicht für den Lasten- oder Personentransport geeignet.

MONTAGEANLEITUNG

Lieferumfang:
2x Hubsäule inkl. Motor
2x Fußausleger mit 4 Stück Nivellierfüßen
2x Plattenträger (parallel zur kurzen Tischkante)
4x Plattenträger (parallel zur langen Tischkante)
2x Teleskopschienen U-Profil
1x Handschalter (up/down)
1x Steuerbox
5x Kabelhalter
4x Abdeckkappen rund
4x Abdeckkappen quadratisch
24x Montage-Einsteckhülsen
1x HexBit

Benötigte Werkzeuge:
Kreuzschraubendreher PZ2
Akkuschrauber (empfehlenswert)
Inbusschlüssel

Montage mit 2 Personen empfehlenswert

Tischplattengröße:
1600/1800 x 800 mm
2000 x 800 mm mit Verlängerungs-Adapter

Schrauben:

8x
Zylinderkopf-schraube M6x40

Fixierung Fußausleger

12x
Zylinderkopf-schraube M6x15

Fixierung Platten-träger an Hubsäulen und Fußausleger

8x
Madenschraube M10x25

Fixierung Teleskoprahmen

12x
Holzschraube 6x20

Fixierung Tischplatte mit 25mm Stärke

2x
Holzschraube 5x15

Fixierung Steuerbox

2x
Holzschraube 3x30

Fixierung Handschalter

5x
Holzschraube 3,5x15

Fixierung Kabelhalter

Übersicht:

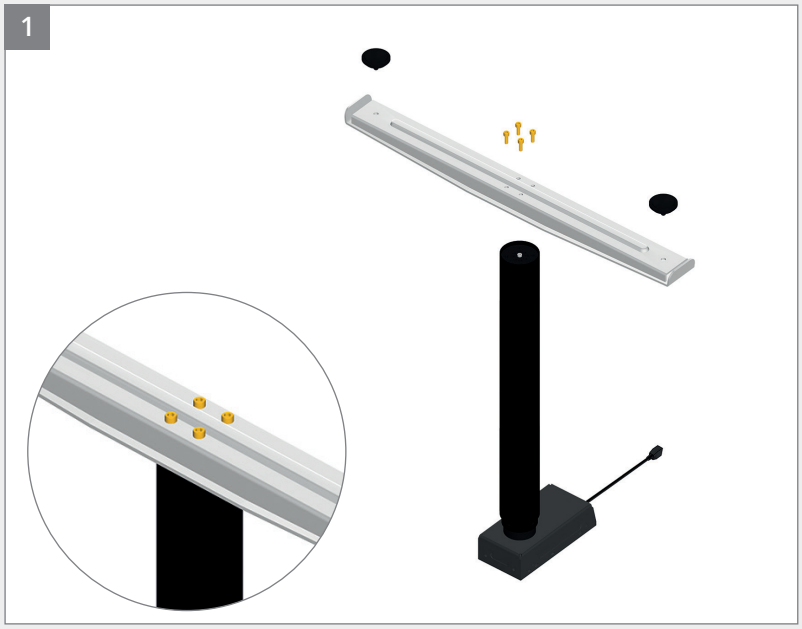

Hubsäule vorsichtig wie abgebildet auf dem Boden abstellen. Fußausleger auflegen und mit den Schrauben mehrfach über Kreuz festziehen.

Nivellierfüße eindrehen

je Hubsäule
4x Zylinderkopfschrauben M6x40

☞ Damit die Schrauben nicht in die Profile fallen, die Montage-Einsteckhülsen verwenden.

Plattenträger vor Kopf an der Hubsäule anschrauben, dafür den beiliegenden HexBit verwenden. Bei der bodenliegenden Montage zeigen die kleinen Löcher in den Profilen zum Fußboden. Abdeckkappen rund und quadratisch aufstecken. Die Montage der zweiten Hubsäule analog durchführen.

je Hubsäule
2x Zylinderkopfschrauben M6x15
6x Montage-Einsteckhülsen
2x Abdeckkappen rund
2x Abdeckkappen quadratisch

Seitliche Plattenträger an der Hubsäule anschrauben, dafür Einsteckhülsen und HexBit verwenden. Bei der bodenliegenden Montage zeigen die Pfeile an den Plattenträgern A und B jeweils zum Fußboden. Abdeckkappen rund und quadratisch aufstecken. Die Montage der zweiten Hubsäule analog durchführen.

je Hubsäule
4x Zylinderkopfschrauben M6x15
4x Montage-Einsteckhülsen

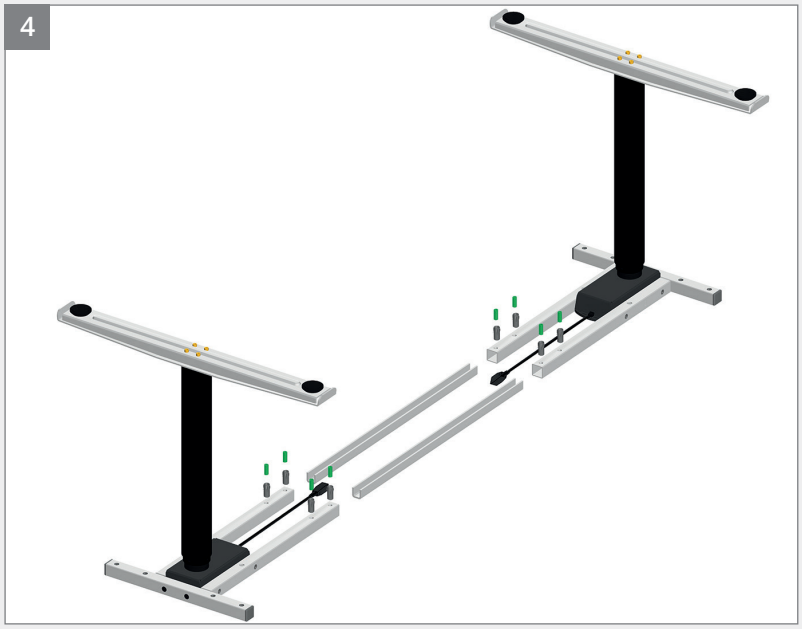

Das Hubsäulenpaar zueinander stellen und mit den U-förmigen Teleskopschienen fest verbinden. Die Mindesteinschubtiefe der Teleskopschienen bis zur 1. Markierung darf nicht unterschritten werden.

Bei Verwendung eines Verlängerungs-Adapters diesen bitte nach beiliegender Anleitung montieren.

je Hubsäule
4x Madenschraube M10x25
4x Montage-Einsteckschlüssel

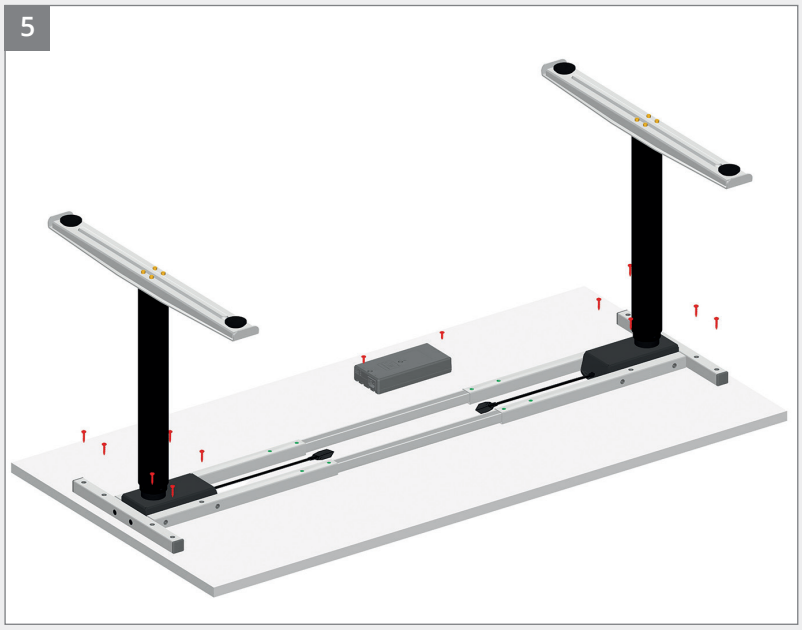

Tischplatte auf den Fußboden legen. Bitte darauf achten, dass diese dabei nicht beschädigt oder verkratzt wird. Das Tischgestell aufsetzen, ausrichten und mit den Schrauben fixieren. Ein Akku-Schrauber mit Magnet-Bit ist dafür empfehlenswert.

12x Holzschrauben 6x20, nur geeignet für Tischplattenstärke 25mm

Für einen störungsfreien Betrieb muss die Steuerbox zwischen den U-Profilen mit der Tischplatte verschraubt werden.

Steuerbox
2x Holzschrauben 5x15

Kabel-Steckverbindungen zwischen Hubsäulen und Steuerbox herstellen. Den Steckvorgang umsichtig und passgenau durchführen.

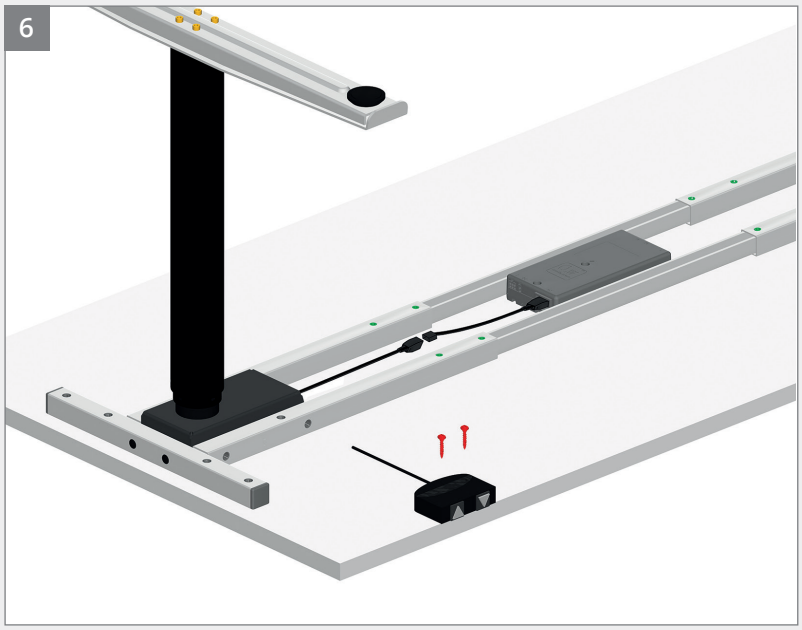

Den Handschalter (up/down) an gewünschter Stelle positionieren, ggf. auf der Tischplatte anzeichnen. Folie abziehen, ankleben und befestigen. Schrauben bitte nur handfest anziehen!

Handschalter (up/down)
2x Holzschrauben 3x30

Bei Bedarf die Kabelhalter positionieren und mit der Tischplatte verschrauben.

Kabelhalter
5x Holzschrauben 3,5x15

Das fertig montierte Gestell mit 2 Personen anheben und auf die Fußausleger drehen. Bitte keinesfalls über die Hubsäulen kippen, da Beschädigungsgefahr besteht!

Netzkabel einstecken.

RESET durchführen:

- Beide Taster am Handschalter für ca. 6 s gleichzeitig gedrückt halten
- das Gestell fährt langsam nach unten und wieder etwas nach oben

STÖRUNGSBEHEBUNG

Problem	Kontrolle	Maßnahme
Tischgestell reagiert nicht.	Die Netzspannung muss 230 V betragen.	Eventuell mit einem anderen Verbraucher prüfen.
	Sind alle Anschlüsse und Steckverbindung korrekt?	Alle Anschlüsse prüfen, eventuell lösen und neu verbinden, bis die Stecker einrasten. ➔ Reset durchführen
Trotz korrekter Anschlüsse und Steckverbindungen reagiert das Tischgestell nicht.	Erneute Überprüfung.	Den Twisted Pair-Stecker lösen und in der Stecker-Buchse prüfen, ob eine LED-Diode in blau oder grün leuchtet. ➔ Wenn ja, Reset durchführen ➔ Wenn nein, Inwerk-Service kontaktieren
Nur eine der Hubsäulen lässt sich verstellen.	Anschlüsse und Steckverbindung korrekt?	Die Anschlüsse der betreffenden Seite prüfen, eventuell neu verbinden oder Steckplatz-Seiten tauschen. ➔ Reset durchführen
Tischgestell fährt entweder nur hoch oder nur runter.	Klemmen die Tasten am Handschalter?	Der Handschalter ist zu fest an der Tischplatte fixiert. Bitte die beiden Schrauben wieder etwas lösen. ➔ Reset durchführen ➔ Störung tritt weiterhin auf, Inwerk-Service kontaktieren
Das Tischgestell hält an und lässt sich nur noch nach unten fahren.	Überlastung?	Reduzieren Sie die Belastung, max. Tragkraft 75 Kg, und versuchen Sie es erneut.

Wir helfen Ihnen gerne weiter!

Senden Sie uns einfach eine E-Mail an service@inwerk.de.
Telefonisch erreichen Sie uns unter: +49 2159 69640-0.

Prüfzertifikate Imperio® Lift

TÜV Rheinland: Desk Table Product Test, Report 15088213/SHF/01-02, ANSI/BIFMA X5.5:2014
TÜV Süd: EN 55014-1:2006/A2:2011, EN 55014-2:1997/A2:2008, EN 61000-3-2:2014, EN 61000-3-3:2013
TÜV Süd: EN 61558-2-16:2009/A1:2013 and EN 61558-1:2005/A1:2009

2014/30/EU Electromagnetic Compatibility Directive
2014/35/EU Low Voltage Directive
2011/65/EU RoHS Directive
2009/125/EC Ecodesign Directive