Vielen Dank,

dass Sie sich für einen Inwerk Schreibtisch entschieden haben.

Mit dieser Montageanleitung beschreiben wir die
Montage und Funktion des Kabelmanagers.

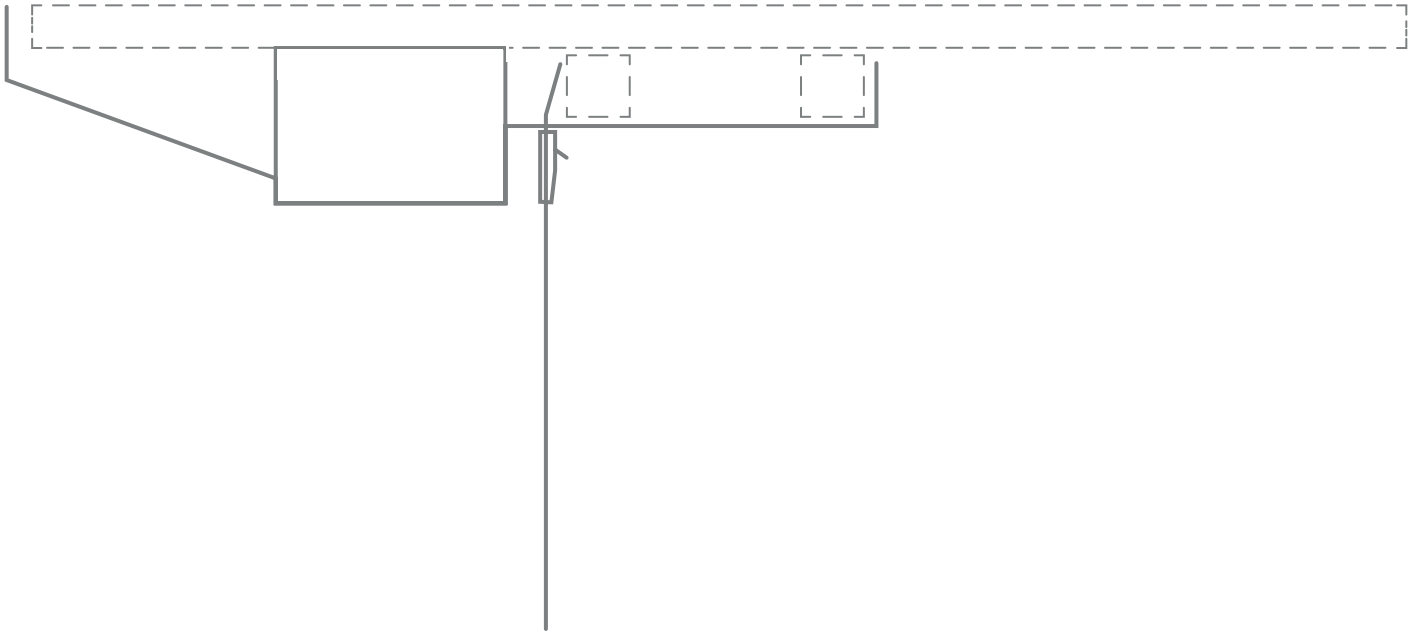

MONTAGEANLEITUNG

Lieferumfang:
1x Kabelmanager
1x Gurt / lang
2x Gurt / kurz
1x Klemmschloss

Benötigte Werkzeuge:
Kreuzschraubendreher PZ2,
Akkuschrauber (empfehlenswert)

Schrauben:

1x
Senkkopf-
kreuzschlitz-
schraube
5x55

7x
Linsenkopf-
kreuzschlitzschraube
5x16

Montage bei unterschiedlichen Plattentiefen.

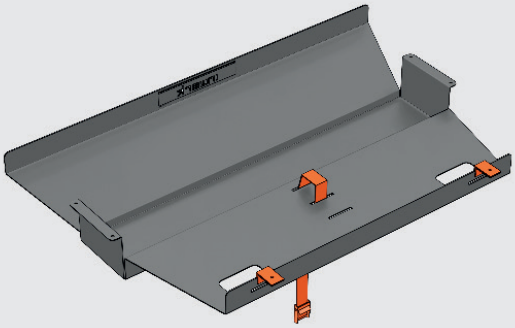

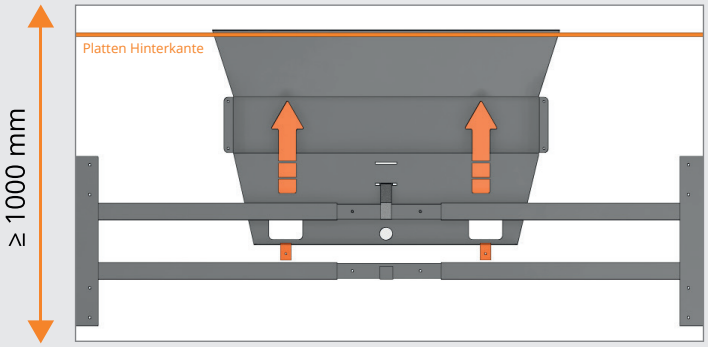

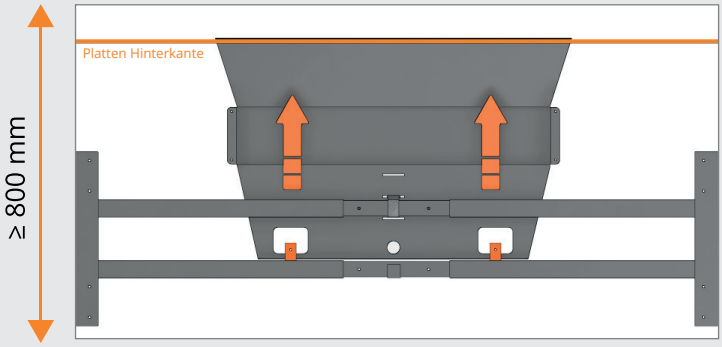

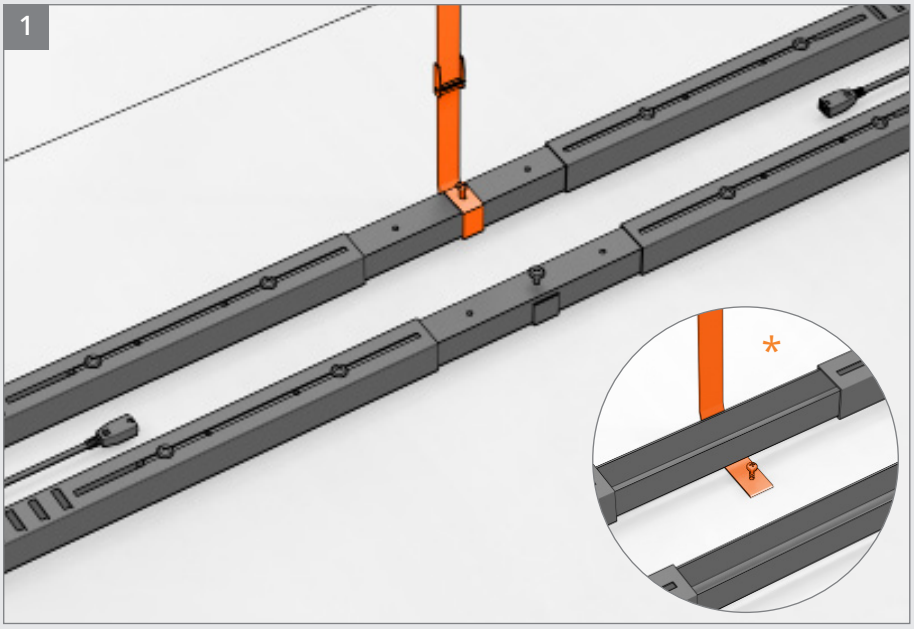

Steuereinheit demontieren.

Gurt zwischen Gestell und Tischplatten durchführen und befestigen.

*** Hinweis:**
Beim Model Imperio Lift kurze Schraube für Spanplatte verwenden.

1x 5x55

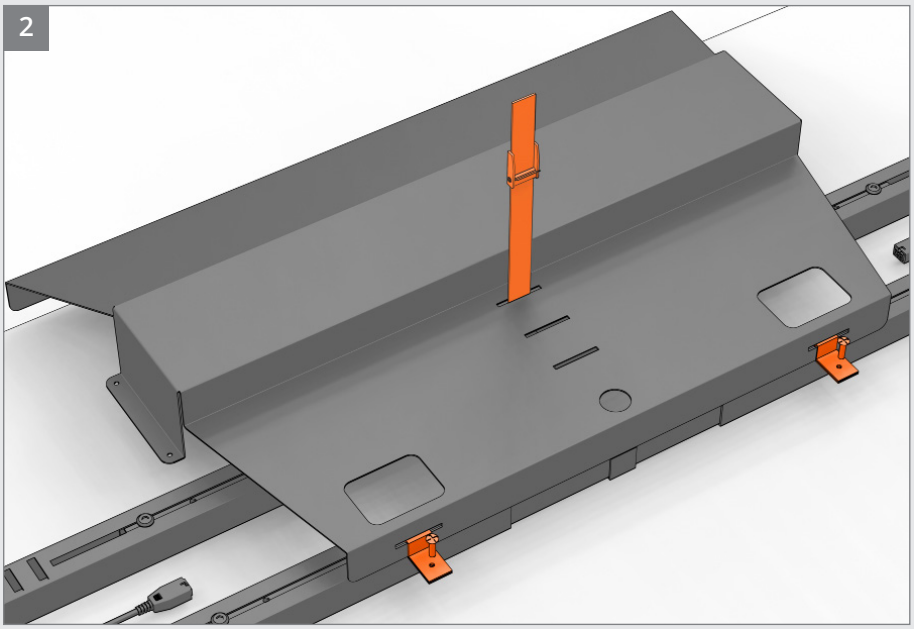

Kurze Gurte befestigen.

Langen Gurt durchschlaufen. Klemmschloss aufschieben und Kabelmanager festziehen.

Hinweis:
Bitte unterschiedliche Plattentiefen berücksichtigen.

2x 5x16

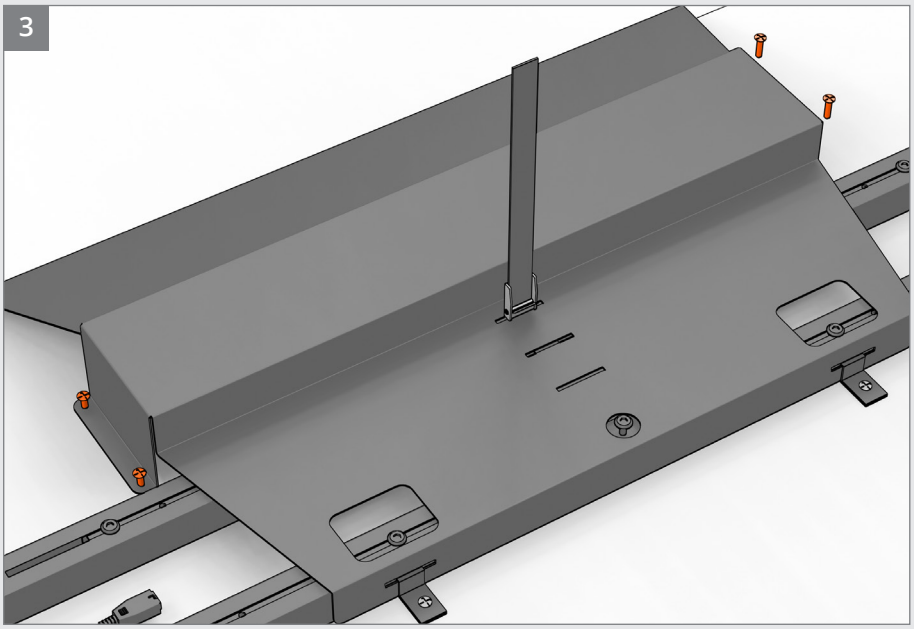

Optional kann der Kabelmanager nach Verkabelung zusätzlich mit Schrauben Am Tisch fixiert werden.

4x 5x16

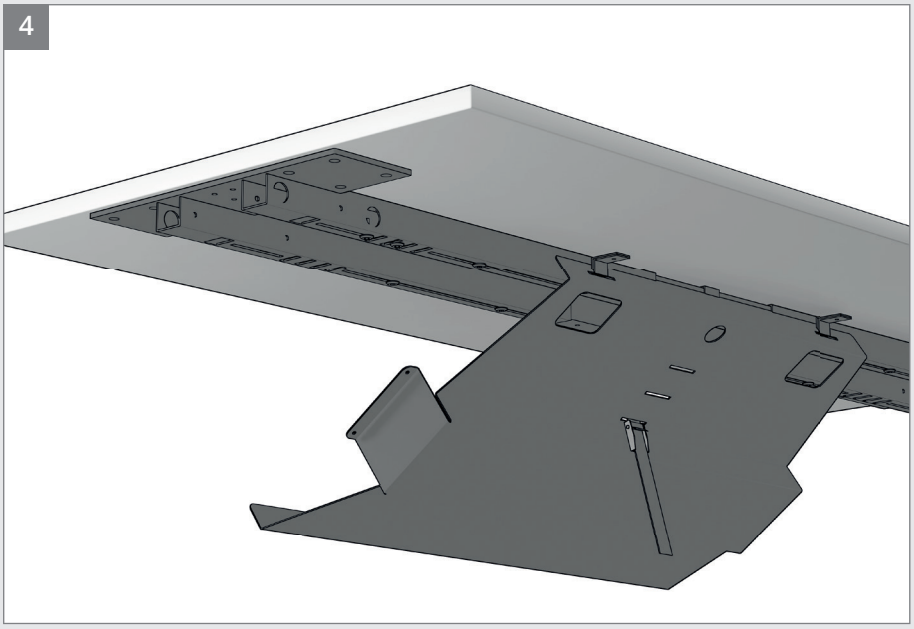

Zur Bestückung / Elektrifizierung kann der Kabelmanager stufenlos abgeklappt werden. Das Klemmschloss lösen und den Kabelmanager langsam abklappen.

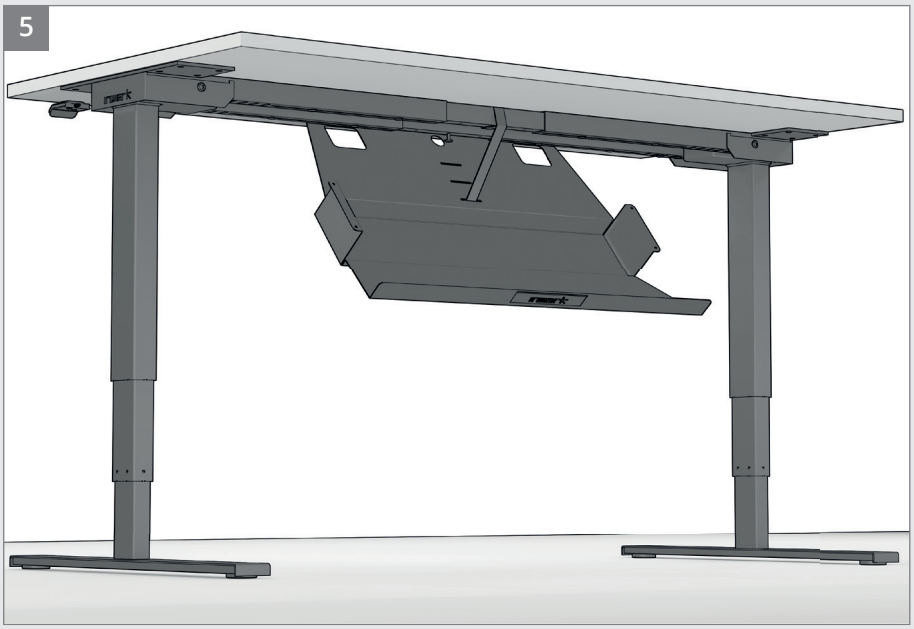

Profitipp:
Zur Bestückung und zum Abklappen des Kabelmanagers sollte der Arbeitstisch in eine geeignete Höhe gefahren werden.

Wir helfen Ihnen gerne weiter!

Senden Sie uns einfach eine E-Mail an: service@inwerk.de
Telefonisch erreichen Sie uns unter: +49 2159 69640-0