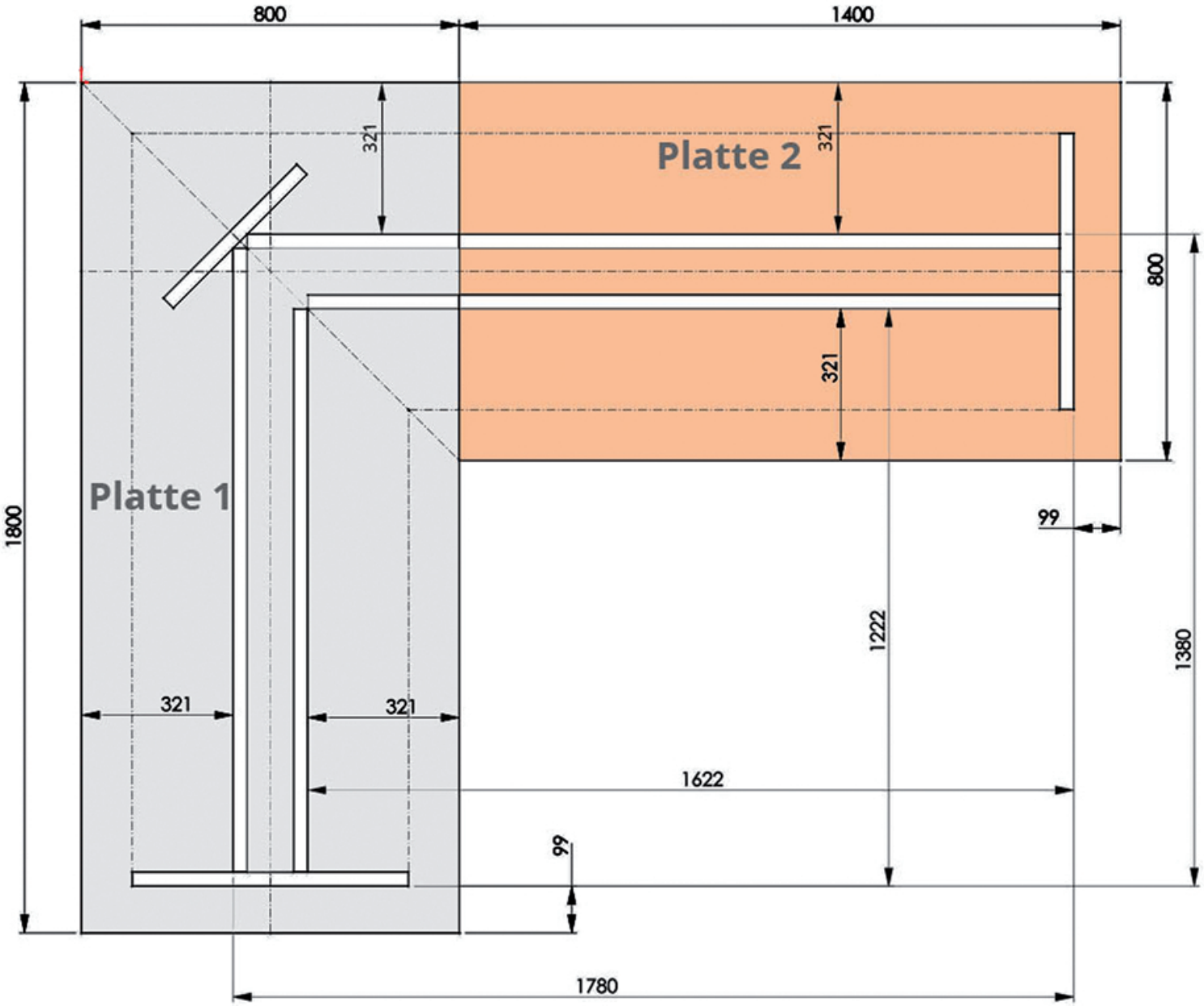
800
1400
321
Platte 2
321
800
321
Platte 1
1800
99
1222
1380
321
321
1622
99
1780