Dynamio 2

Montageanleitung

LIEFERUMFANG

A		5
B		1
C		1
D		1
E		1
F		1
H		2
I		1

G	M6×35mm	6
G1	M8×25mm	4
G2	M8×40mm	4
G3	M6×25mm	2
G4		1
G5		1
L		1

MONTAGEANLEITUNG

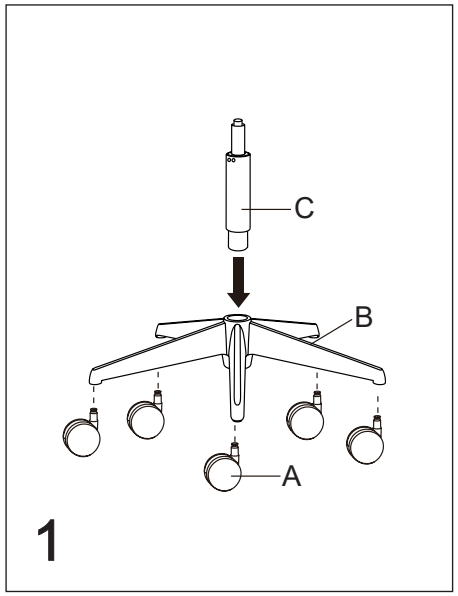

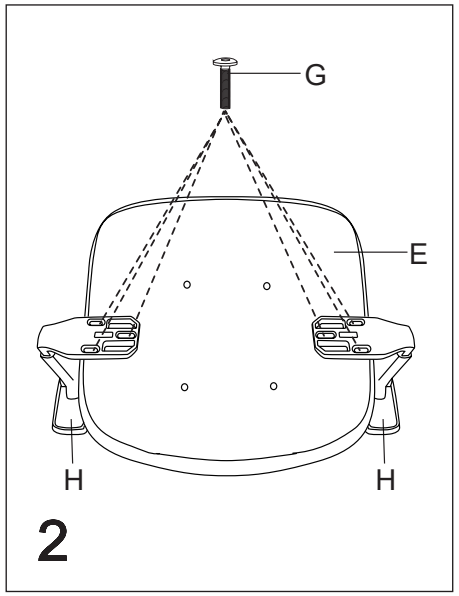

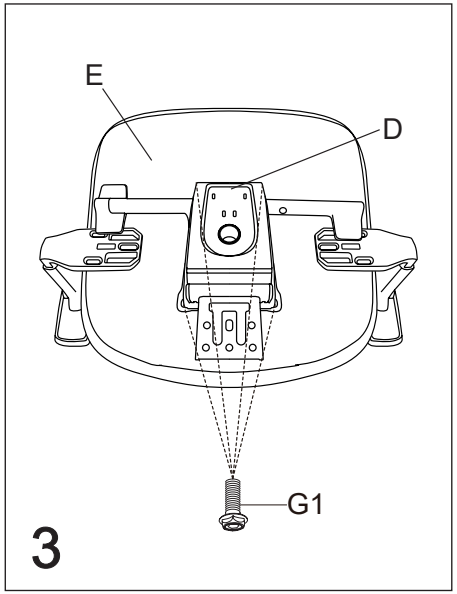

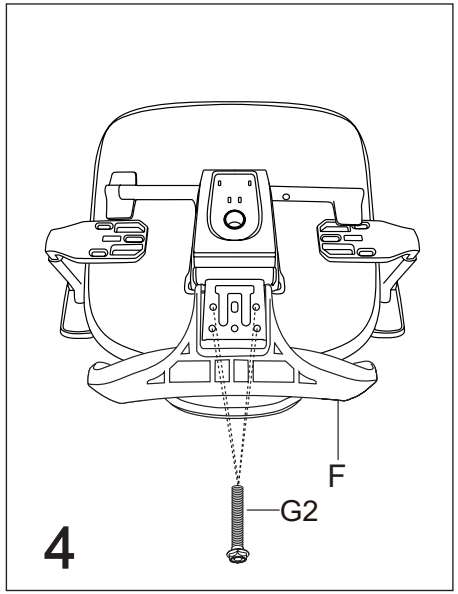

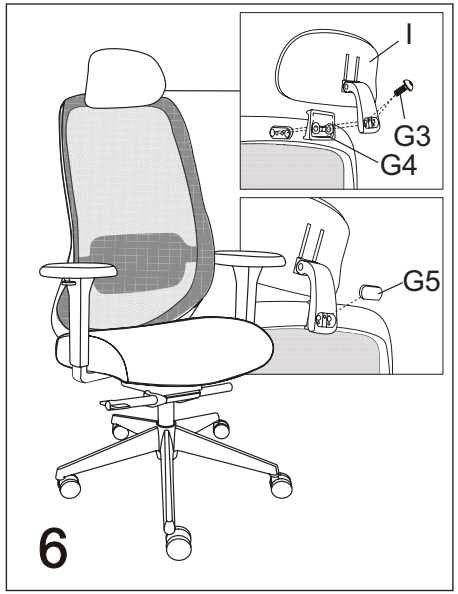

WIR HELFEN IHNEN GERNE WEITER

Senden Sie uns einfach eine E-Mail an service@inwerk.de
Telefonisch erreichen Sie uns unter: +49 2159 69640-0.