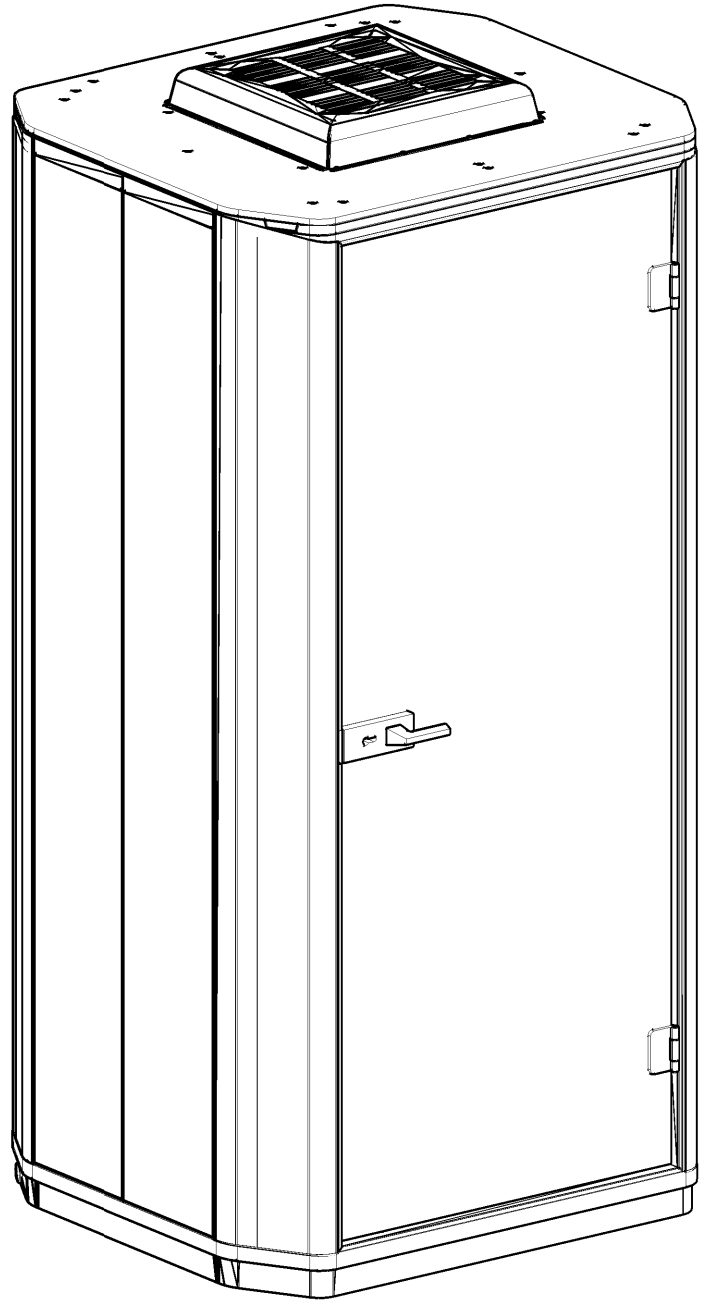

CODA

CD01

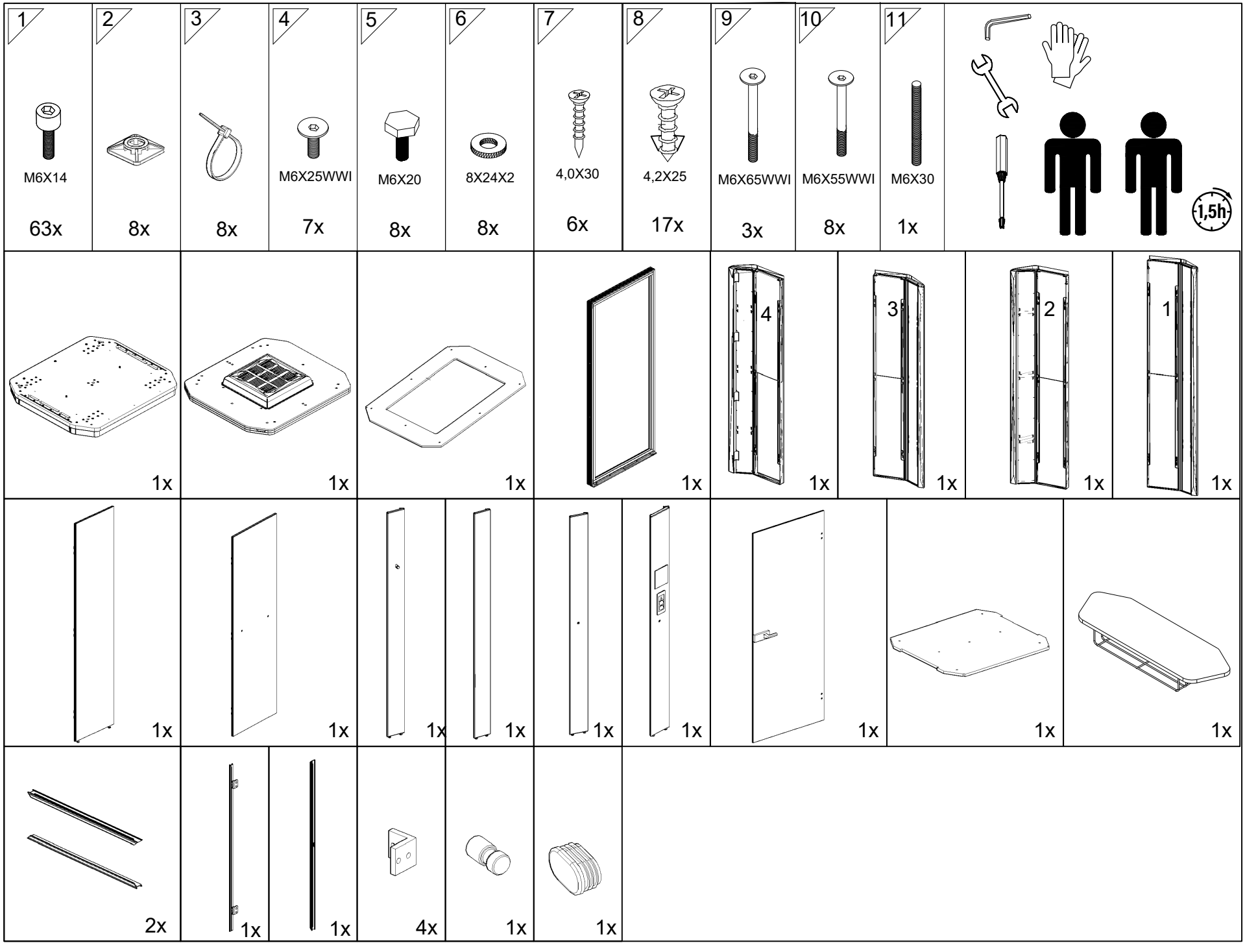
1
M6X14
63x
2
8x
3
8x
4
M6X25WWI
7x
5
M6X20
8x
6
8X24X2
8x
7
4,0X30
6x
8
4,2X25
17x
9
M6X65WWI
3x
10
M6X55WWI
8x
11
M6X30
1x
1,5h
1x
1x
1x
4
1x
3
1x
2
1x
1
1x
1x
1x
1x
1x
1x
1x
1x
1x
1x
2x
1x
1x
4x
1x
1x

1

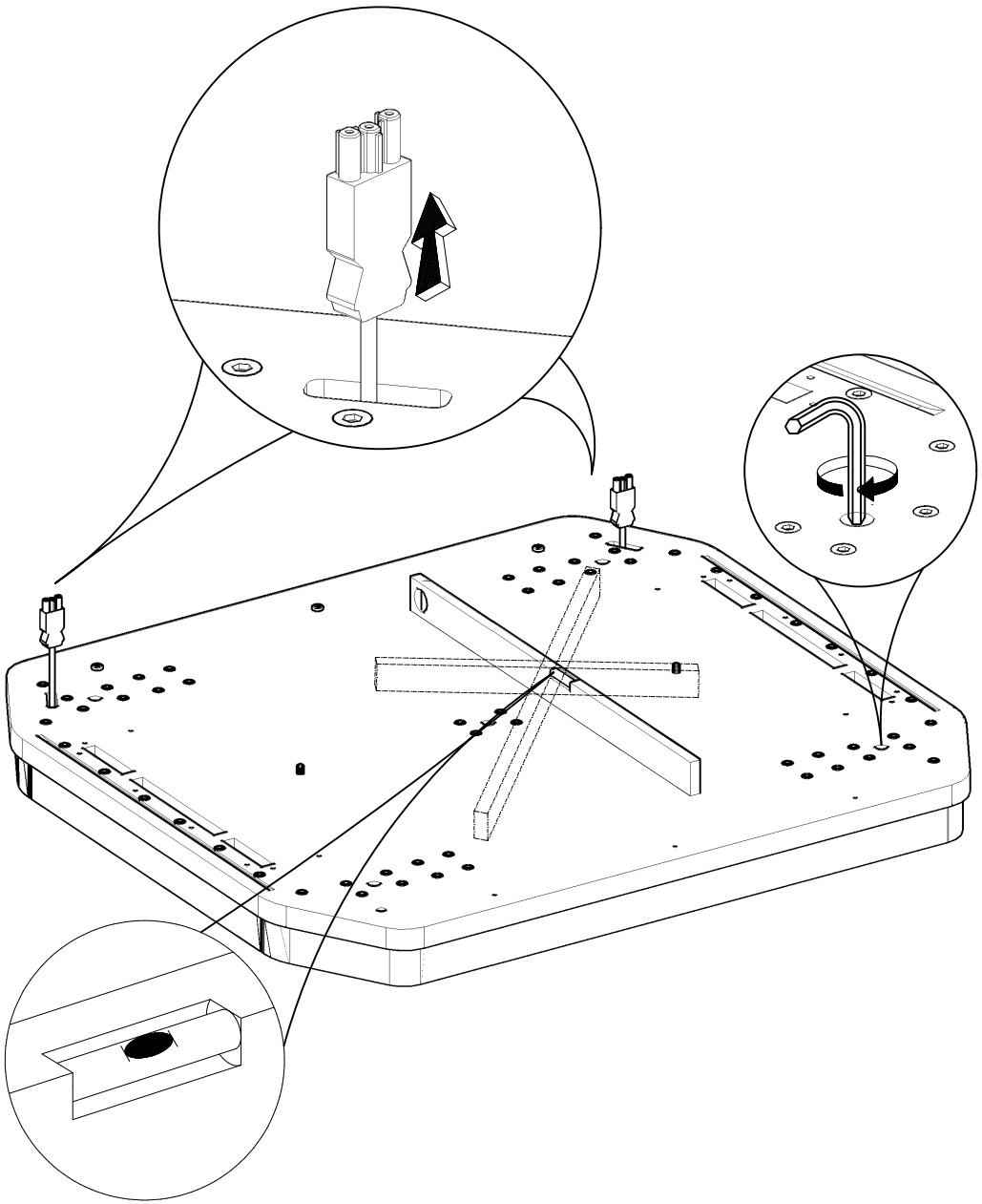

2

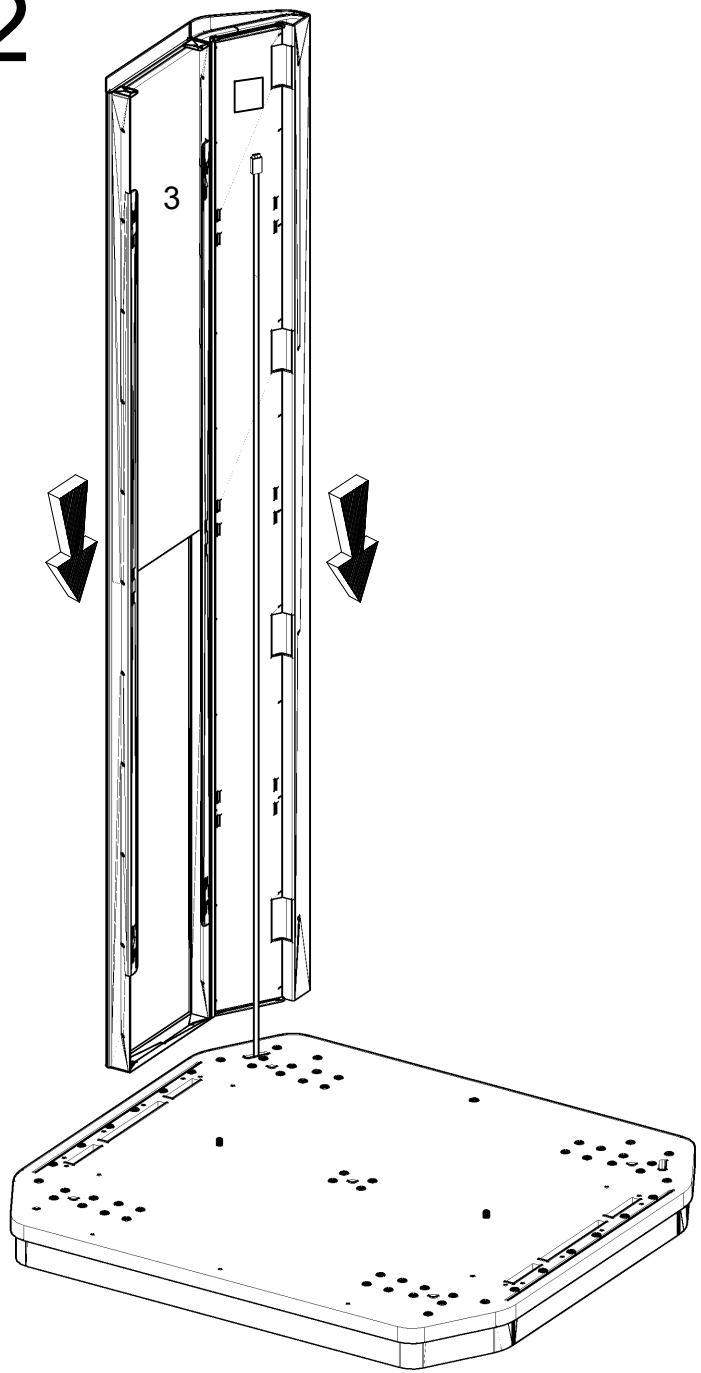

3

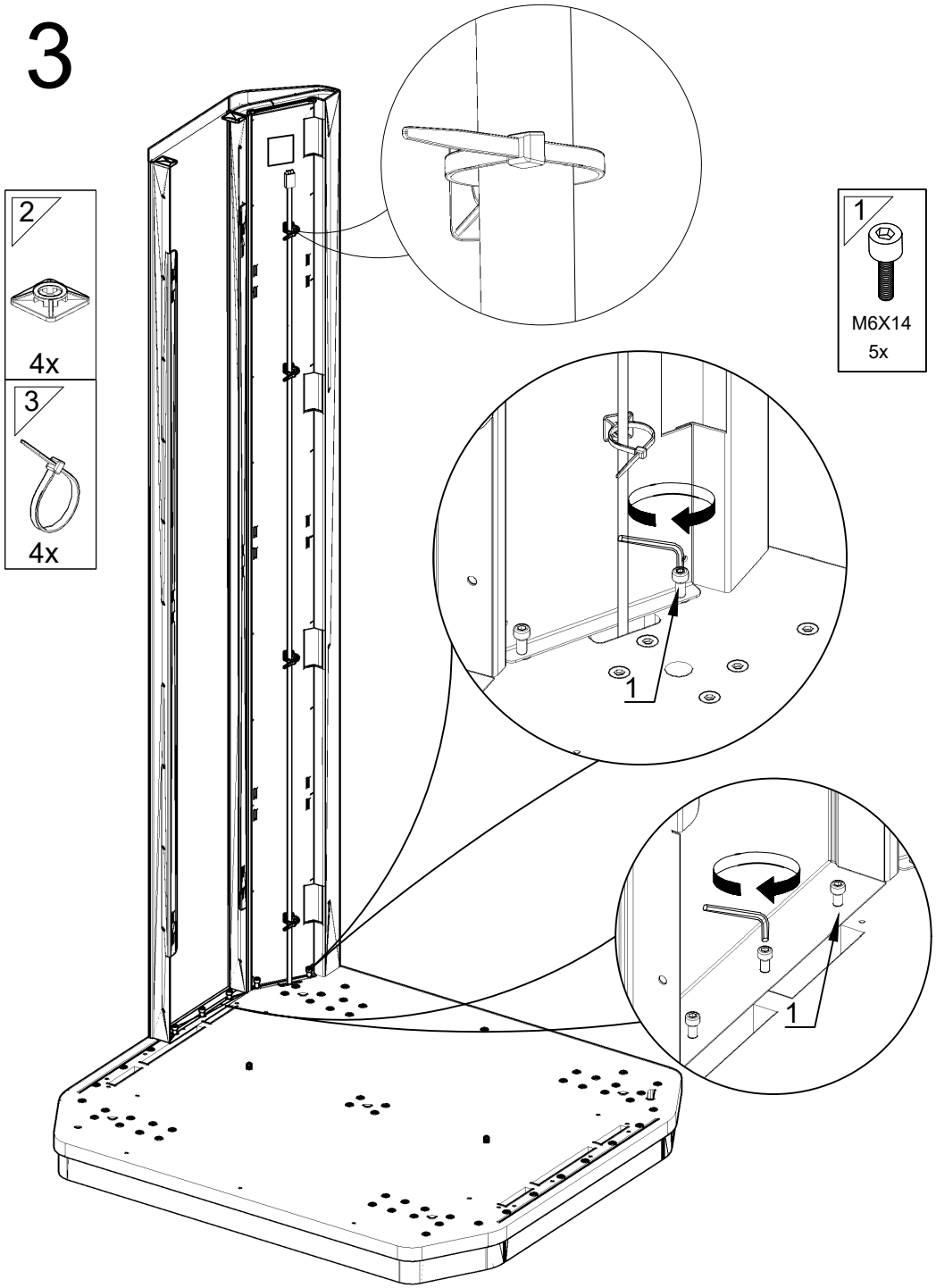

4

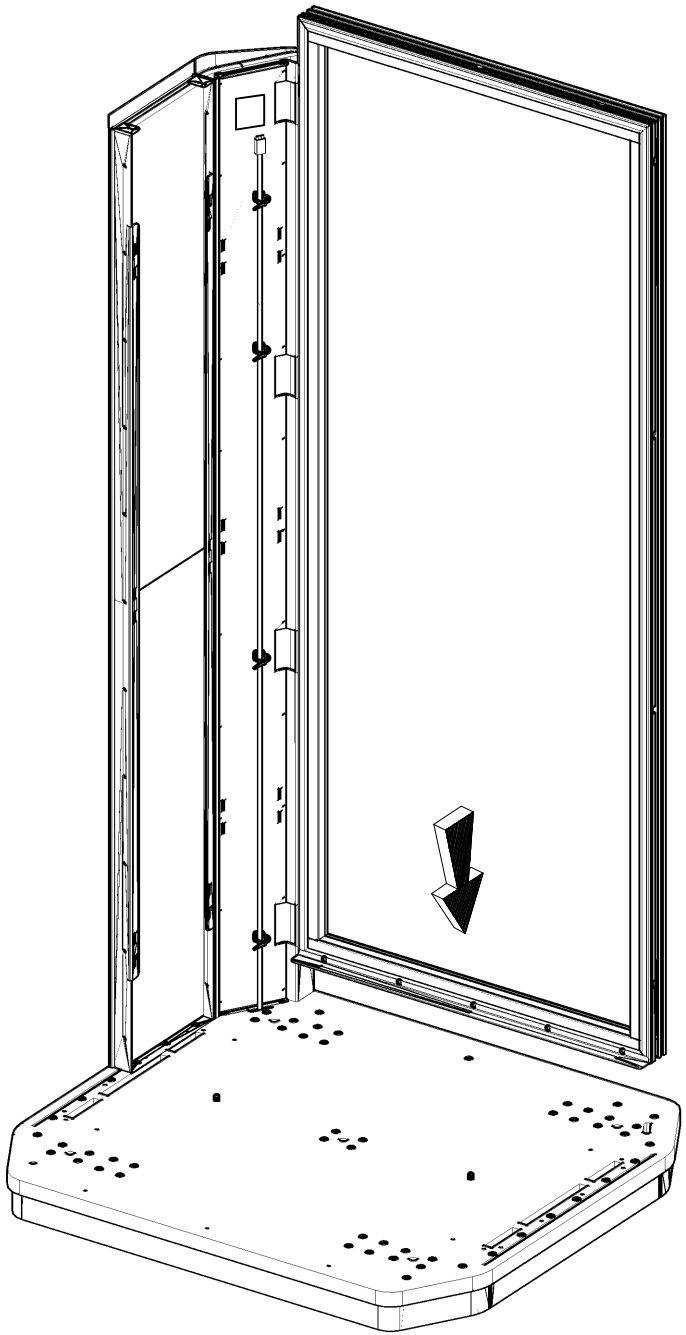

5

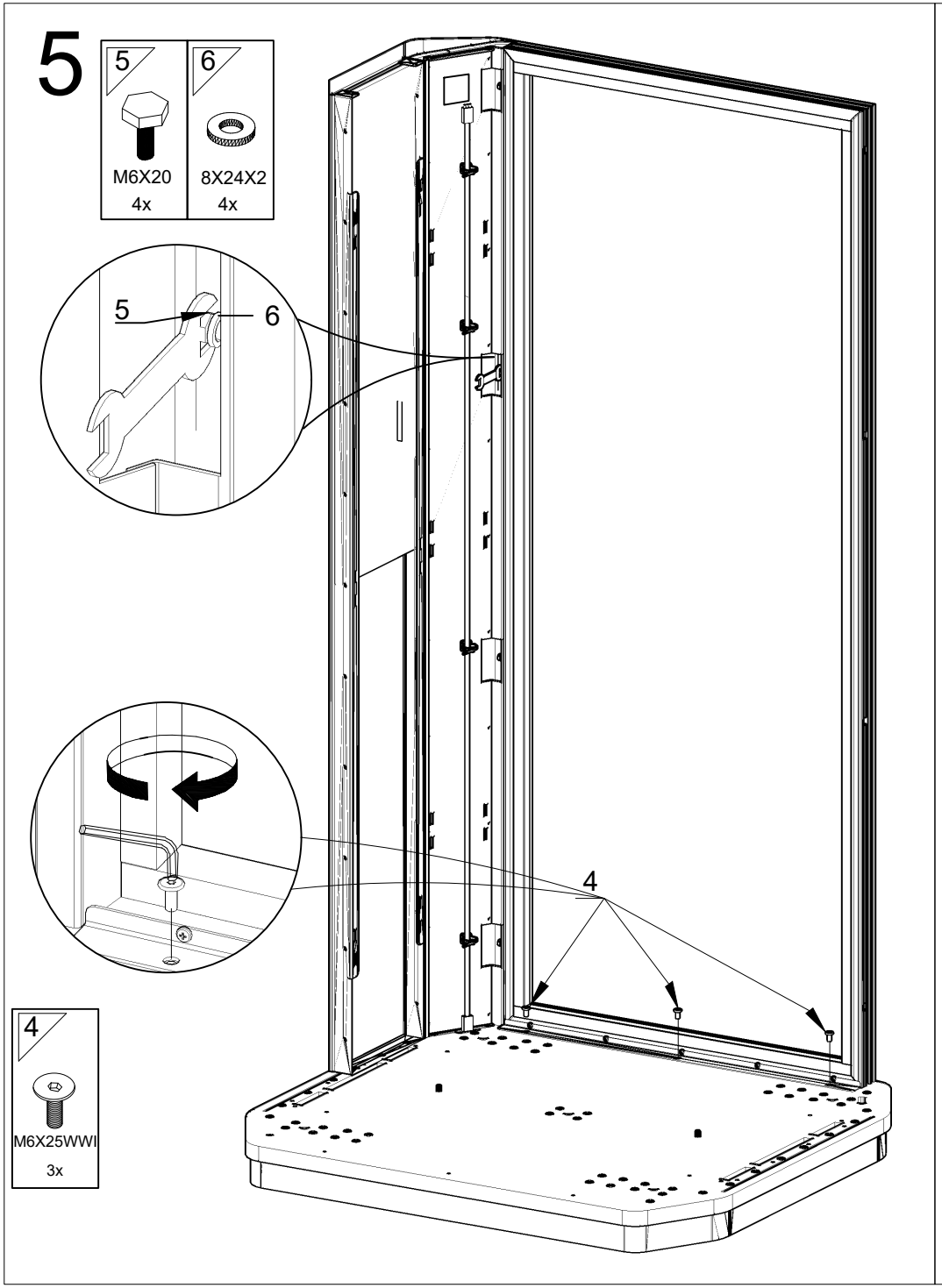

6

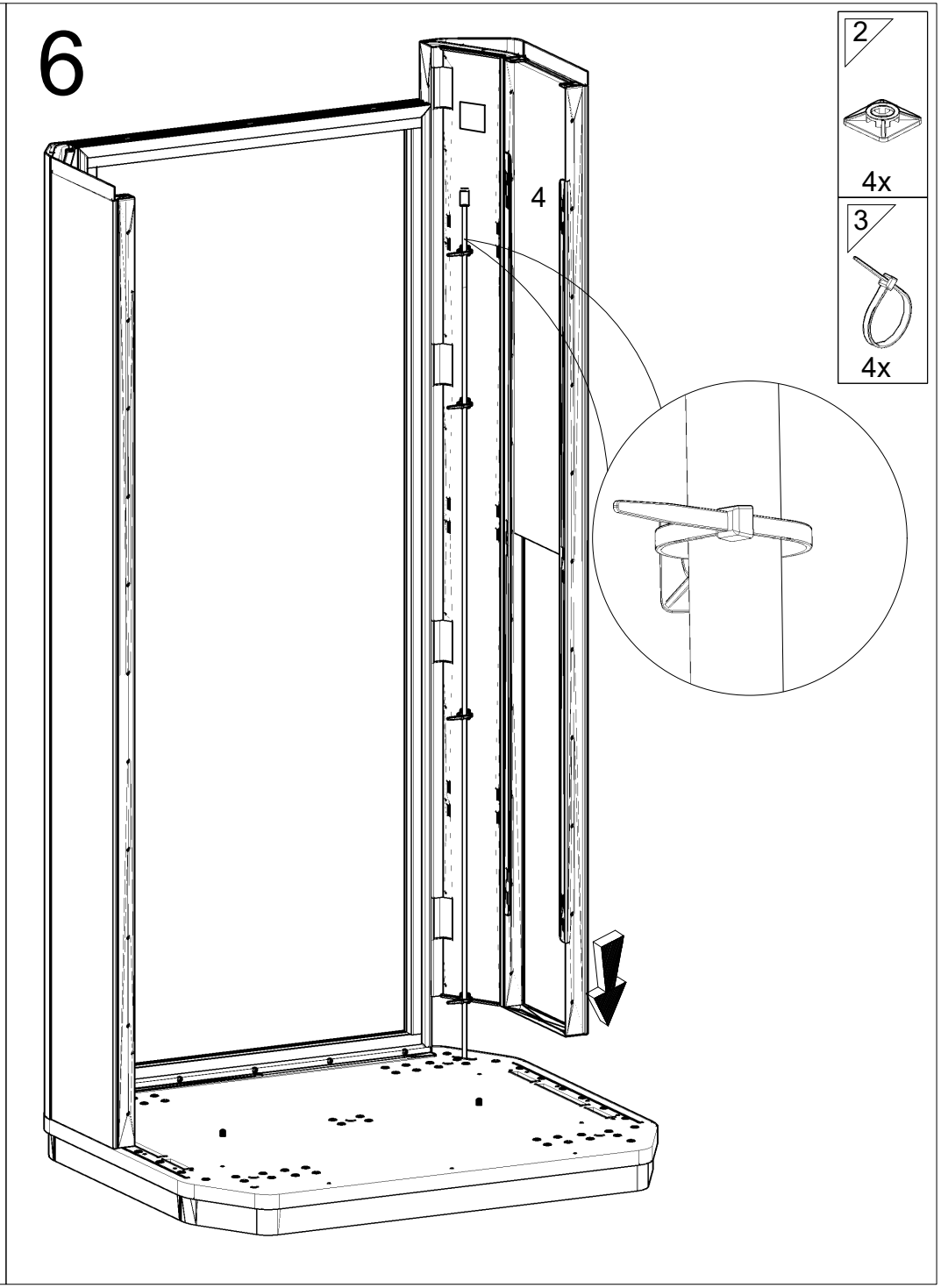

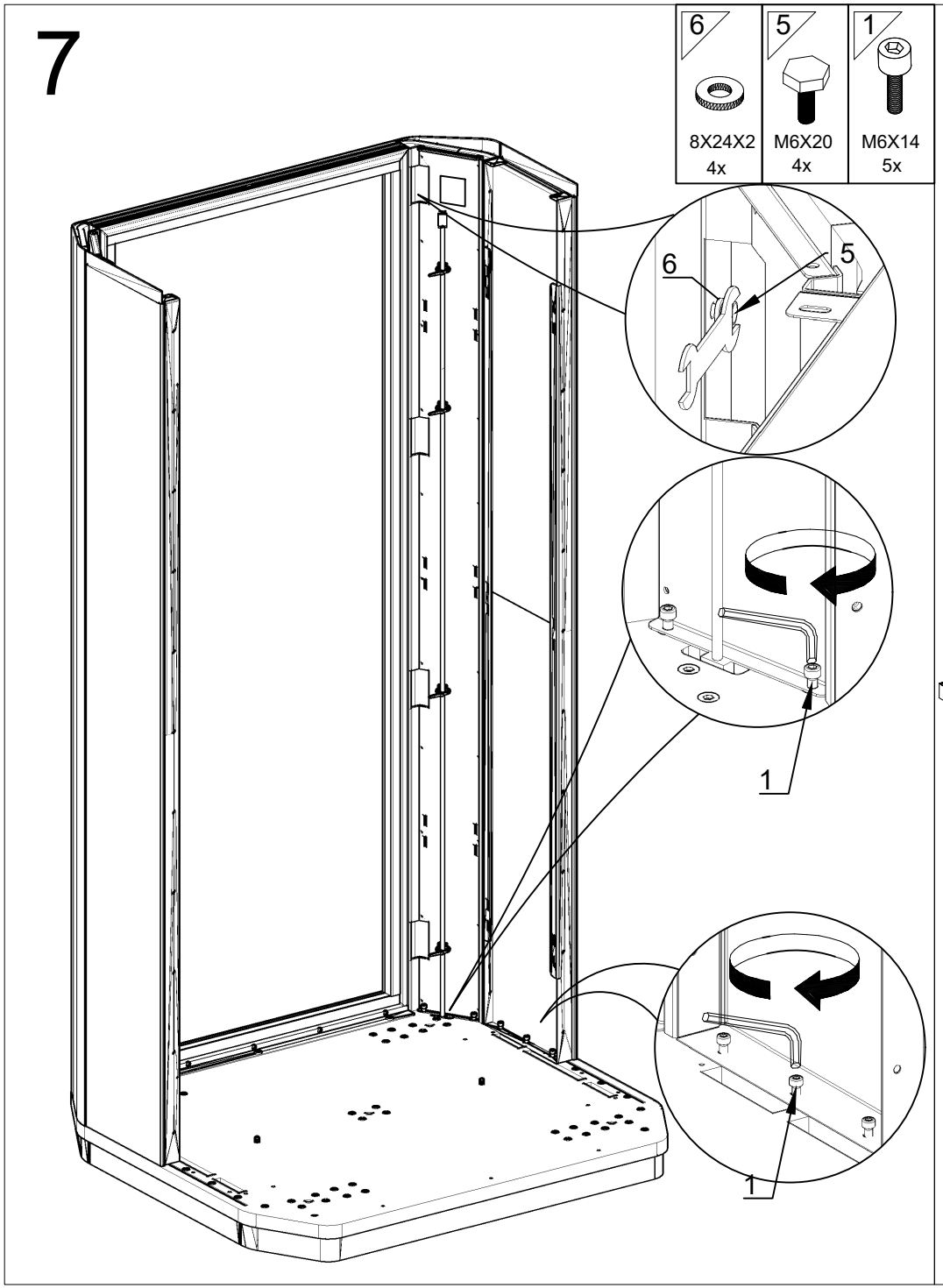
7
6
8X24X2
4x
5
M6X20
4x
1
M6X14
5x
6
5
1
1

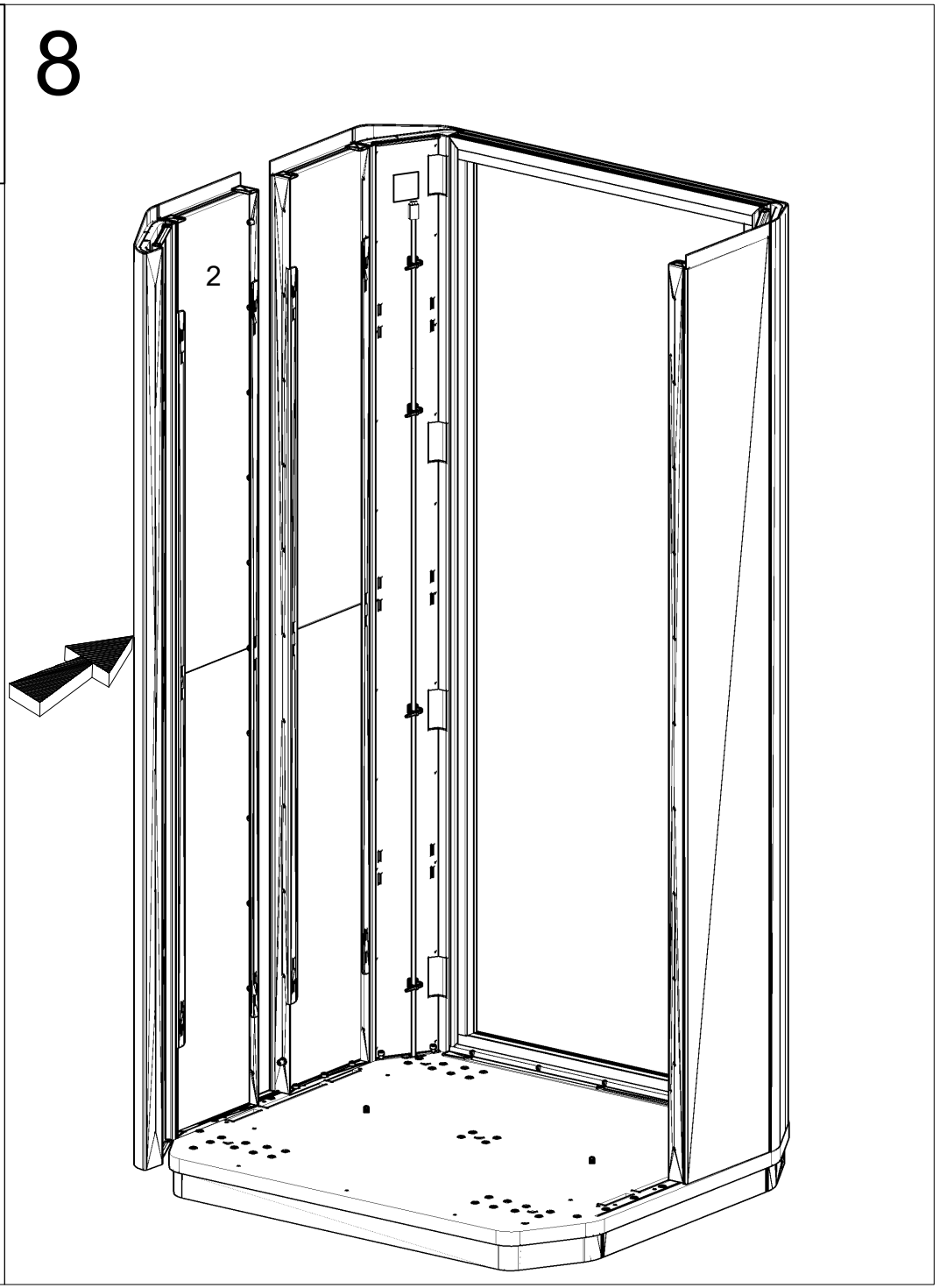
8
2

9

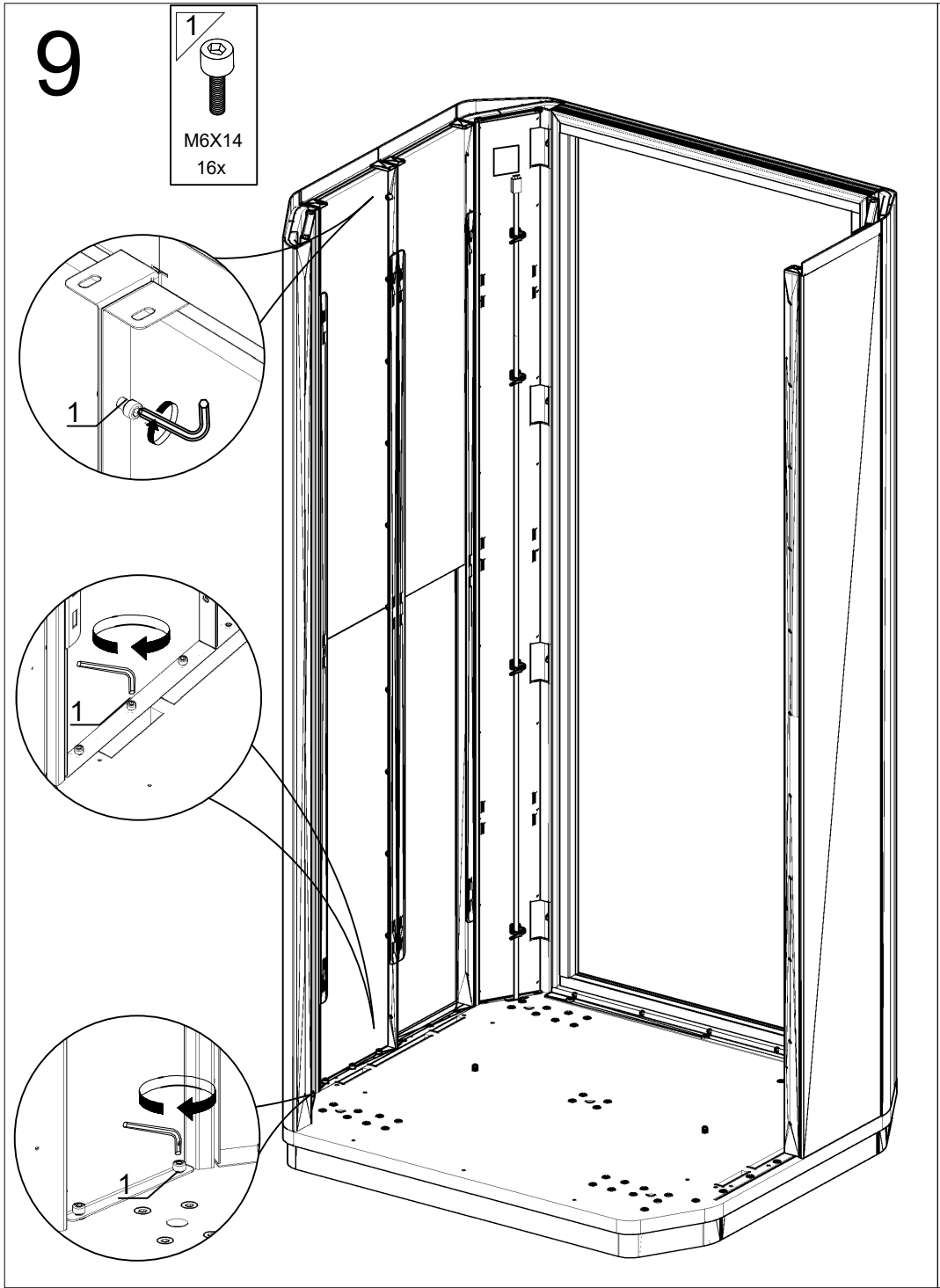

10

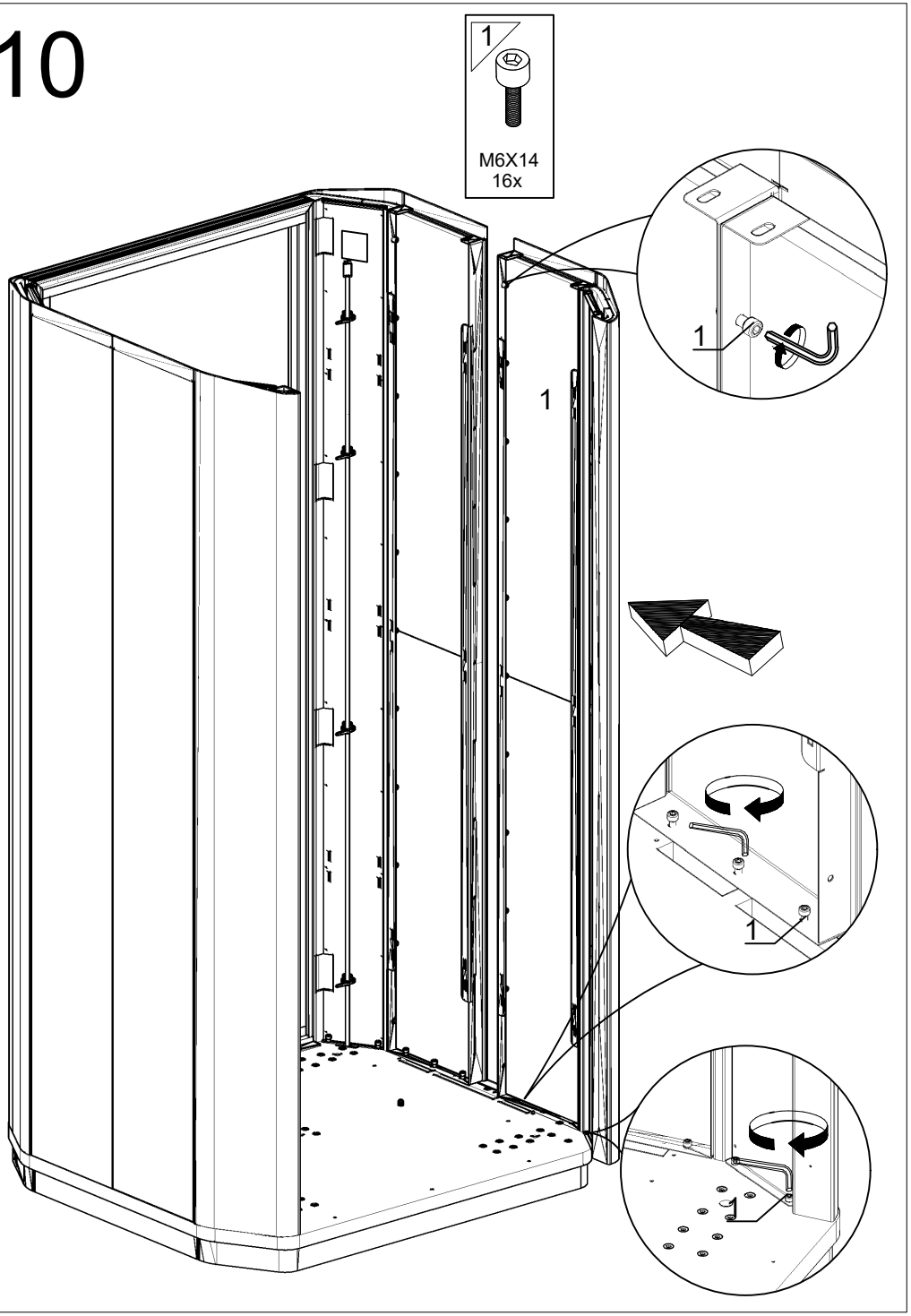

11

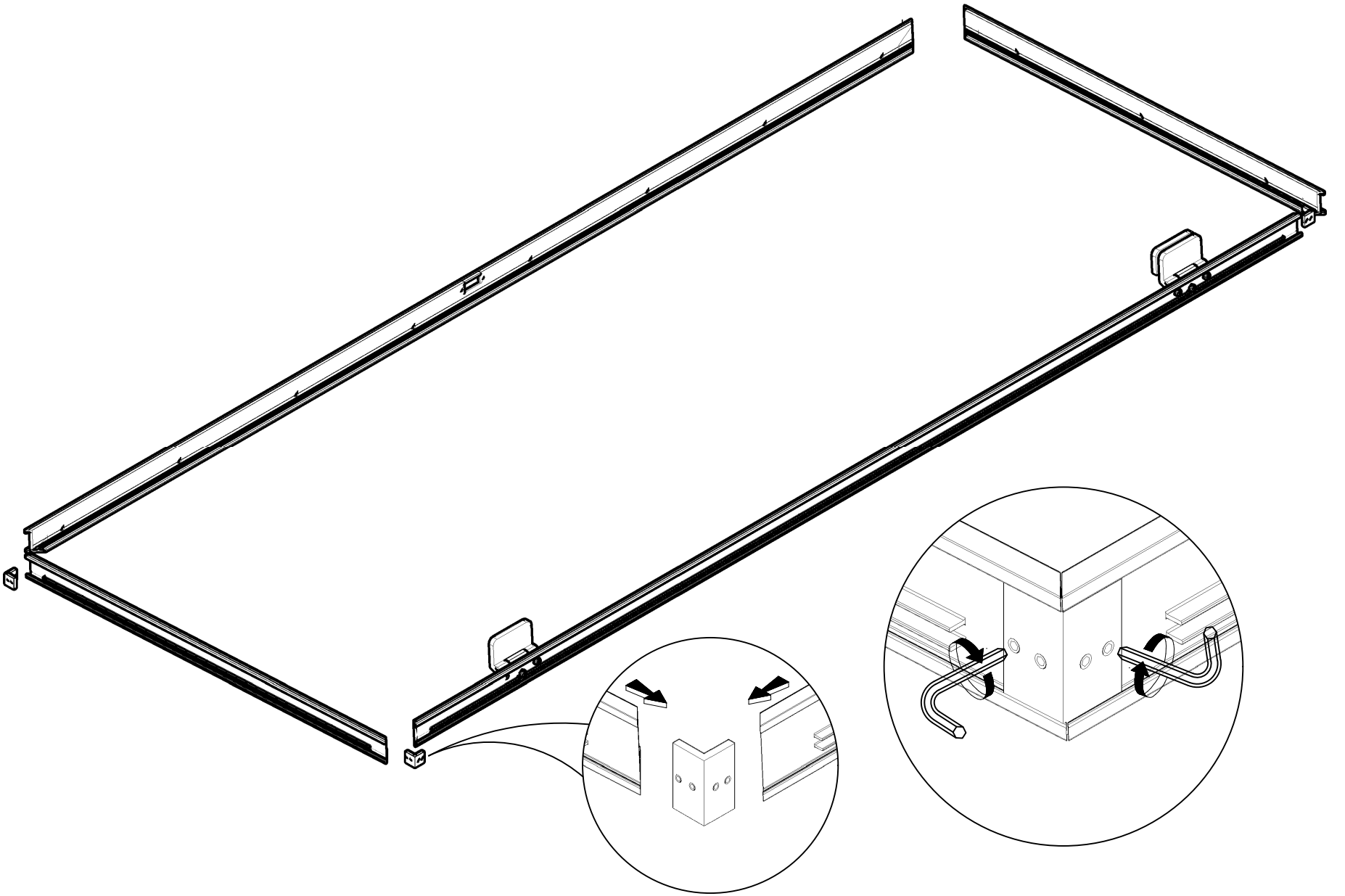

12

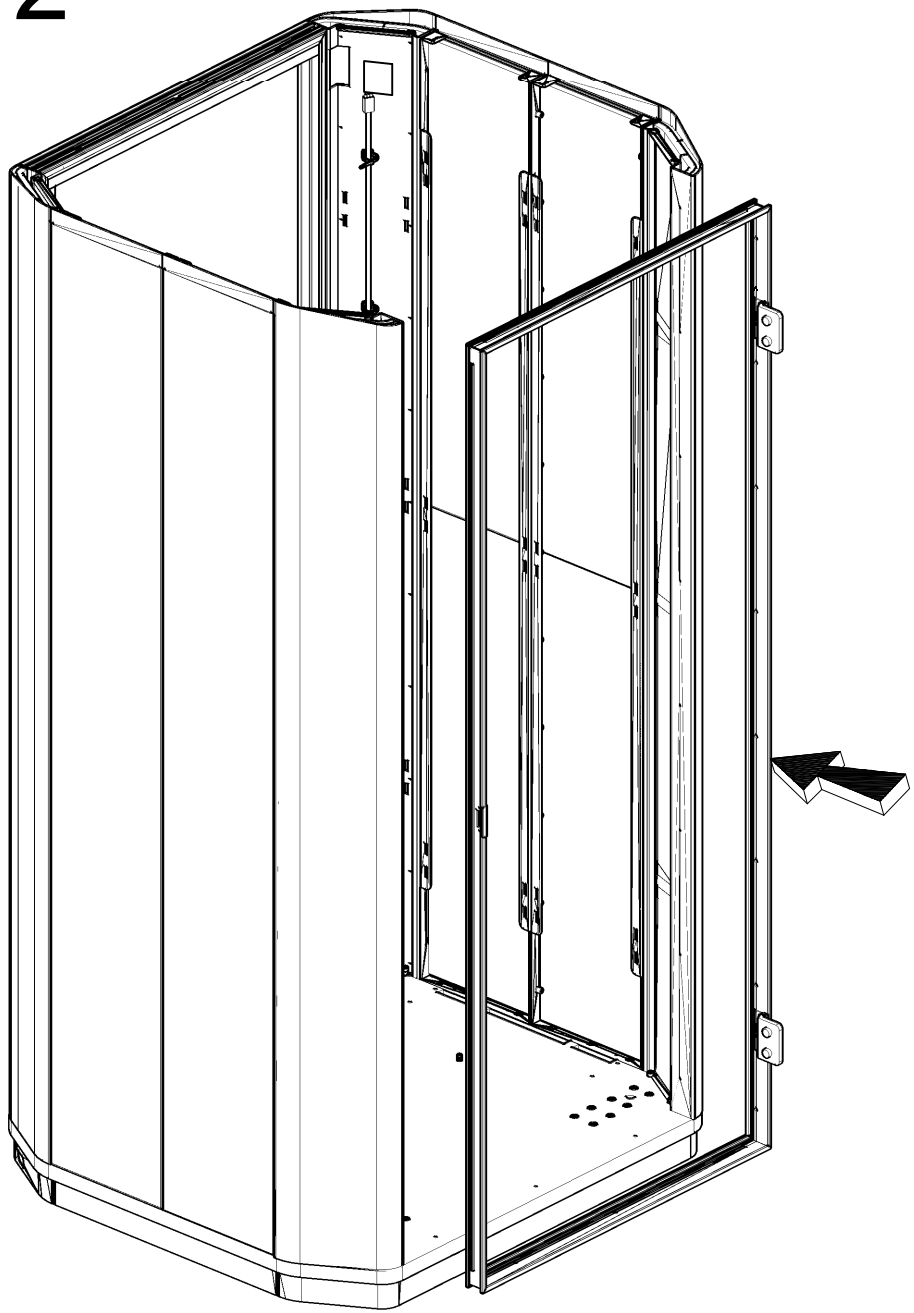

13

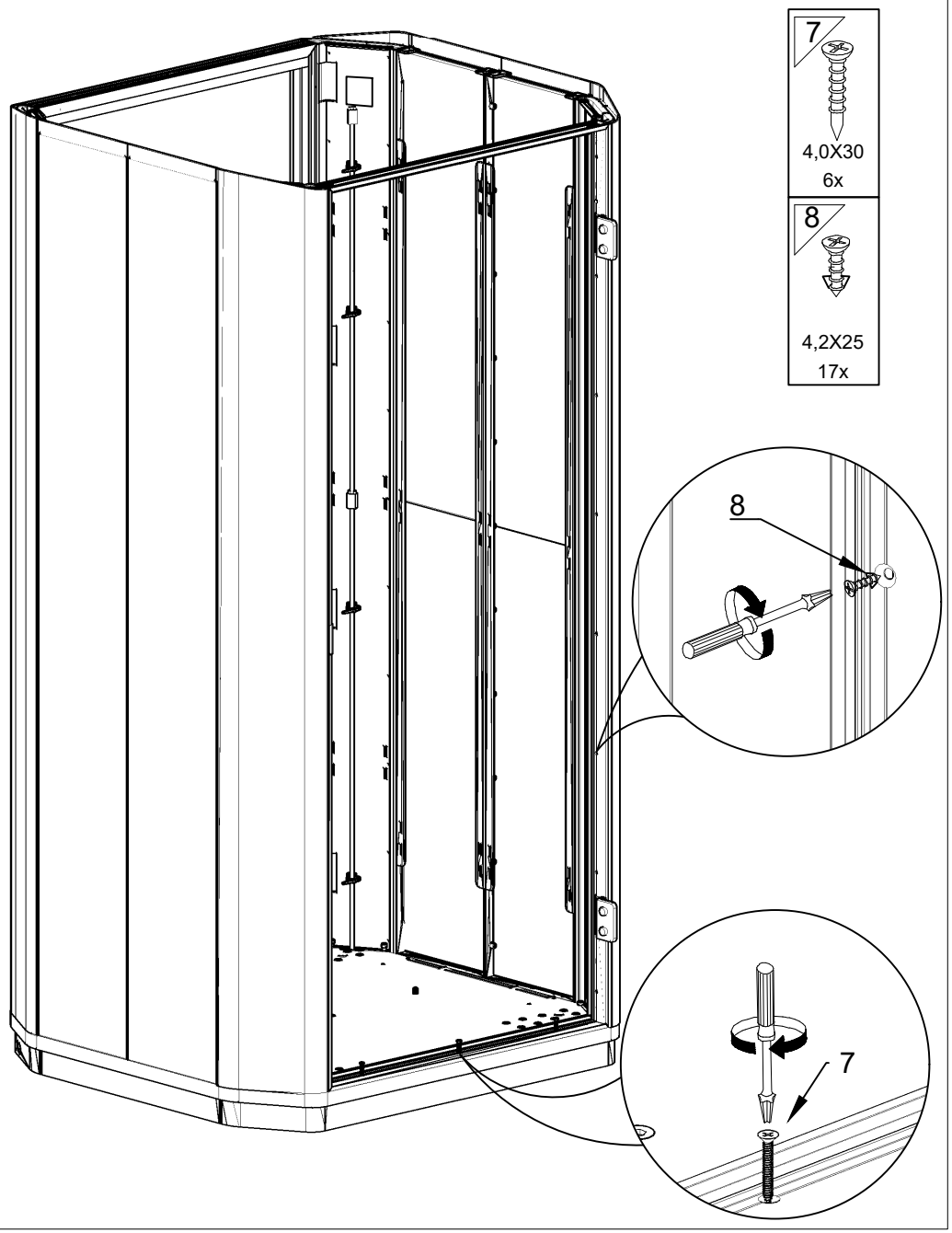

14

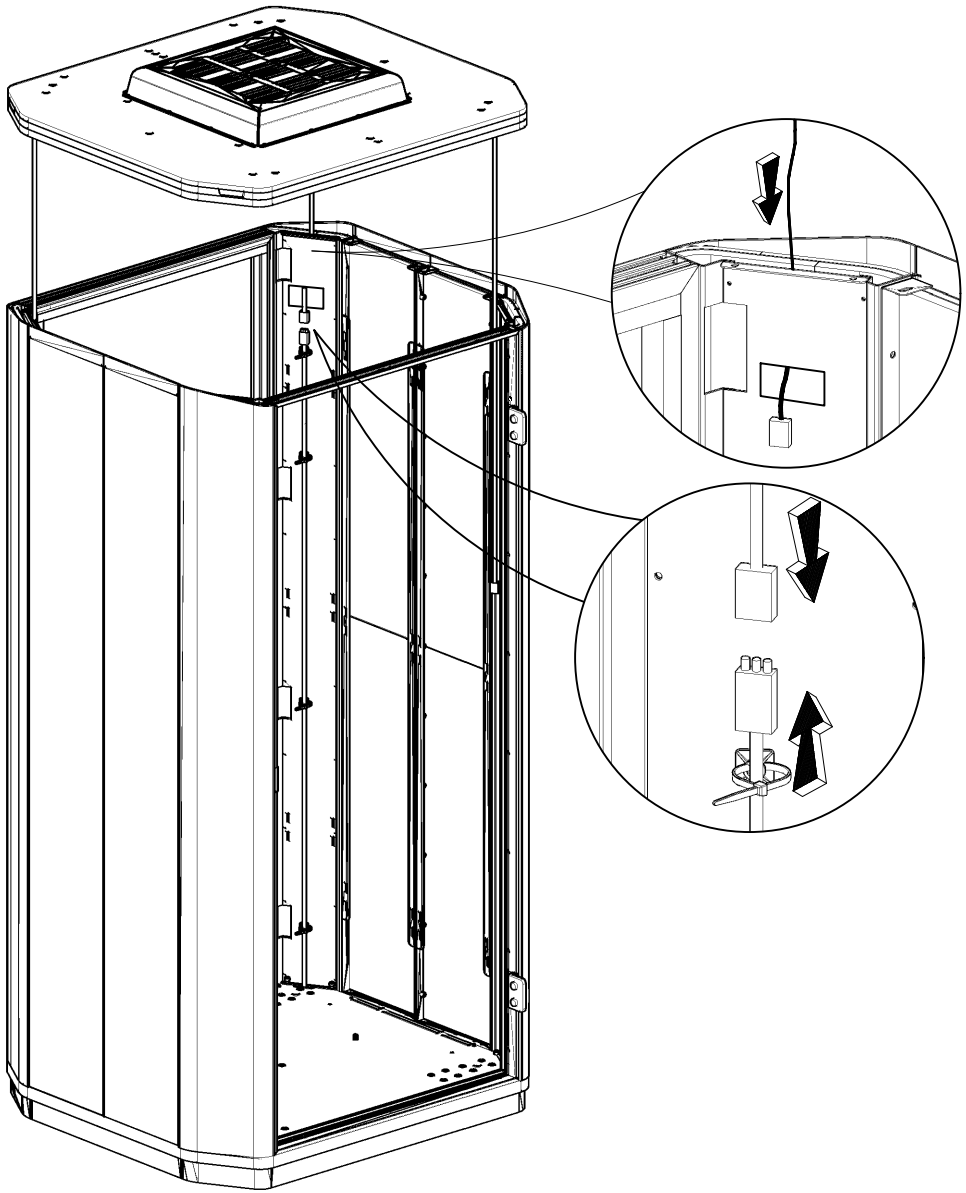

15

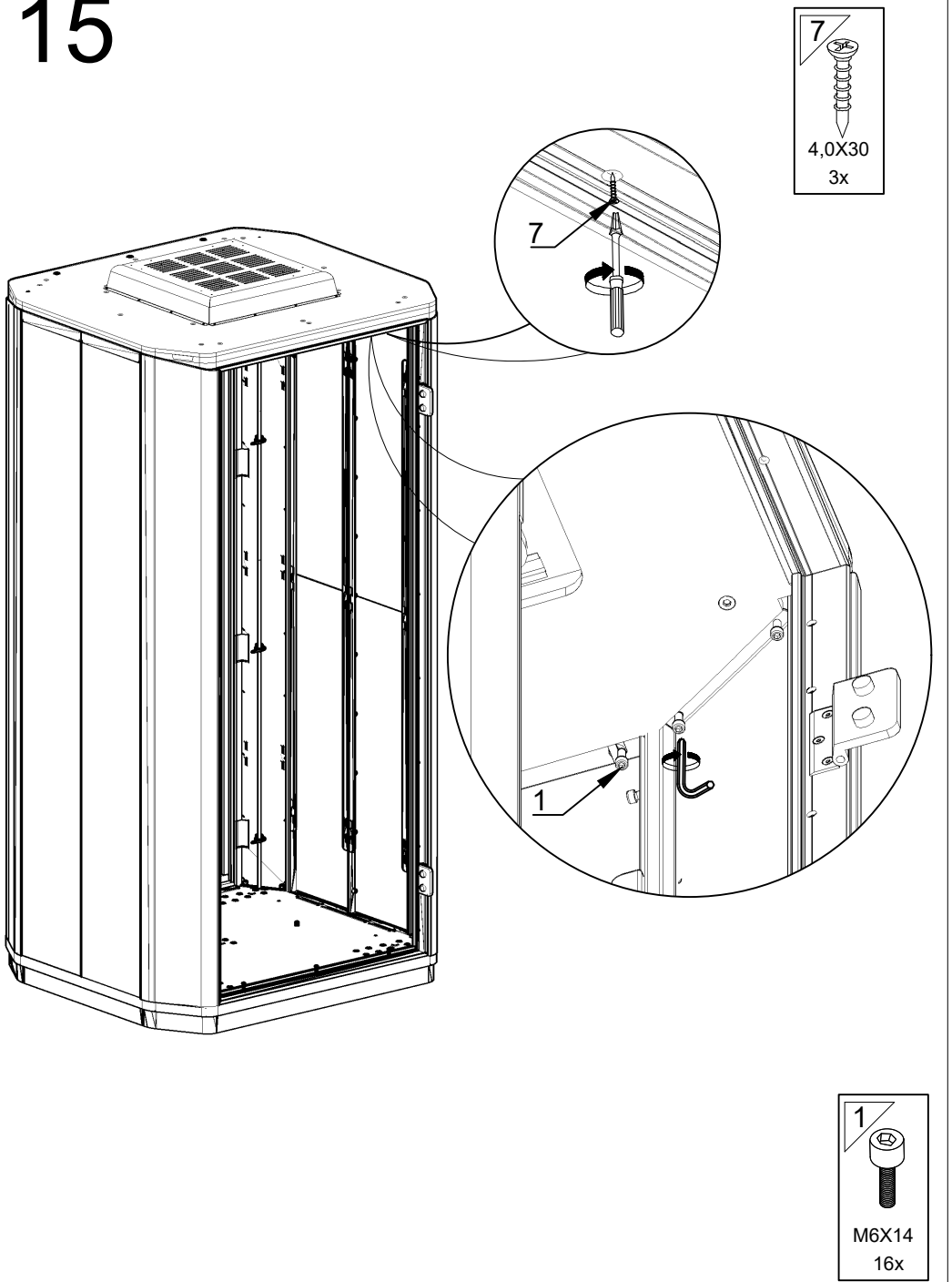

16

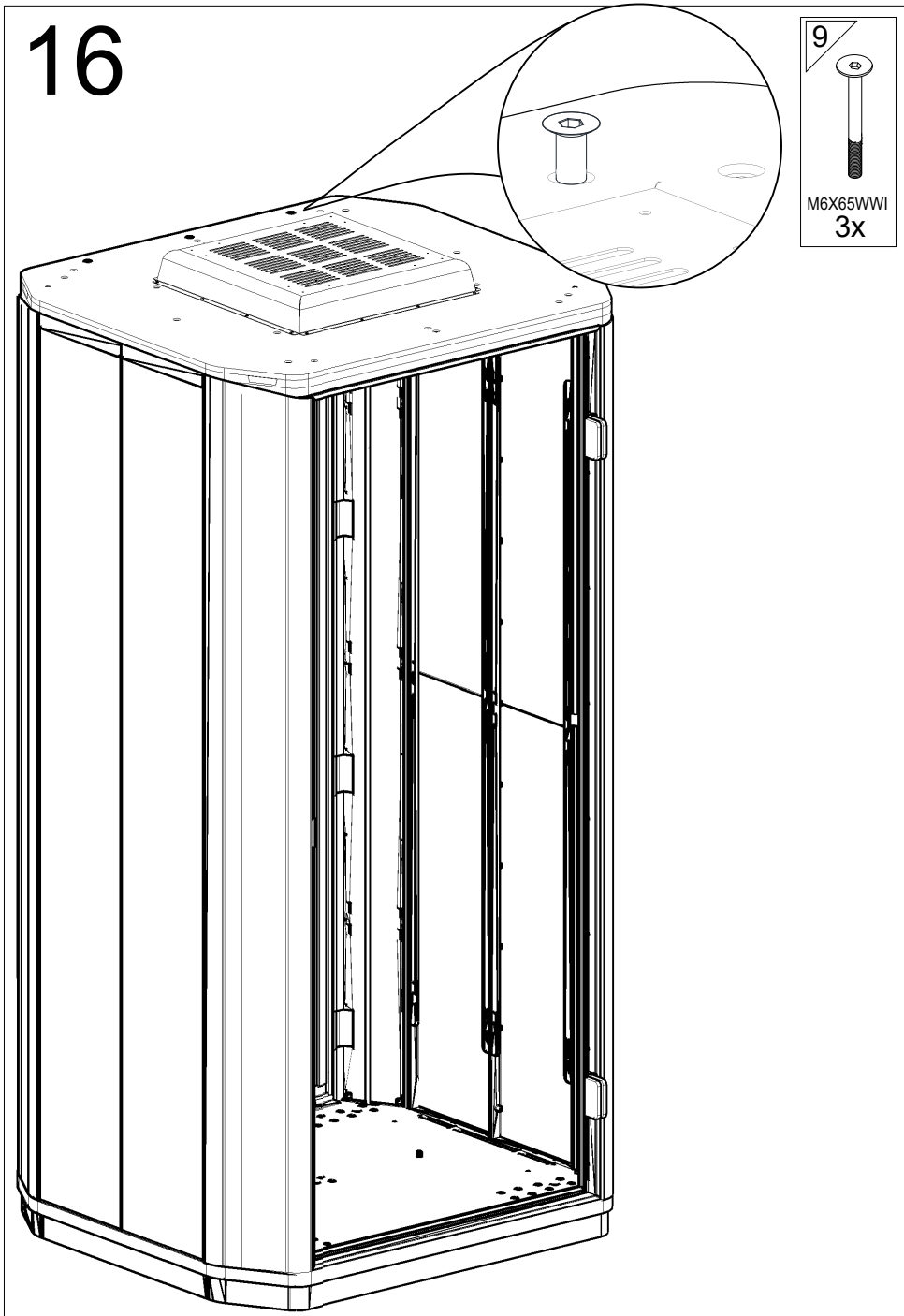

17

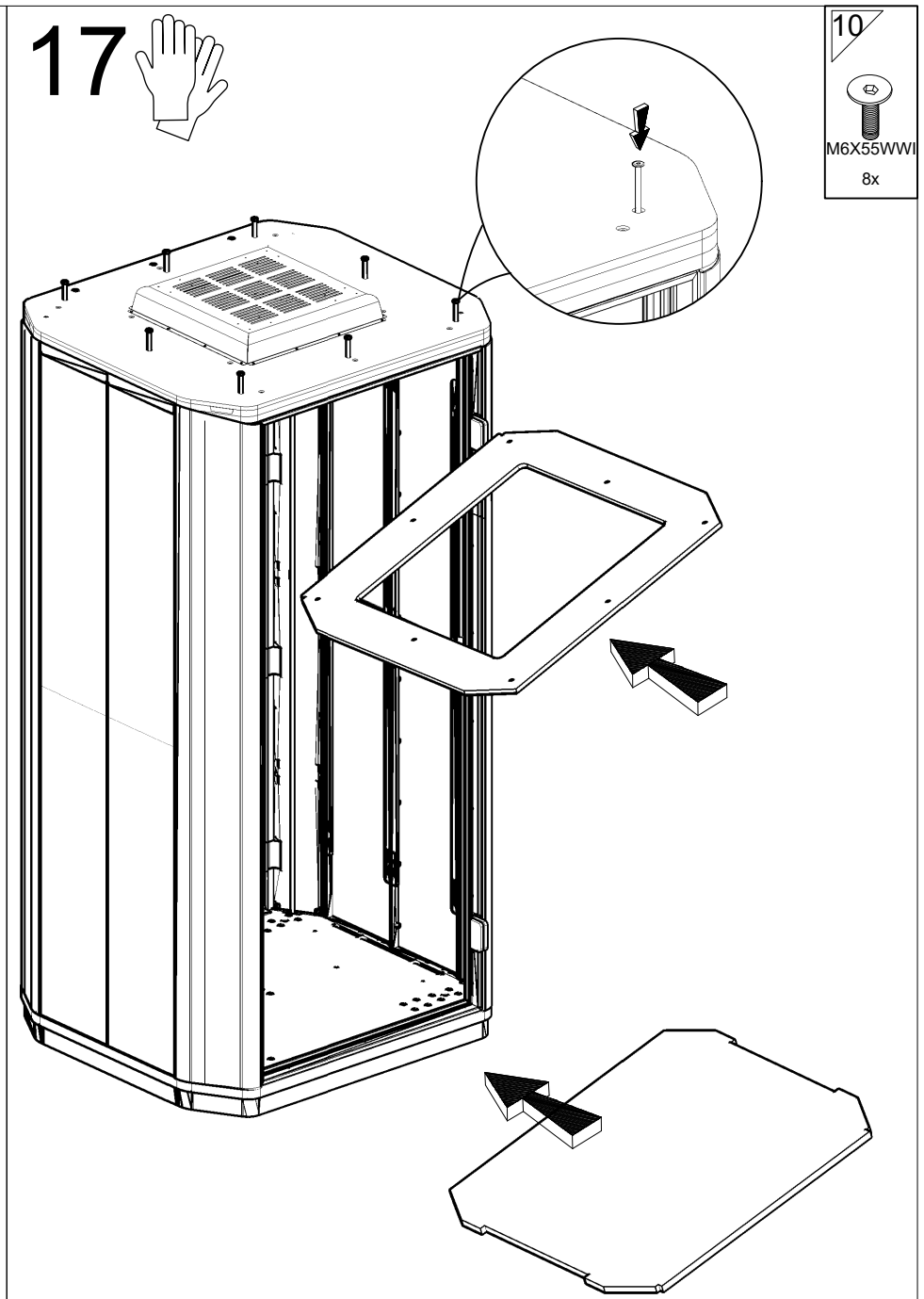

18

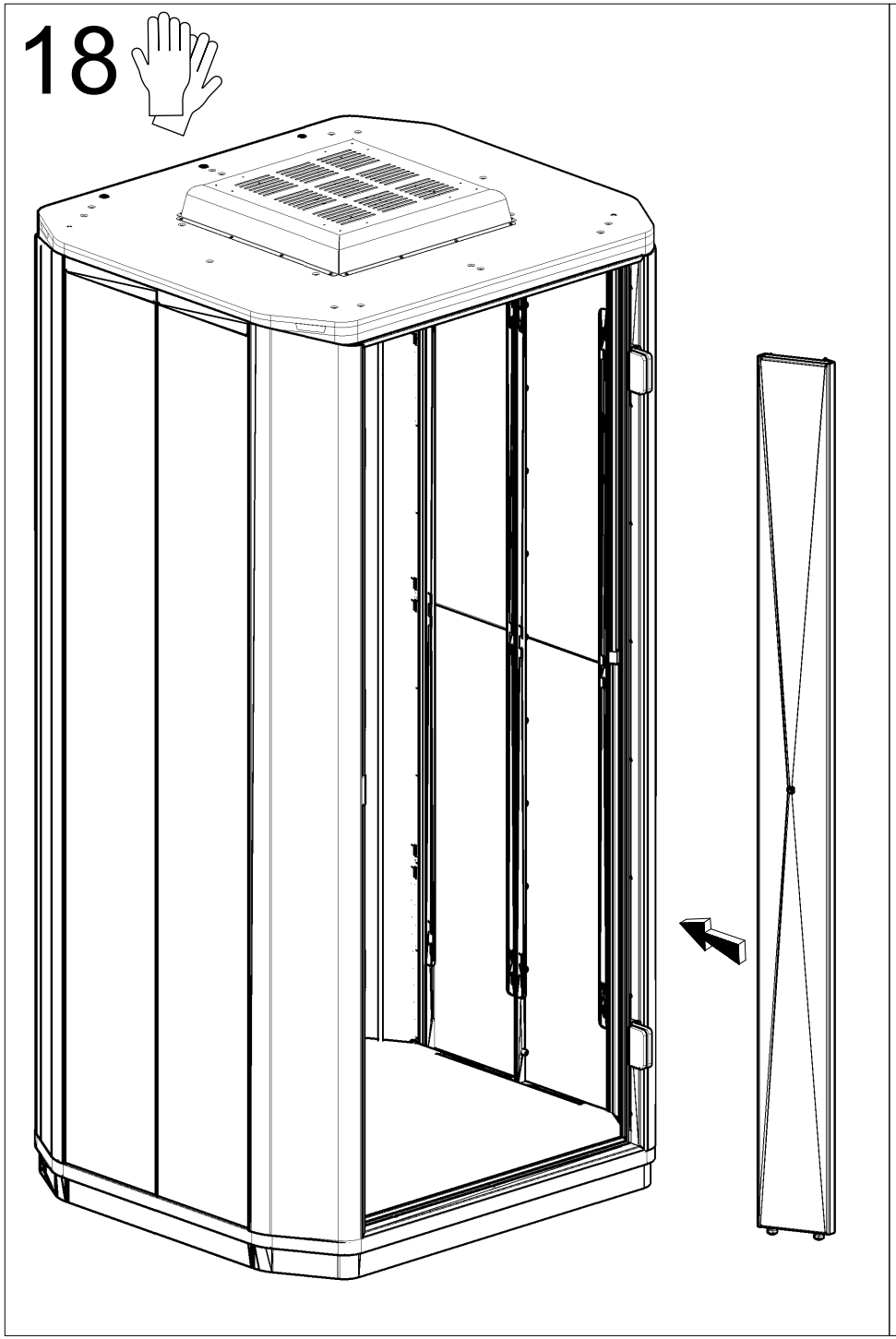

19

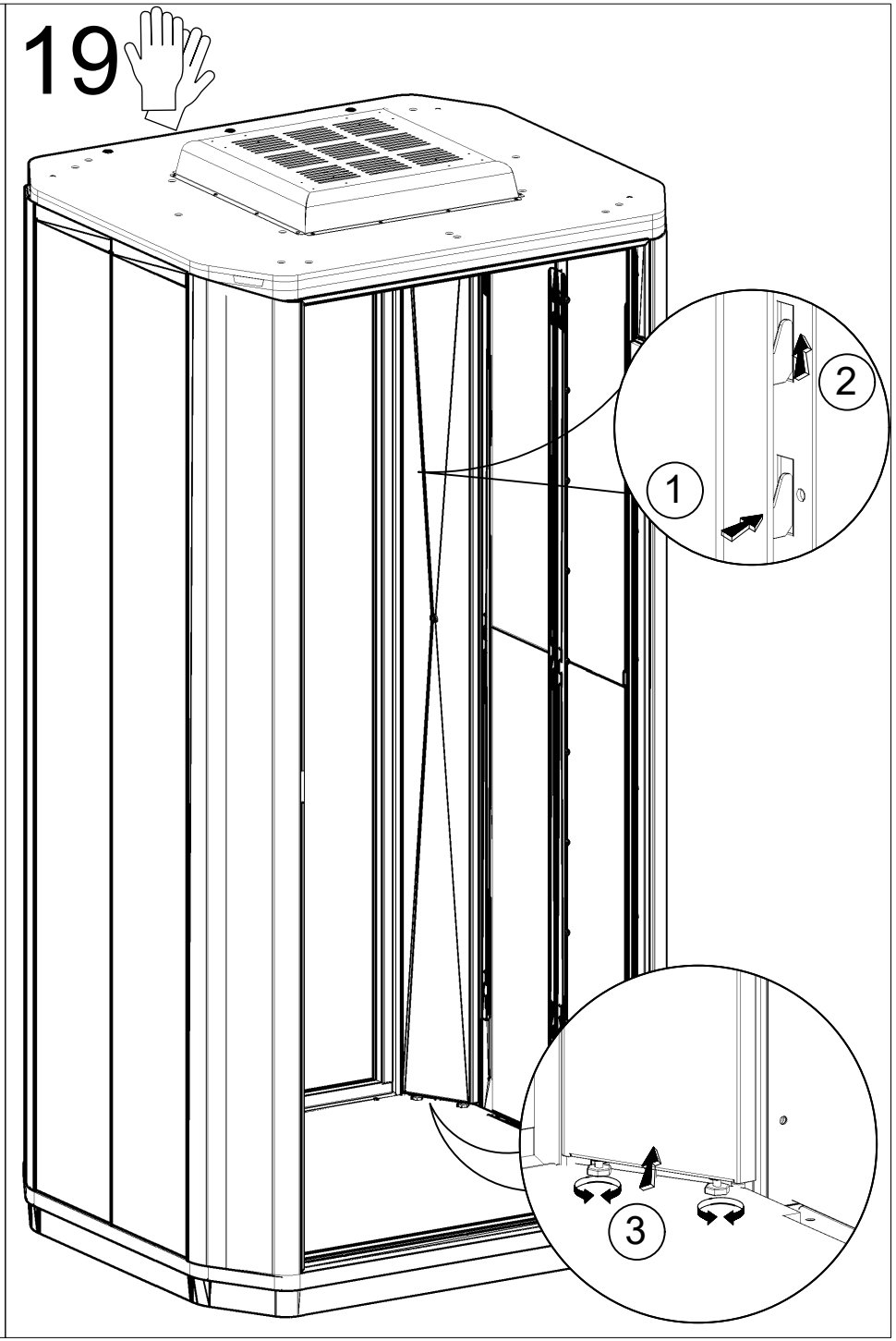

20

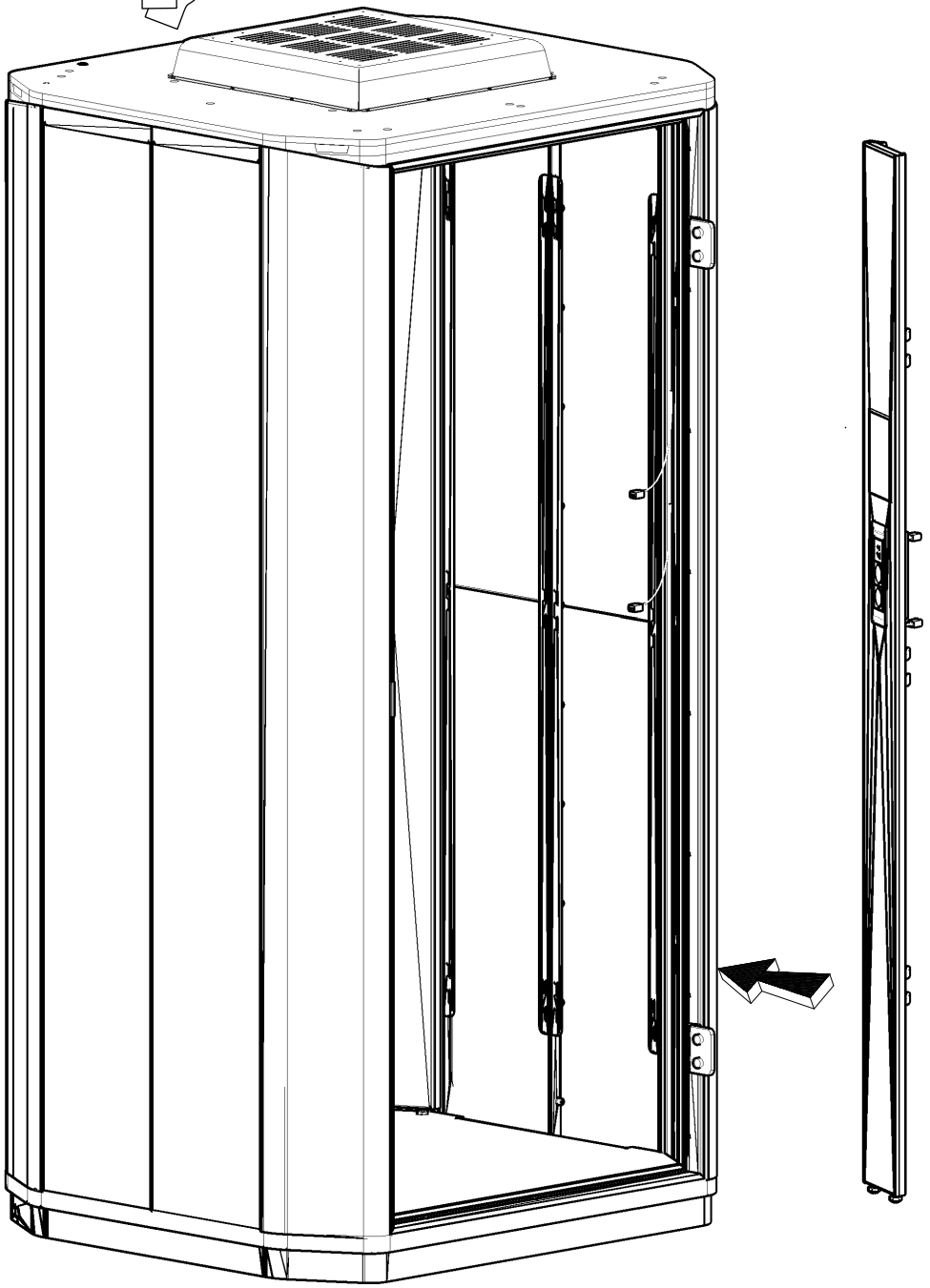

21

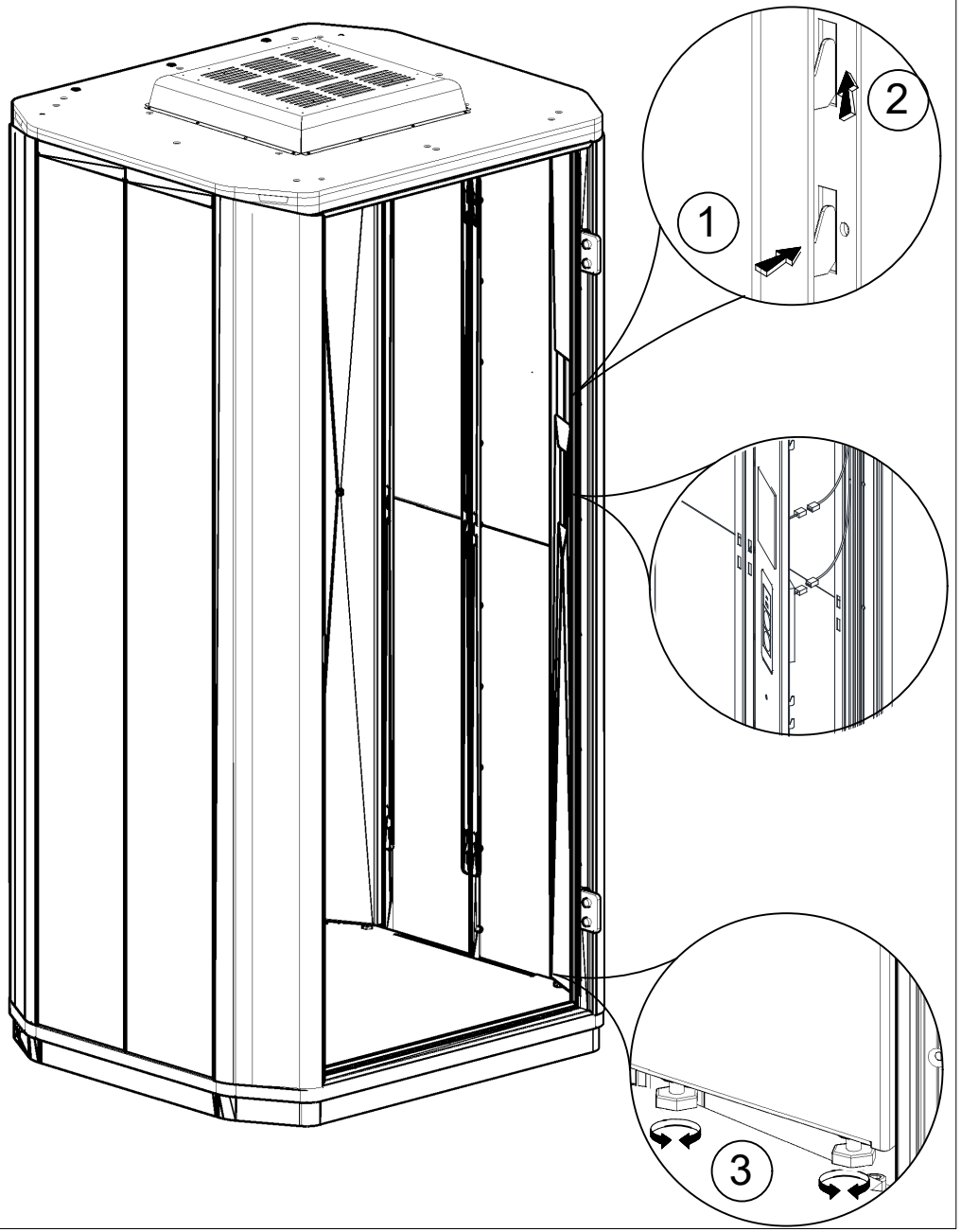

22

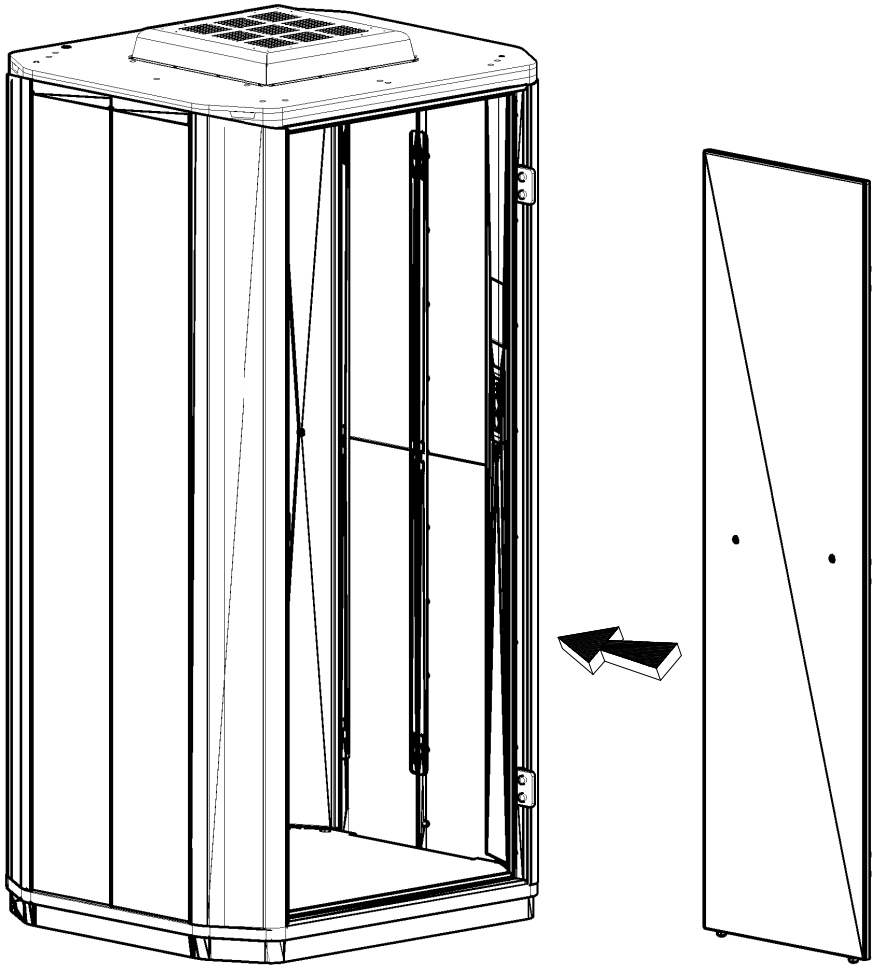

23

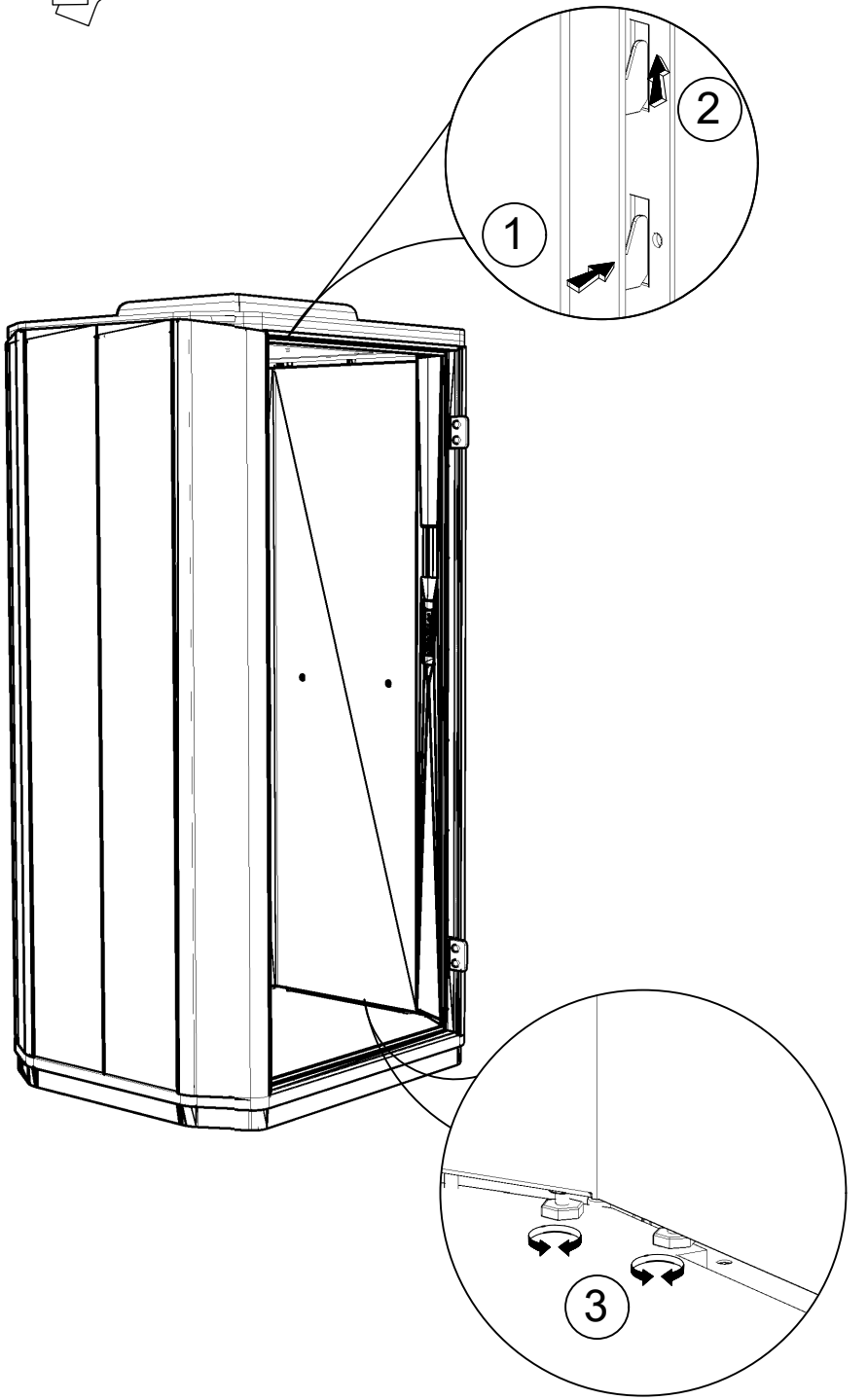

24

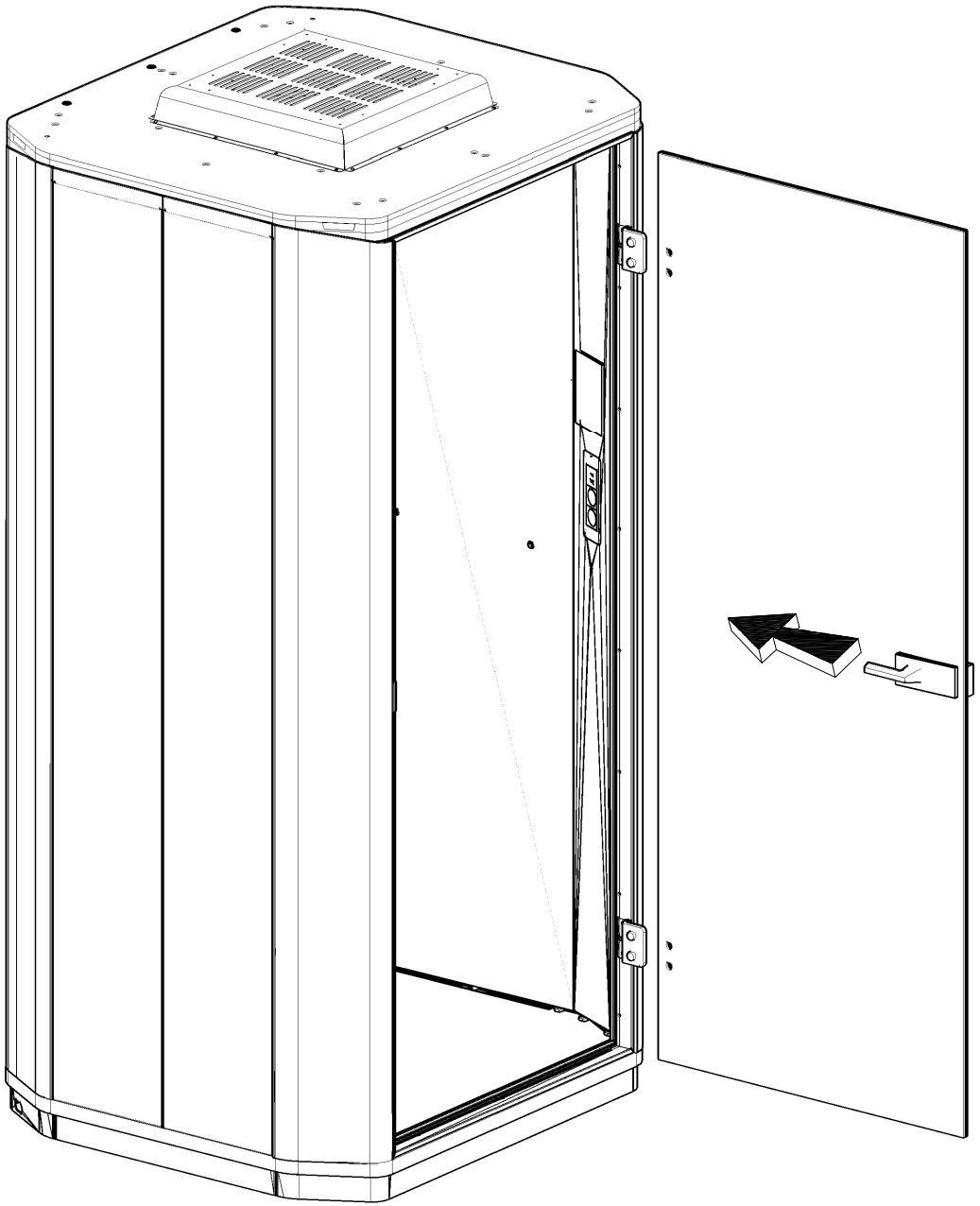

25

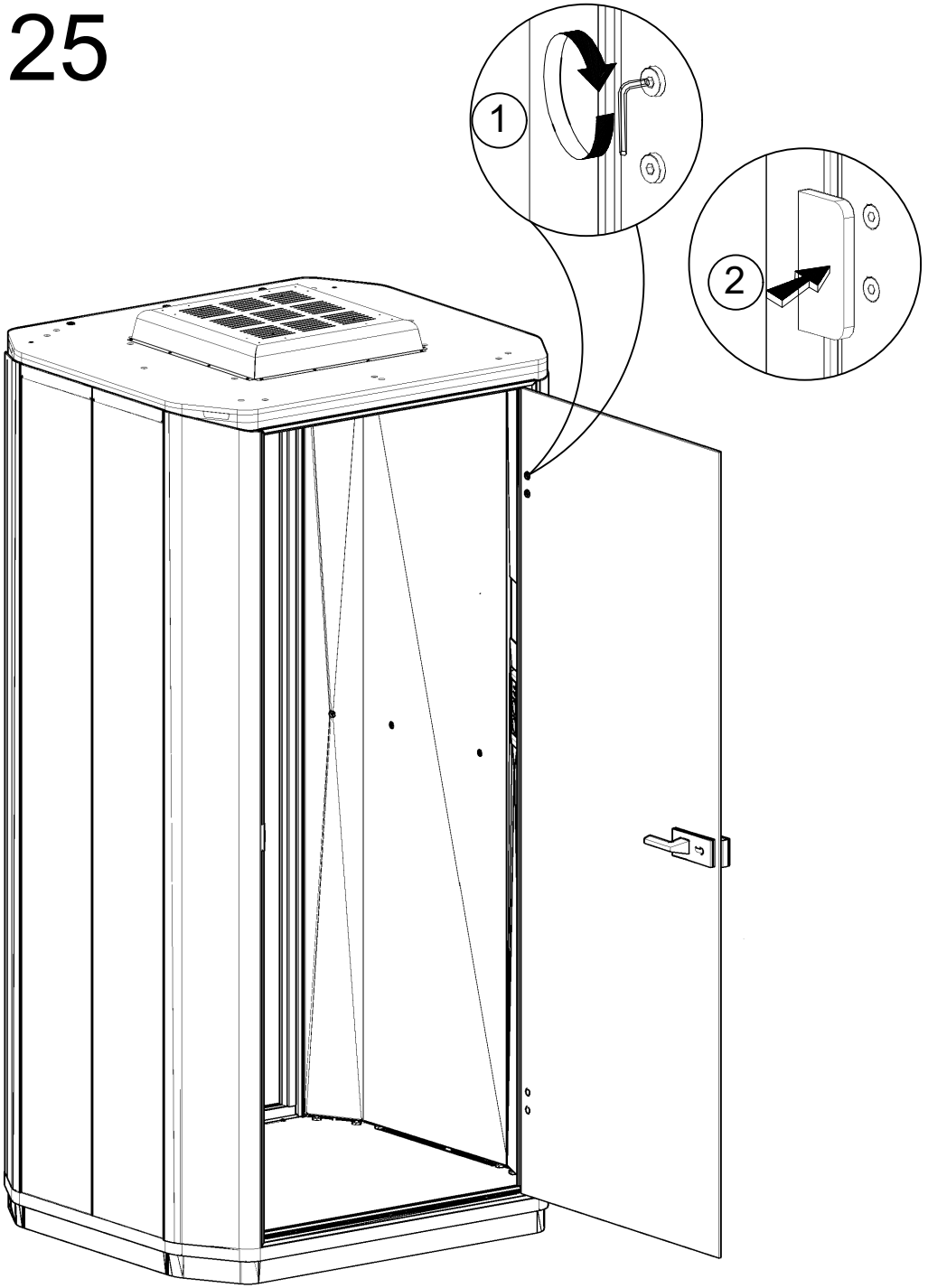

26

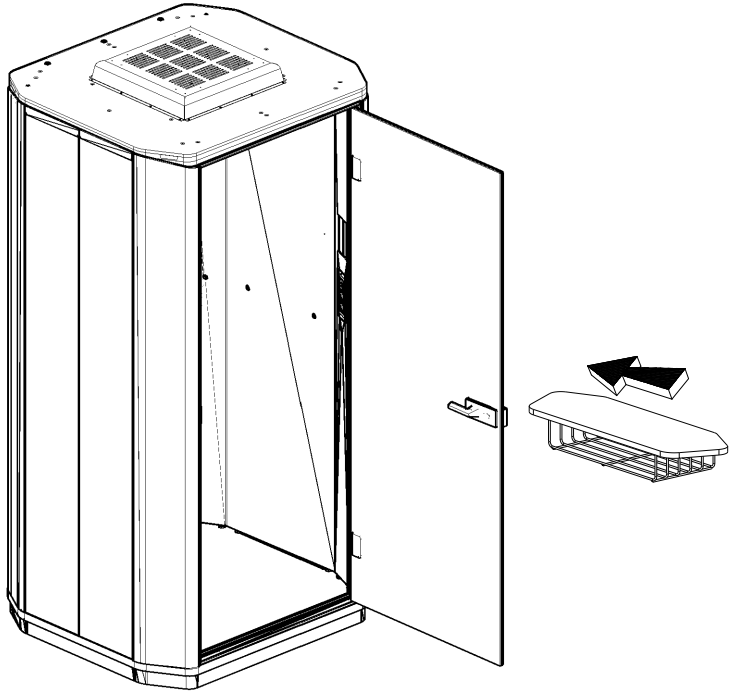

27

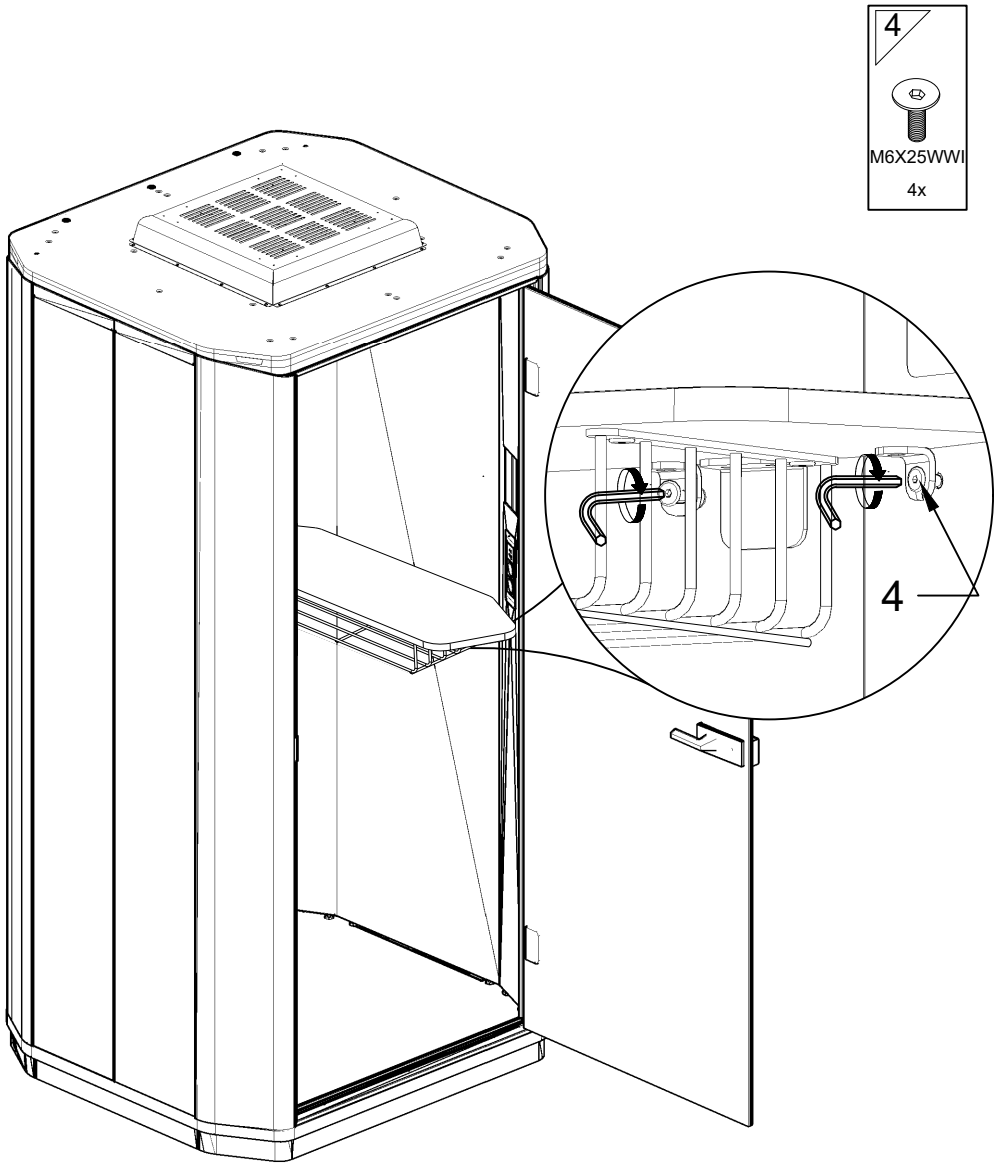

28

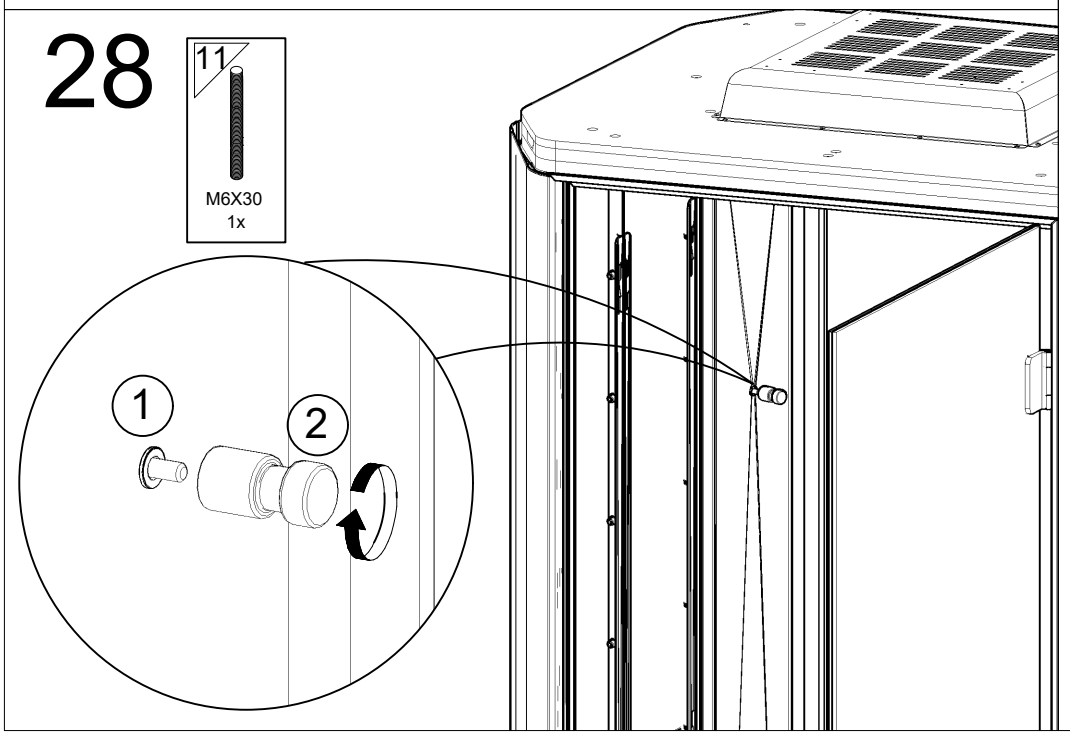

30

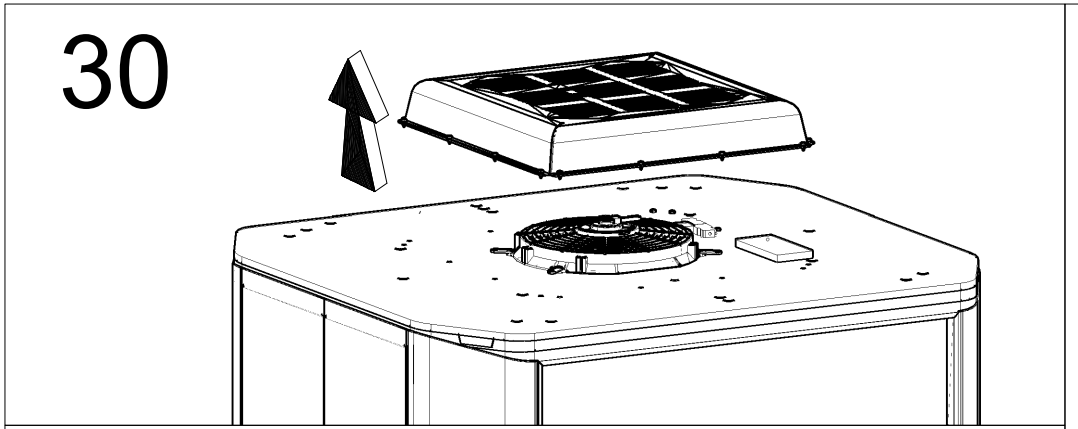

A

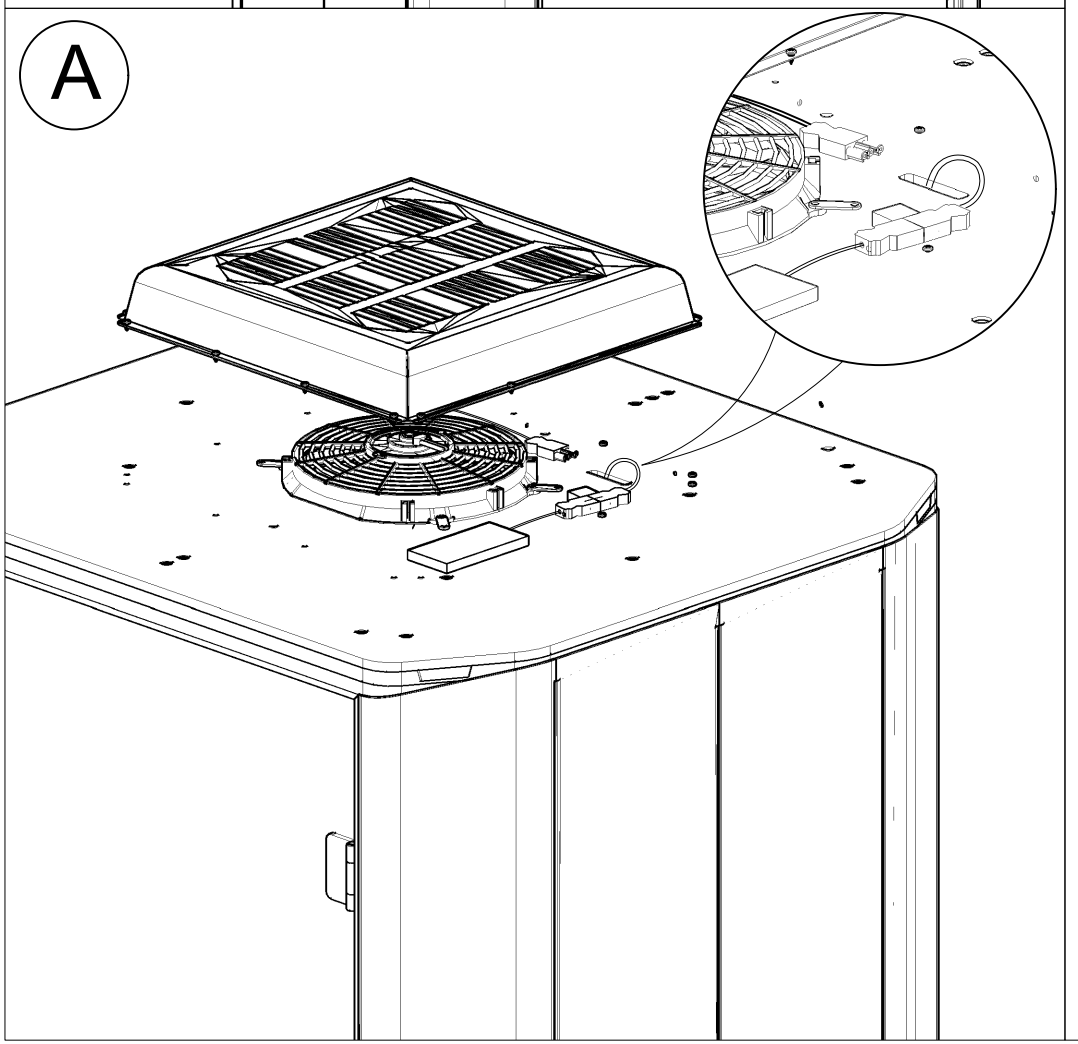
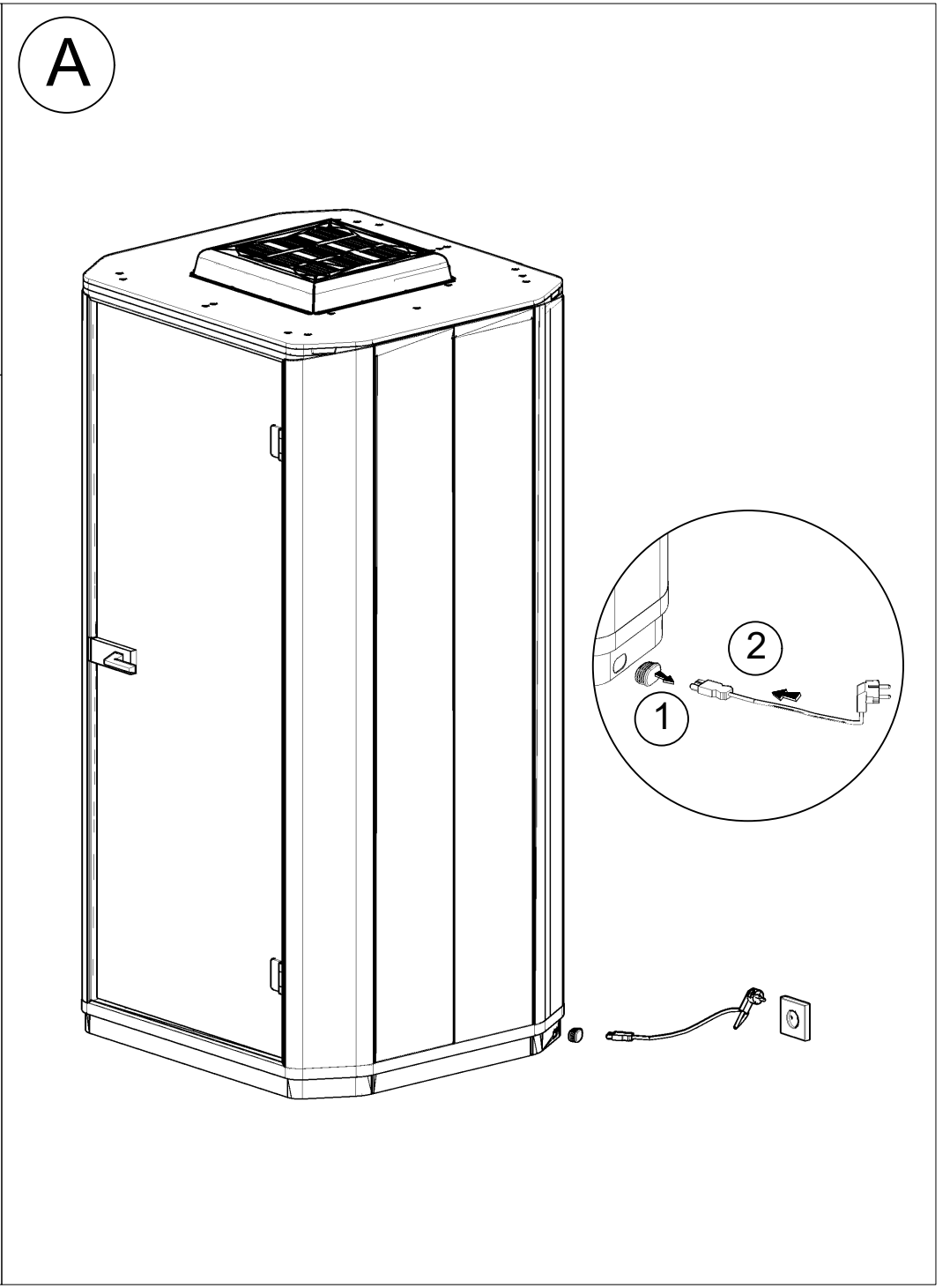
A