office design

11.01.2019

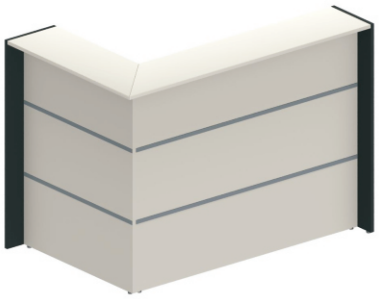

1 - **9**
&
13 - **20**

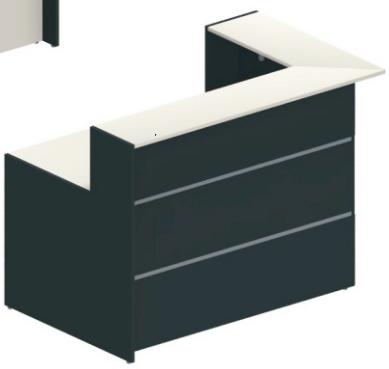

11 - **12**

Nur bei LED
Only for LED

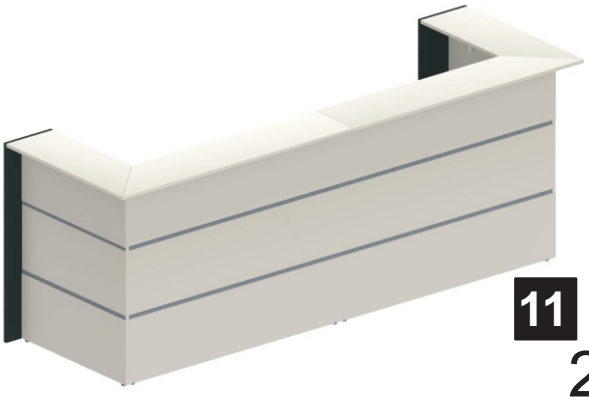

11 - **12**
2x
Nur bei LED
Only for LED

1 - **9** 2x, **10** &
18 - **20** 2x,

Beschläge für 1 Theke fittings for 1 counter	A	B	C	D	E	F	G	H	I	J	K	L	M	N	O	P	Q
	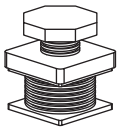	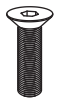 M6x40	4.5x45	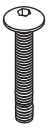 M6x40	M6x55		M6		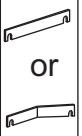 or	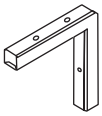		4.5x35		4.5x17	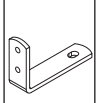	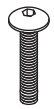 M6x30	
	4	4	6	5	2	4	2	4	1	4	8	8	1	10	1	2	4

Werkzeuge/Tools

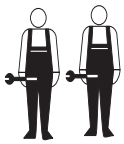

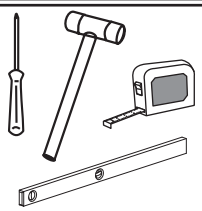

enthalten/
include

*nur bei LED
only for LED

1

4x

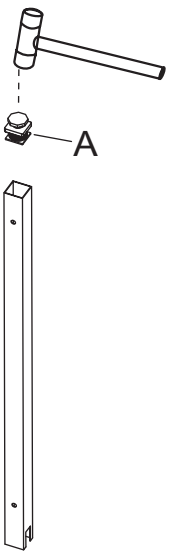

2

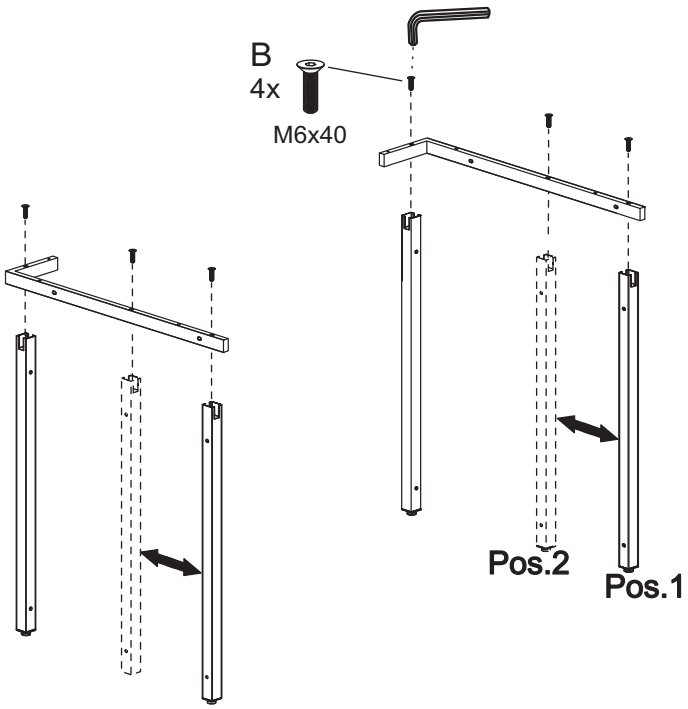

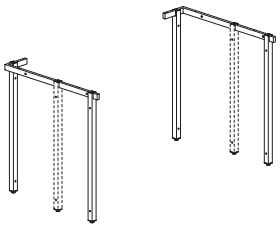

Pos.1 In Kombination mit einer Seiten Wange und zu Beginn und Ende einer Thekenanlage.
In Combination with a side panel and at the begining and end of a counter system.
Pos.2 Zwischen den einzelnen Theken.
Between the several counter.

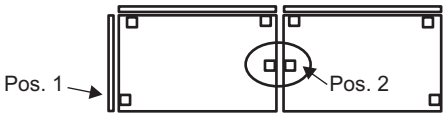

3

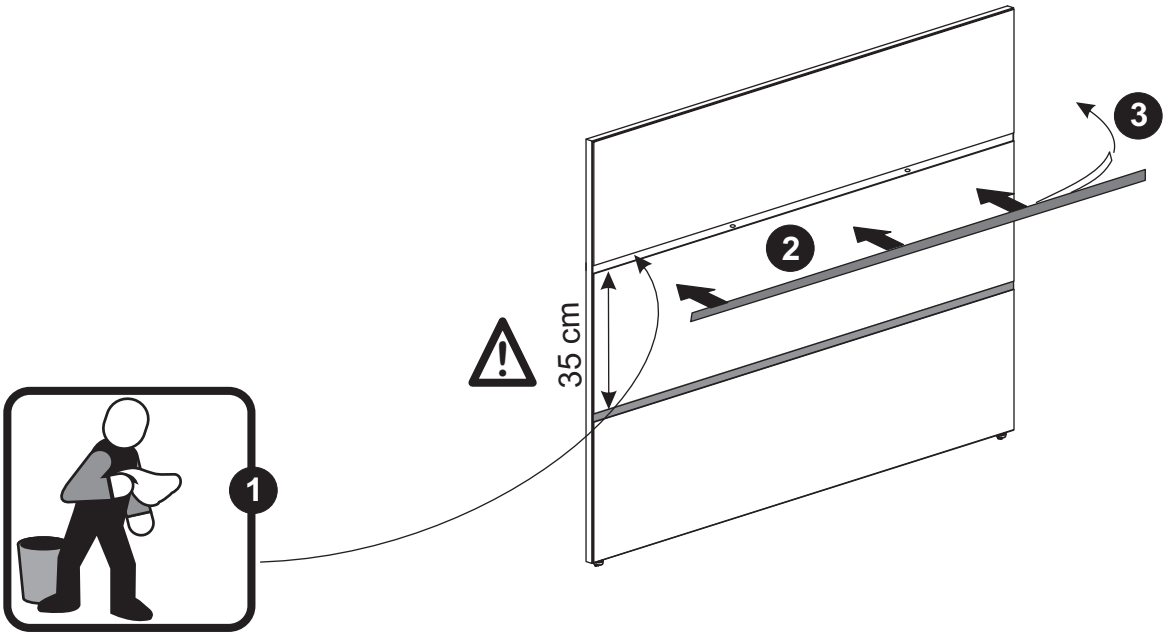

4

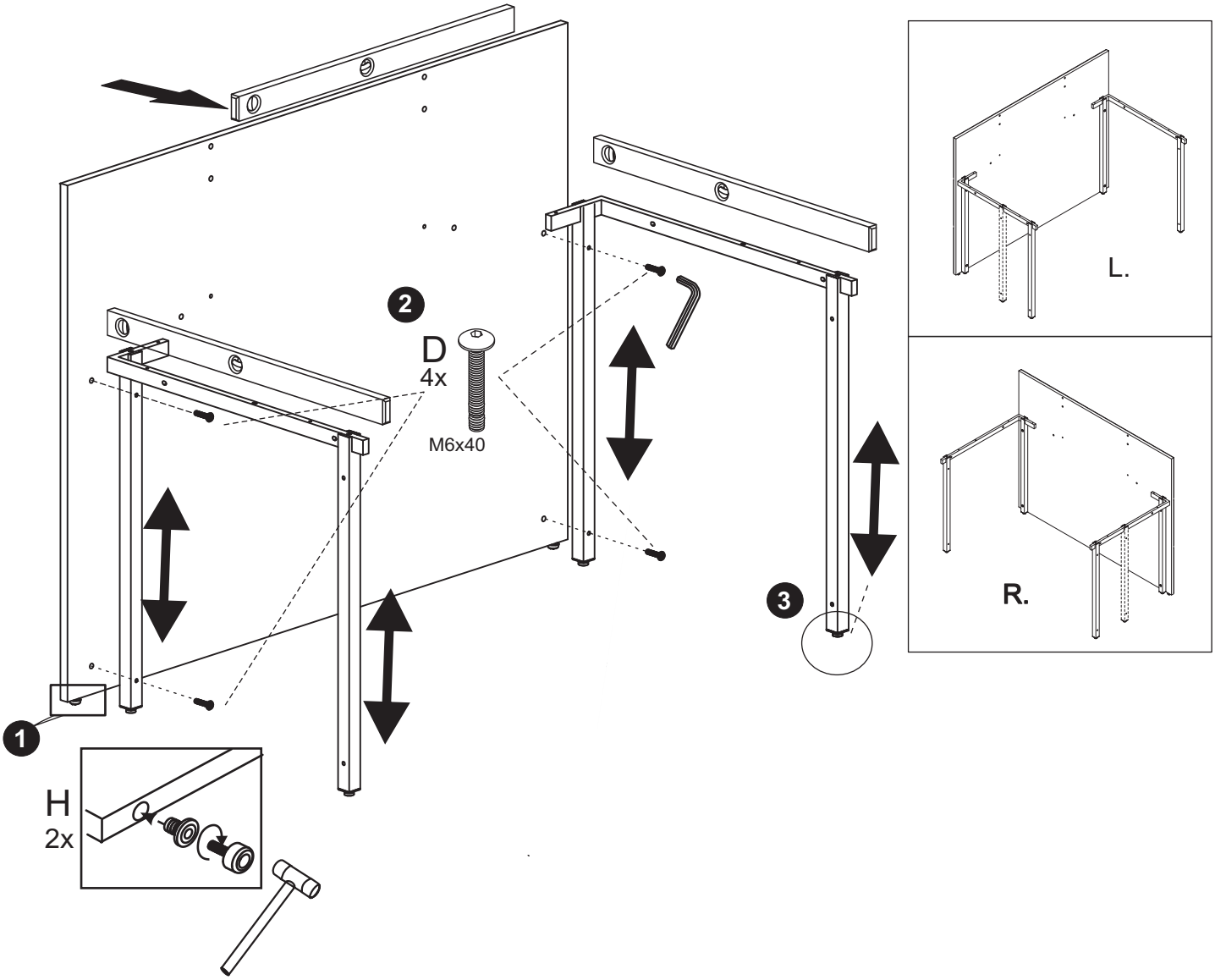

5

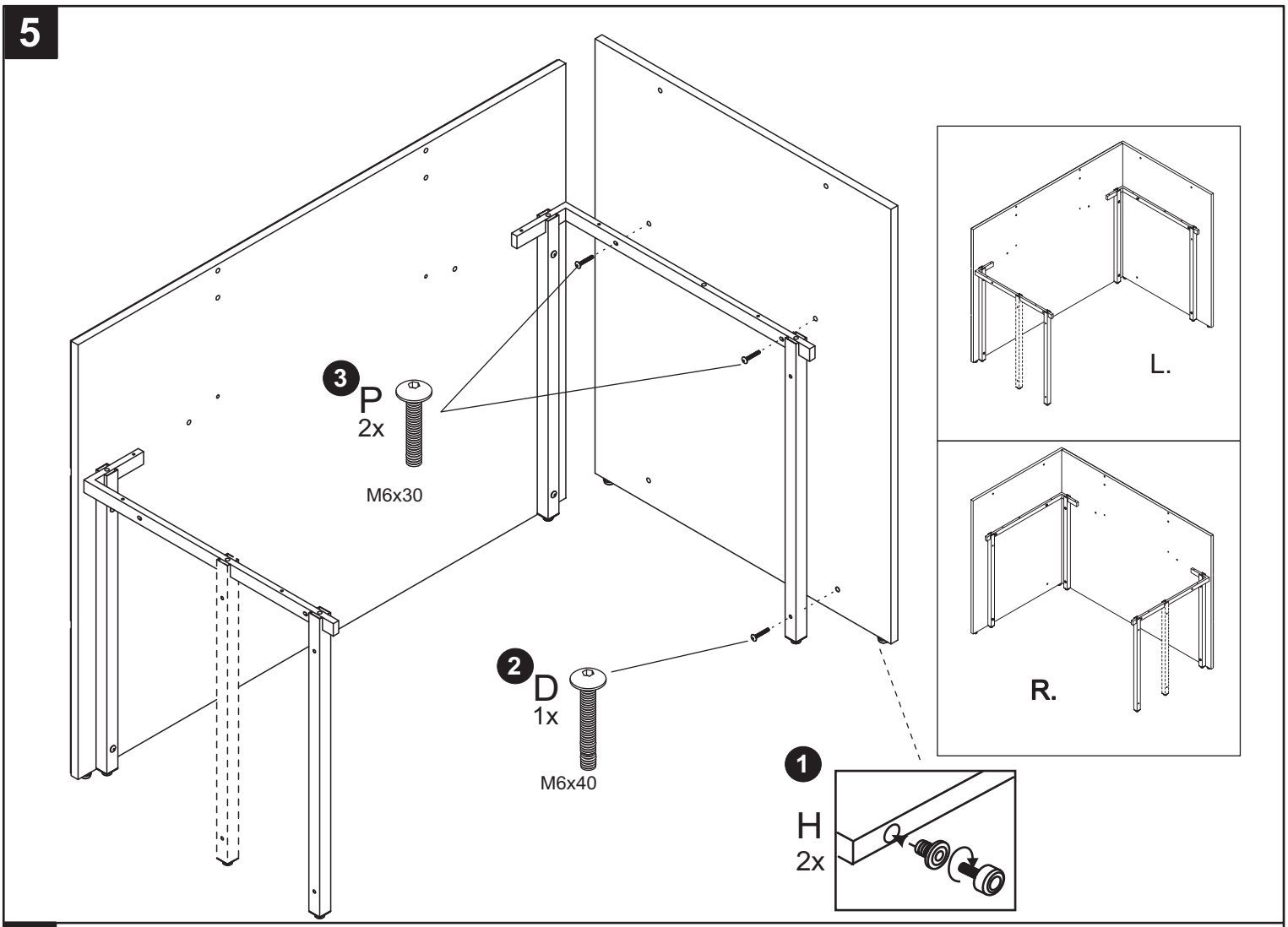

6

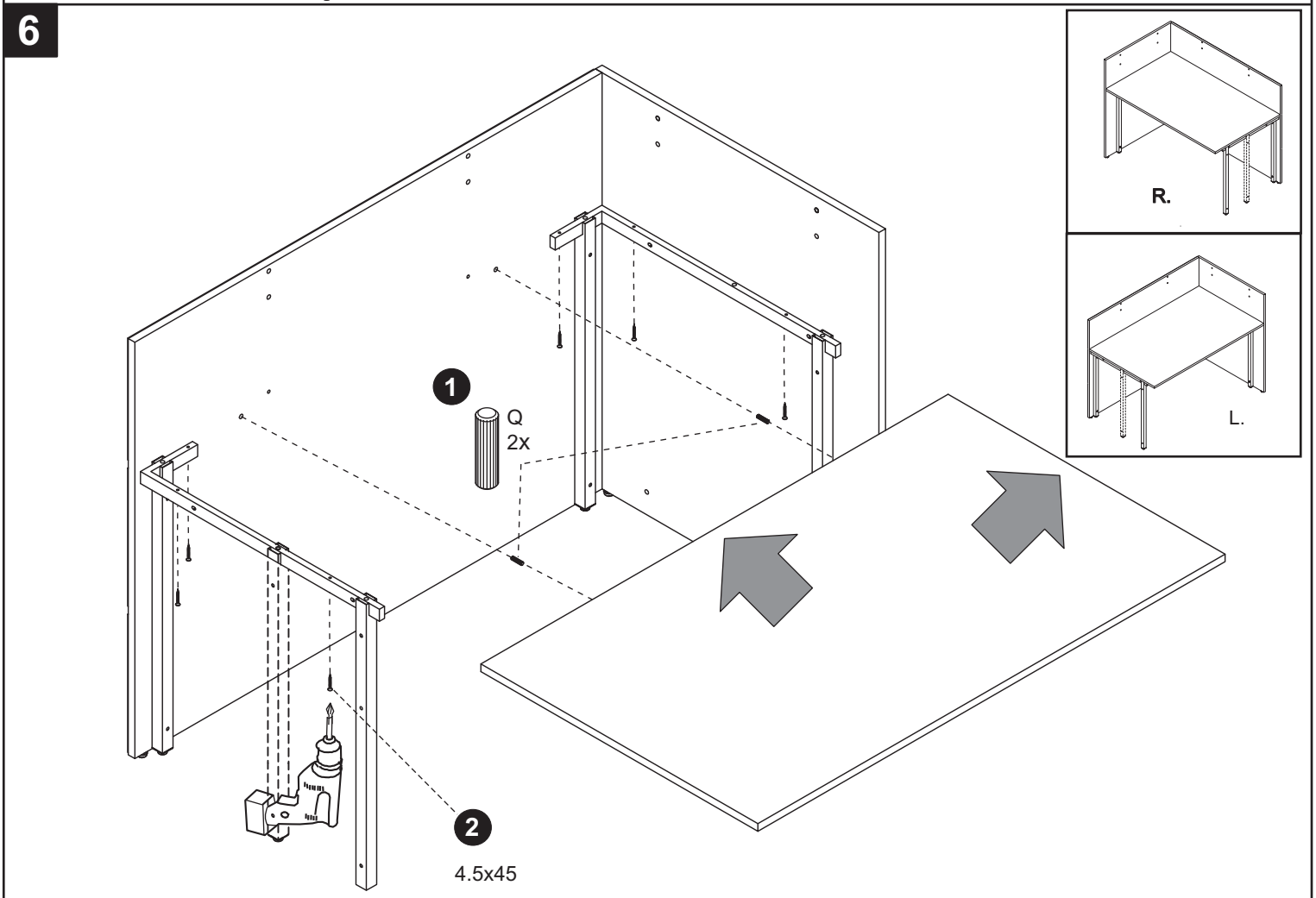

7

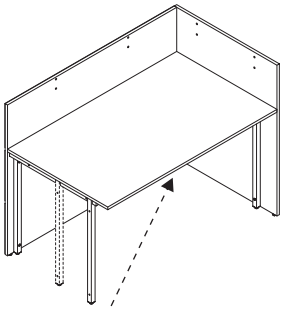

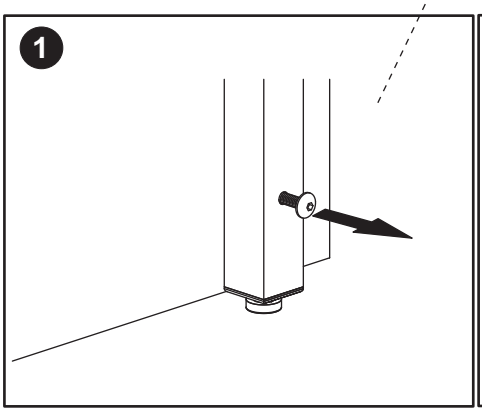
1

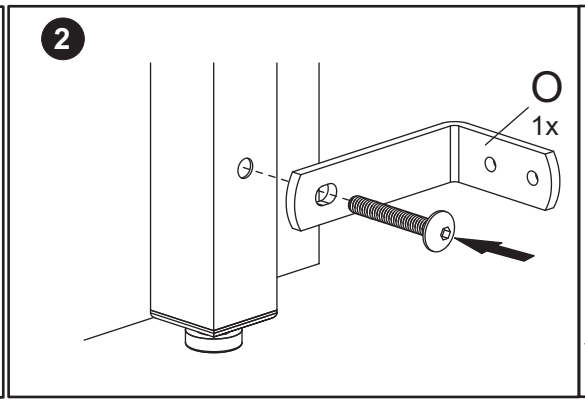
2
O
1x

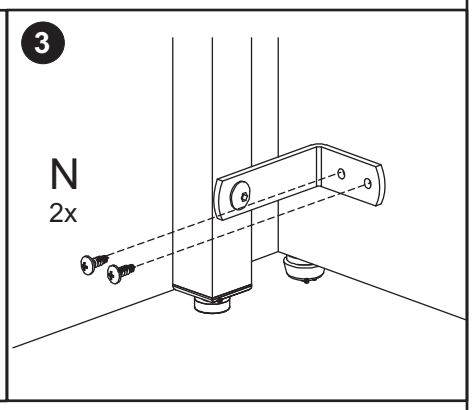
3
N
2x

8

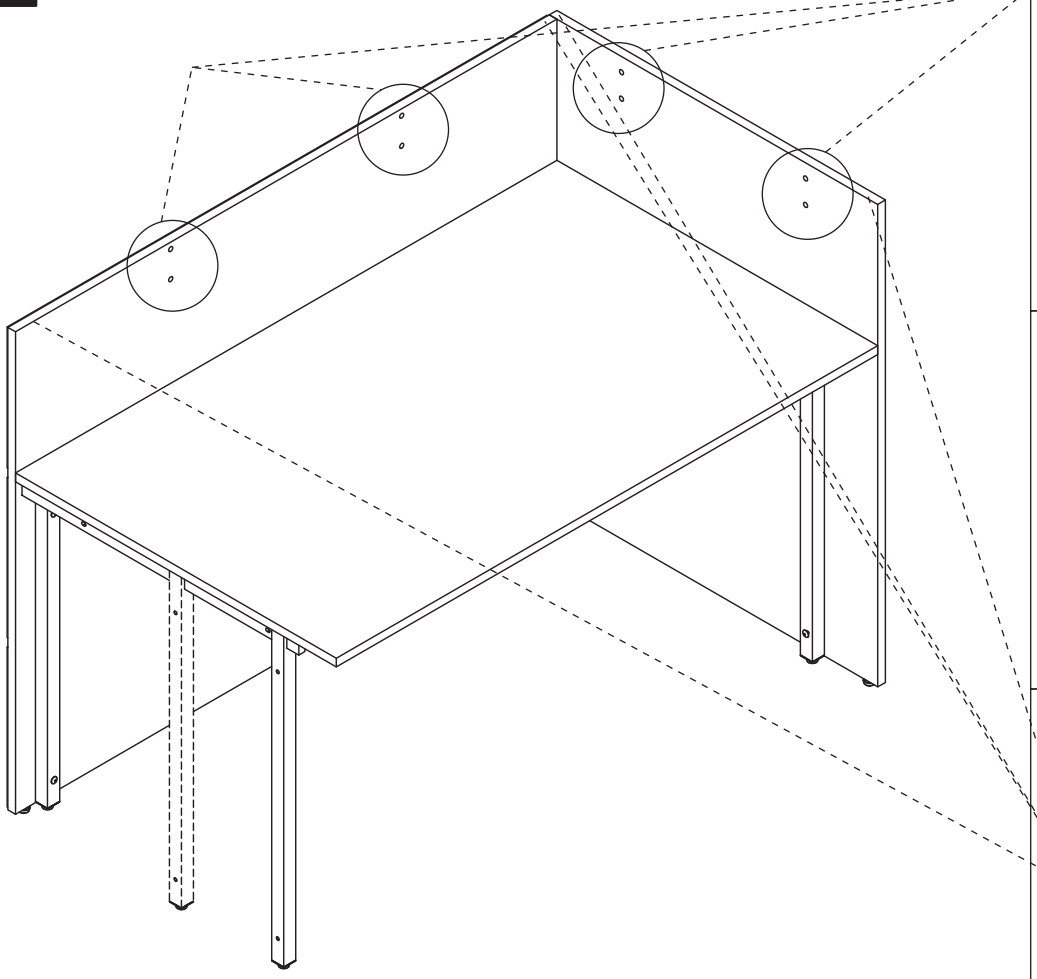

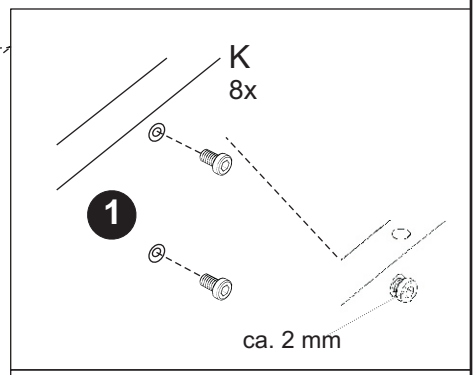
K
8x
1
ca. 2 mm

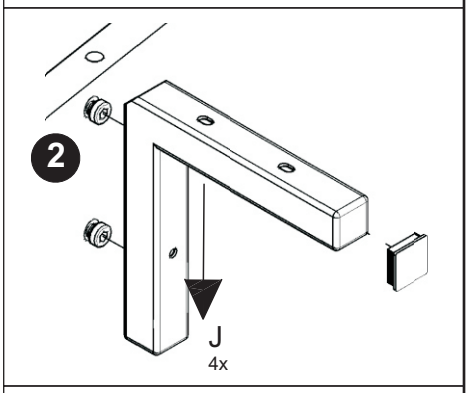
2
J
4x

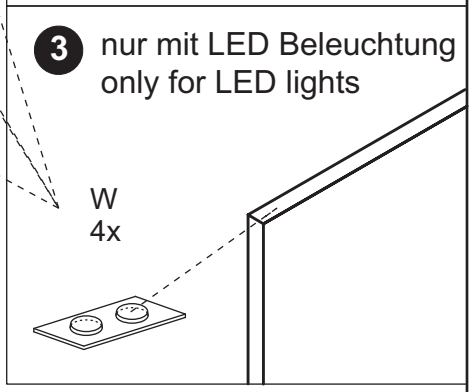
3
nur mit LED Beleuchtung
only for LED lights
W
4x

9

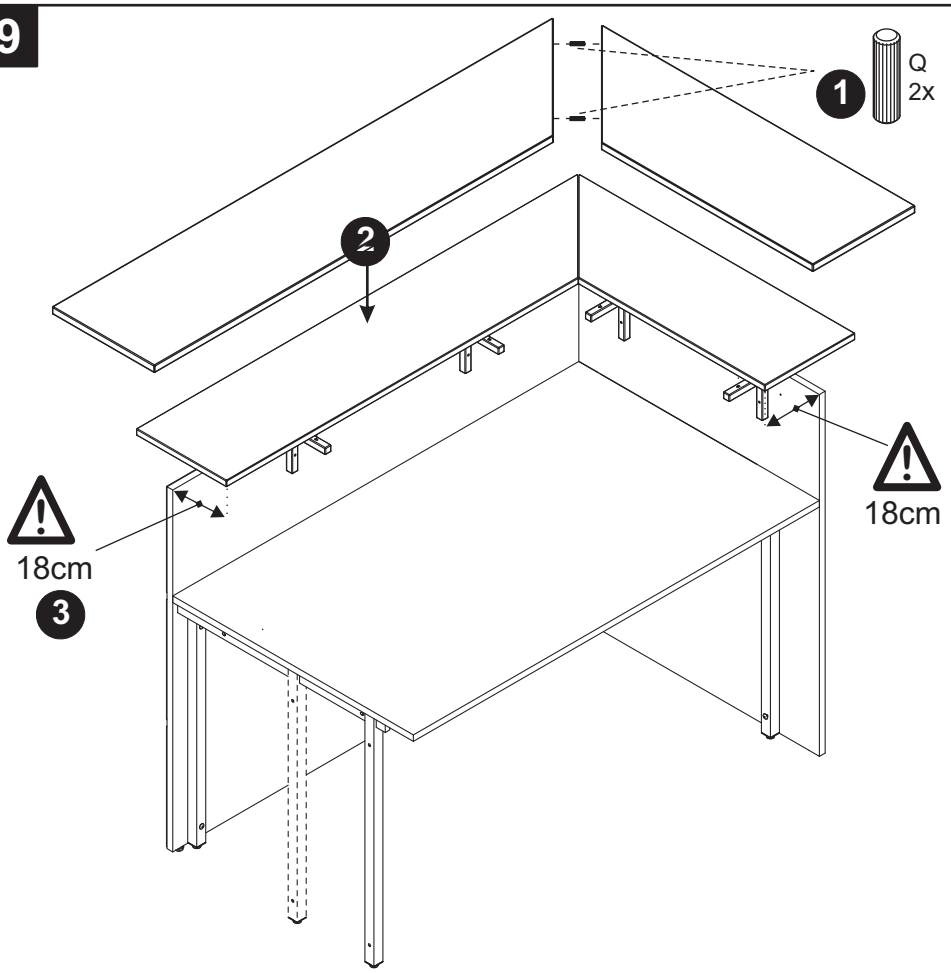

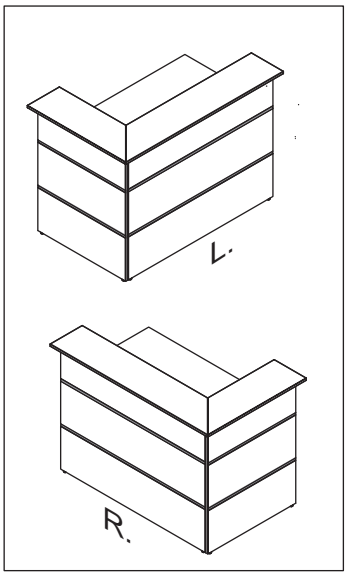

10

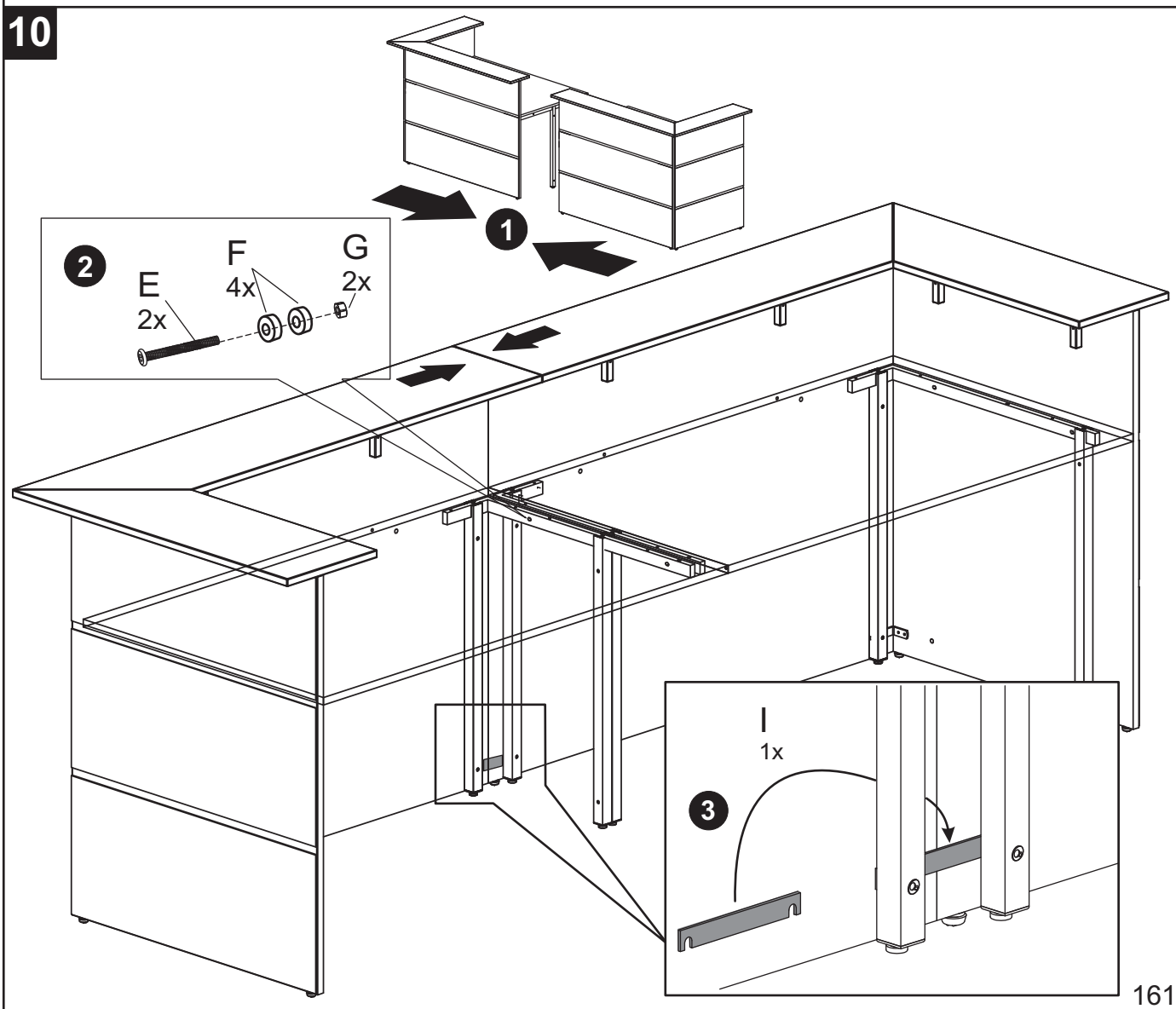

LED Zubehör/accessory/accessoire

				U	V	W
	LED Schlauch/ LED tube					
	1	1	1	1	10	4

11 1x

160 cm

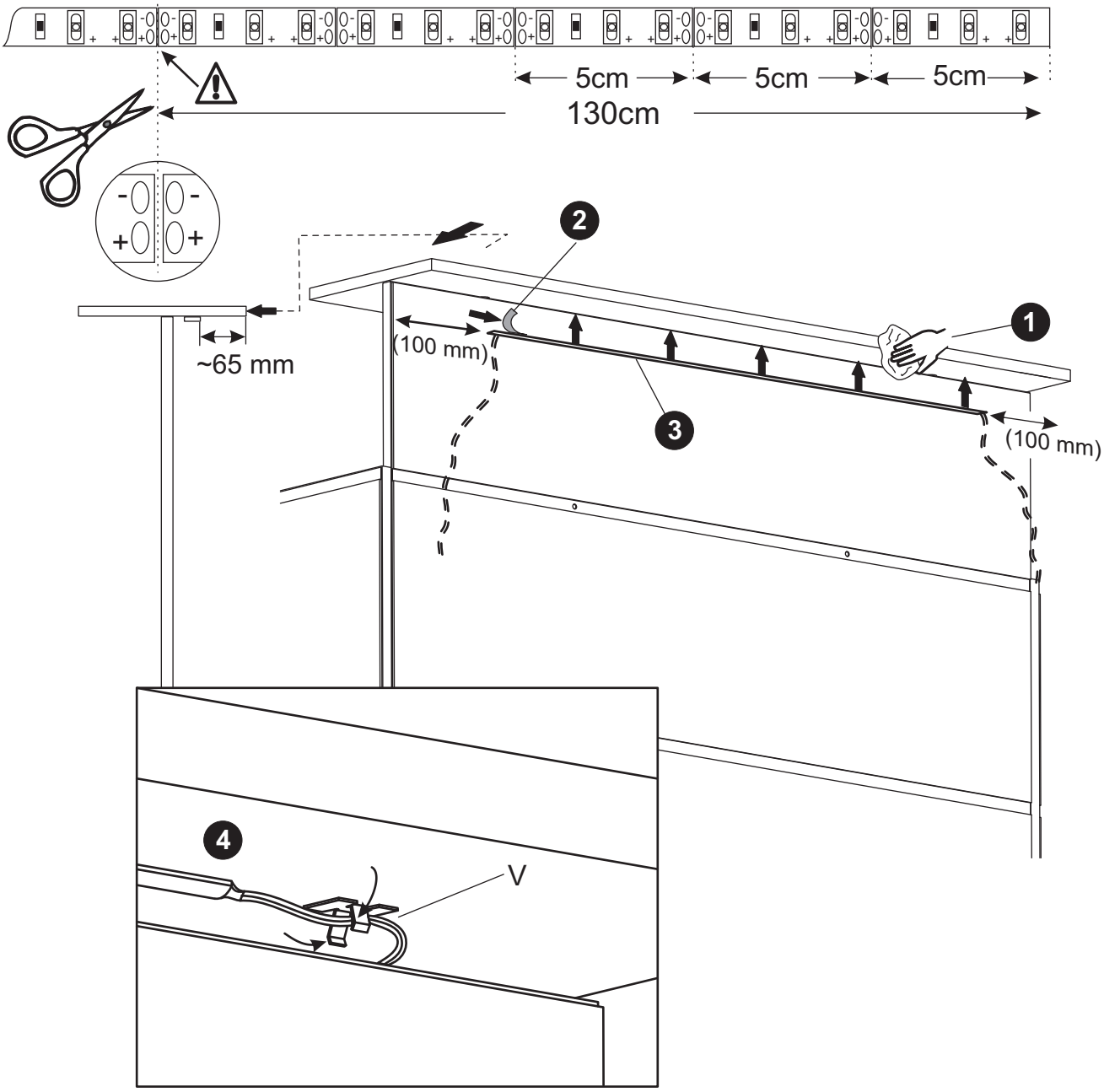

12

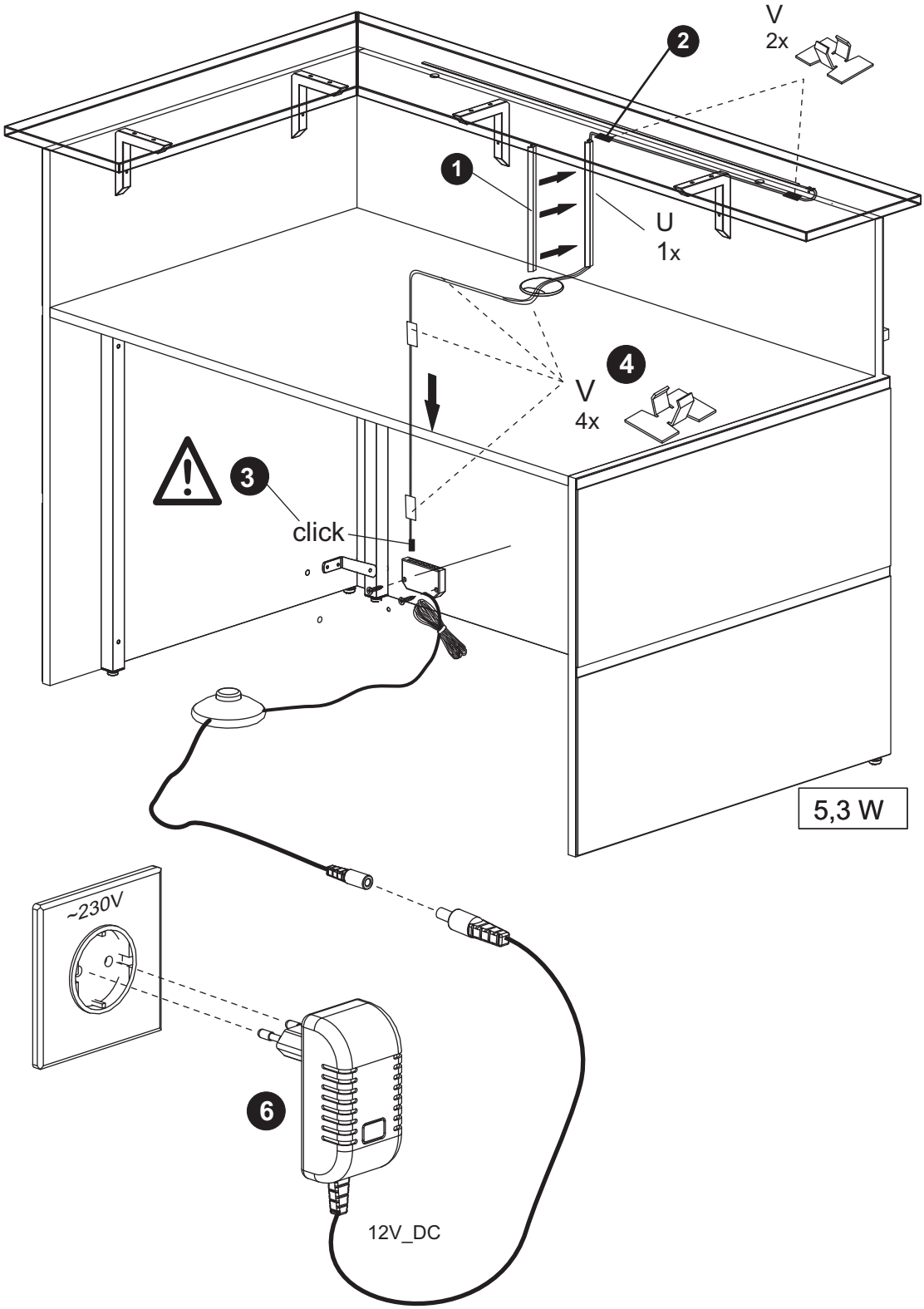

13

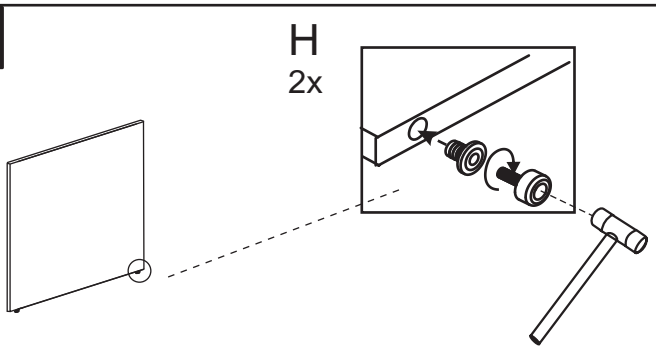

Beschläge/ fittings	D	P	H	O	N
	M6x40	M6x30			4.5x17
	1	2	2	1	2

14

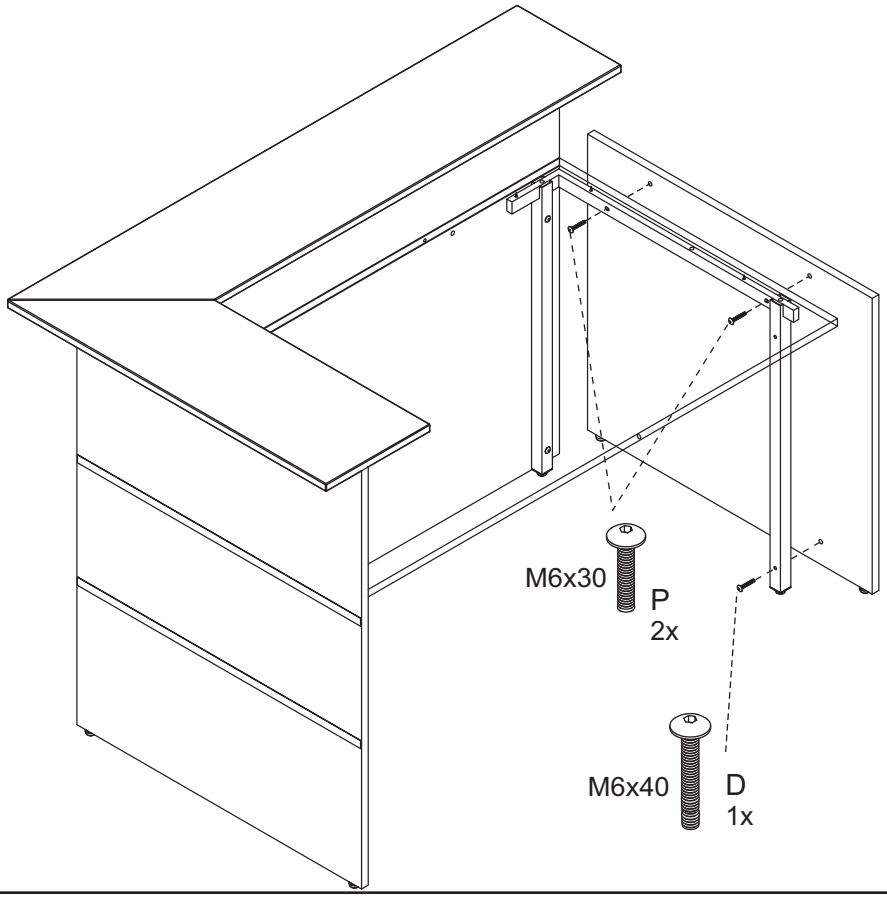

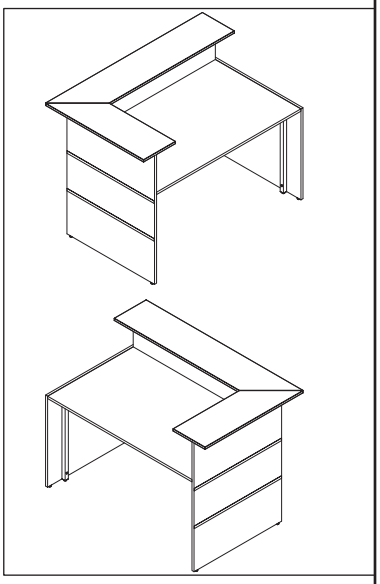

15

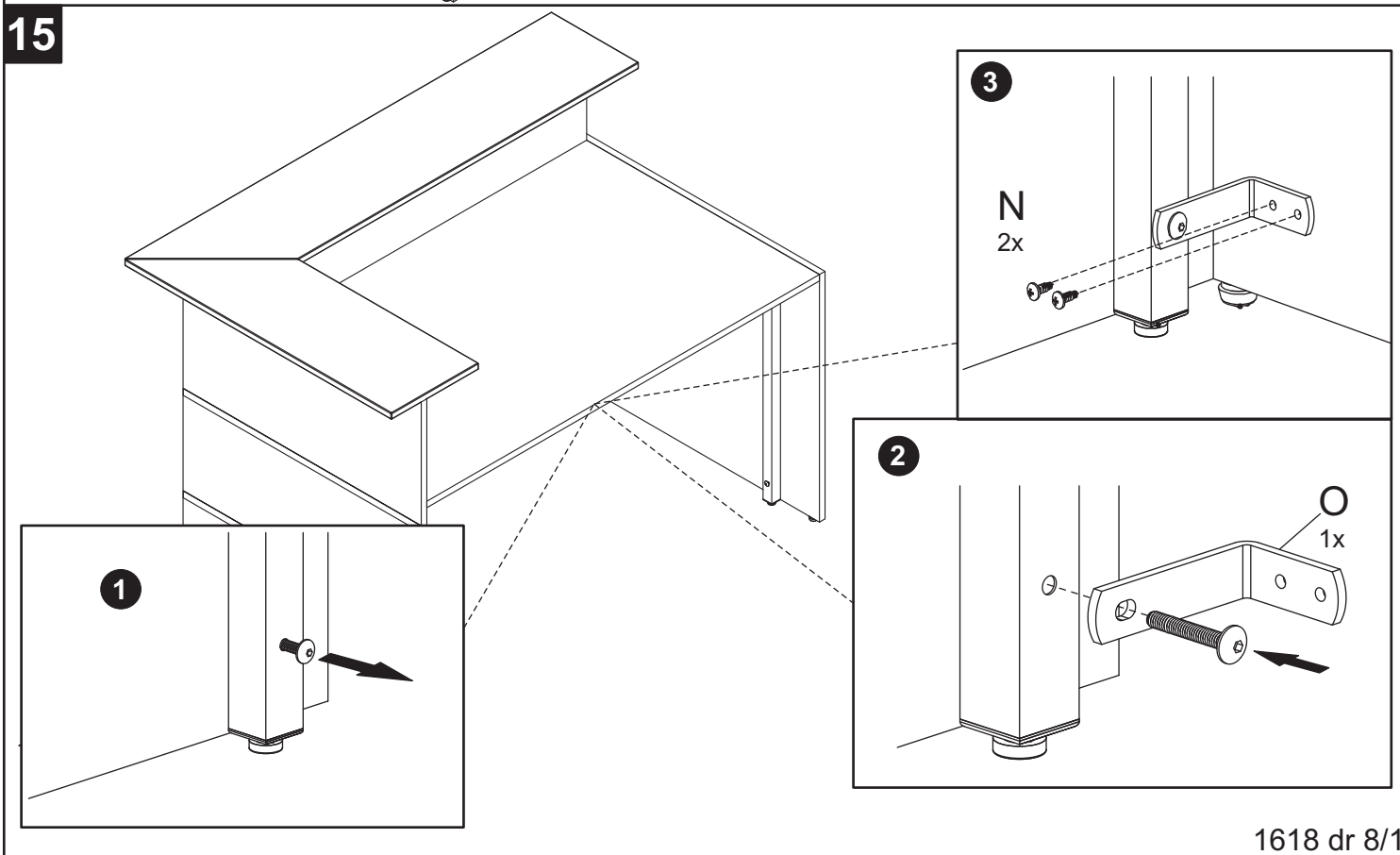

16

Beschläge/ fittings	N	R
	4,5x17	
	12	3

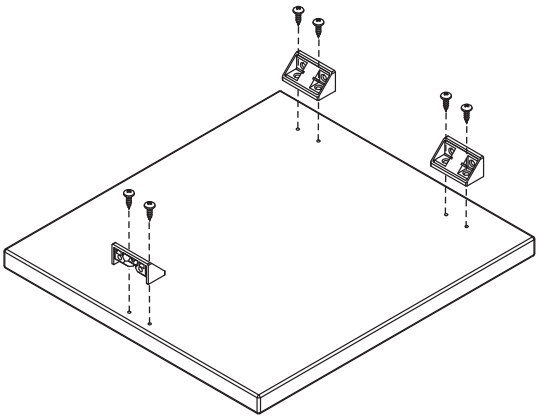

N
6x

R
3x

17

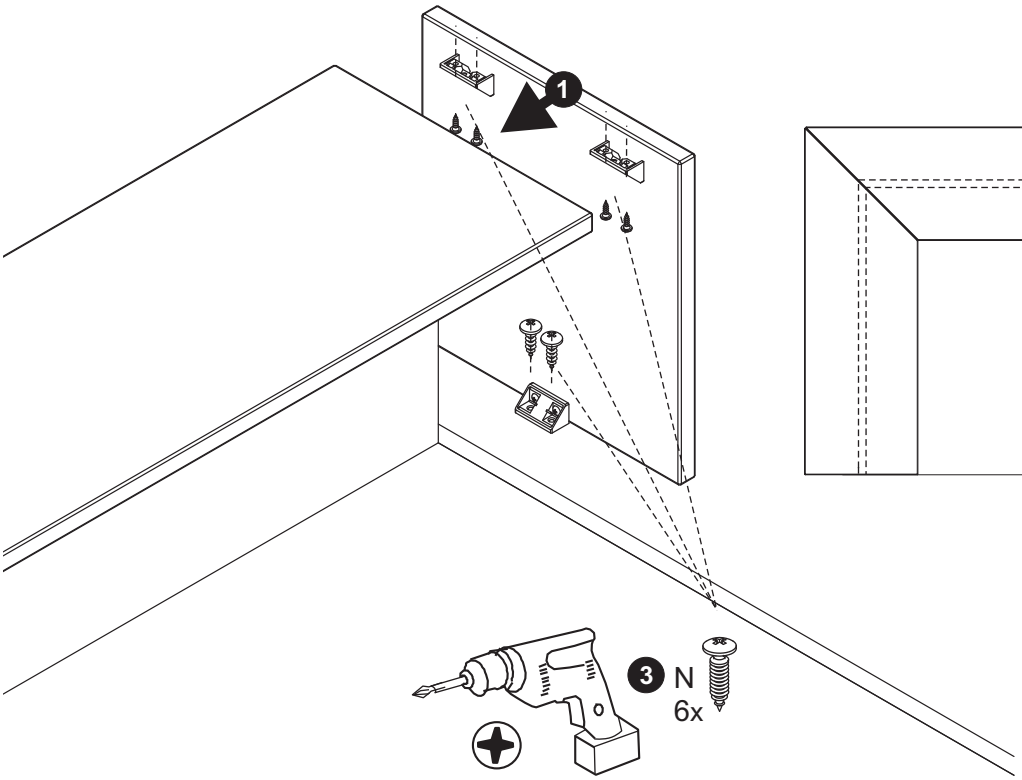

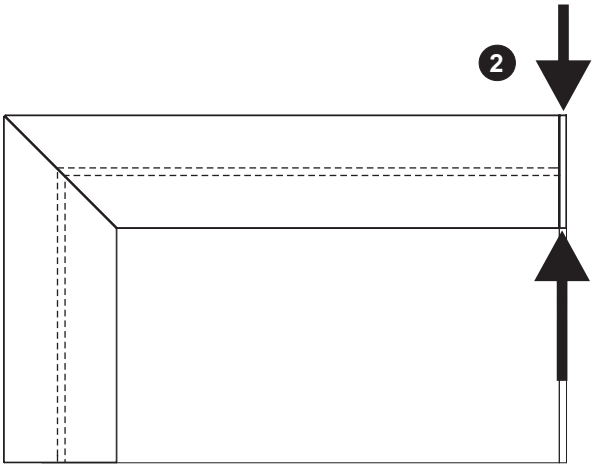

3 N
6x

18

Beschläge/ fittings	N	R
	4,5x17	
	20 (40)	5 (10)

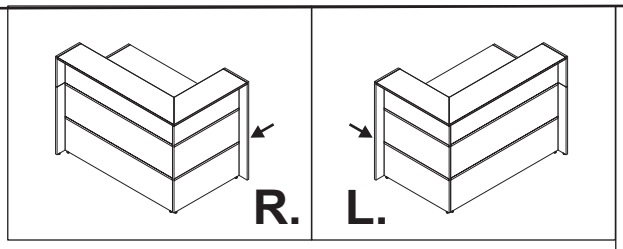

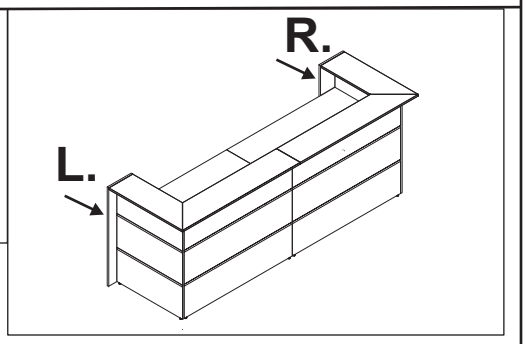

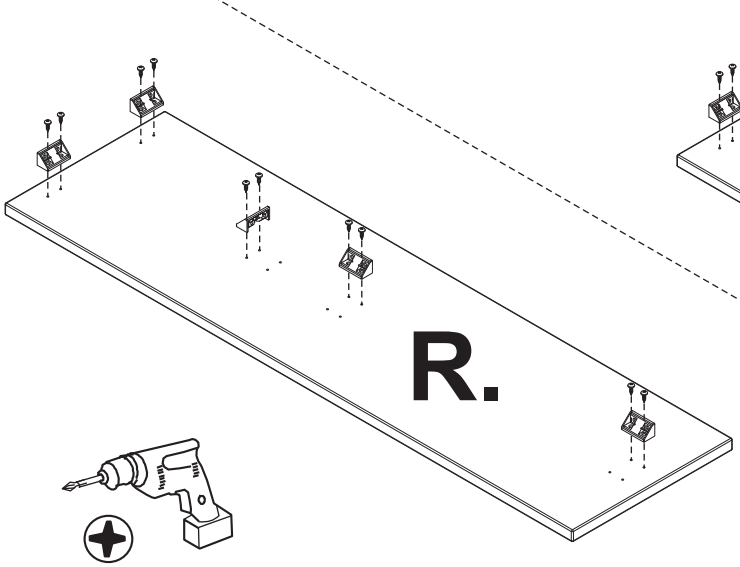

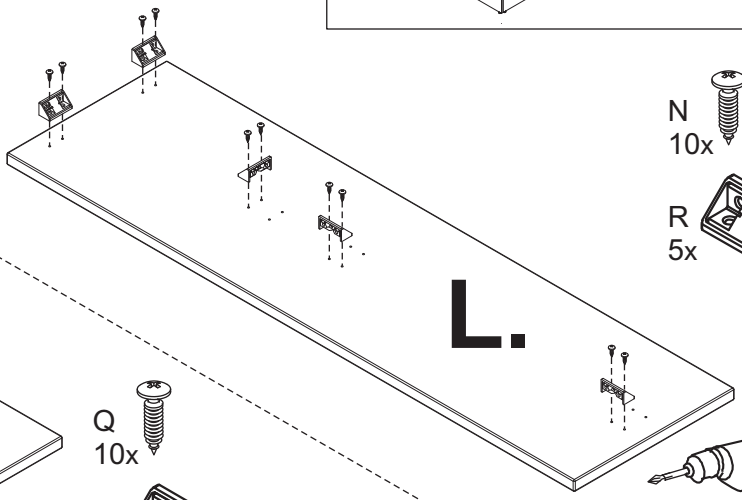

N
10x

R
5x

Q
10x

R
5x

19

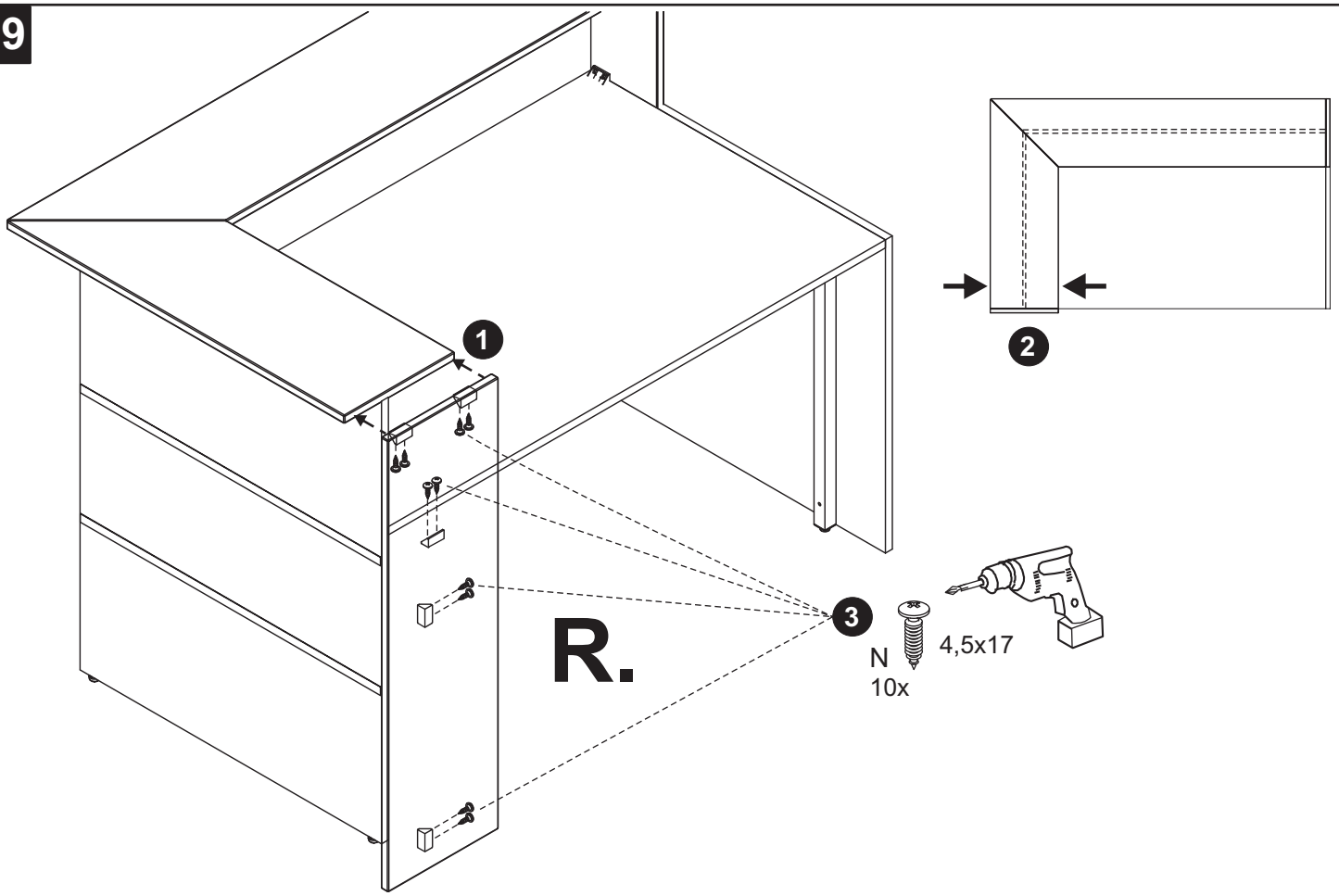
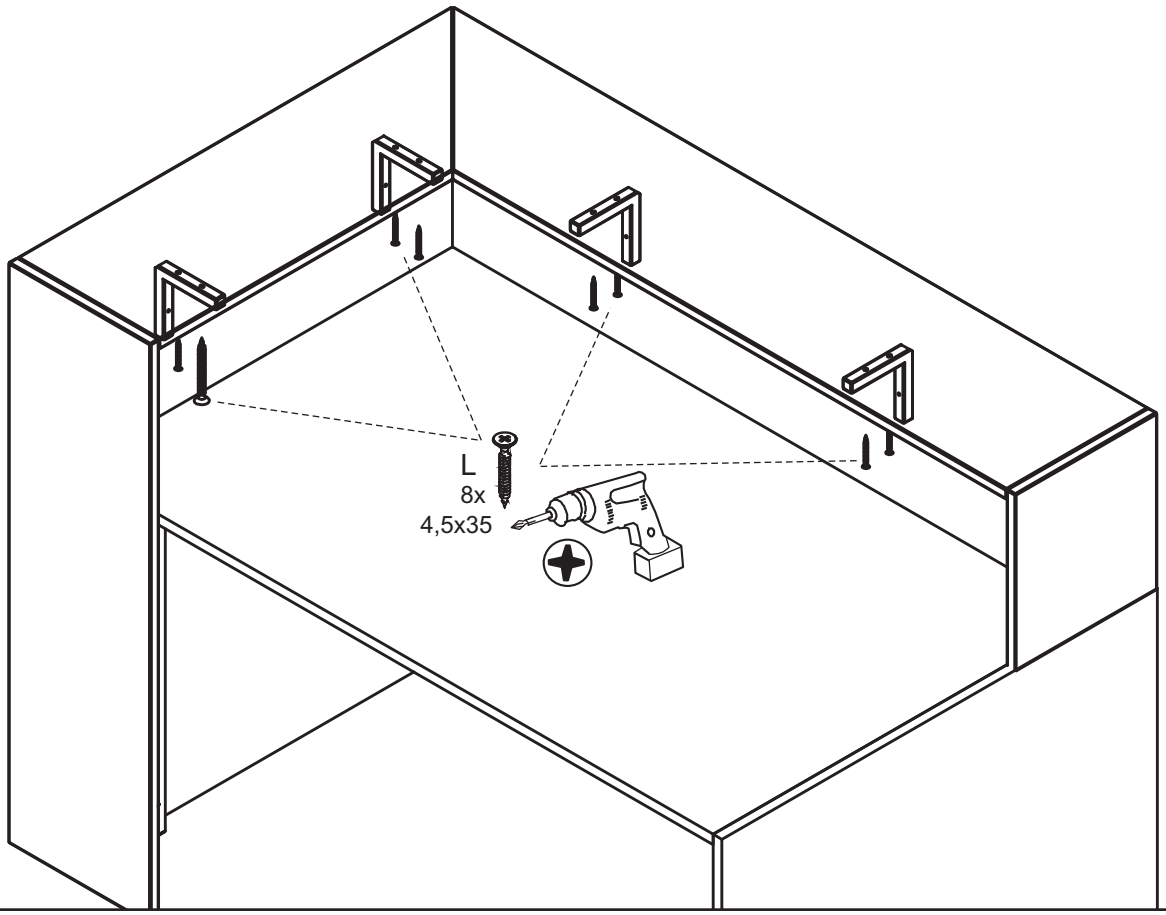
20