inwerk

2021-10-14

Imperio® Lift corner

MONTAGE- UND BEDIENUNGSANLEITUNG

Vielen Dank,

dass Sie sich für einen Imperio® Lift Corner entschieden haben.

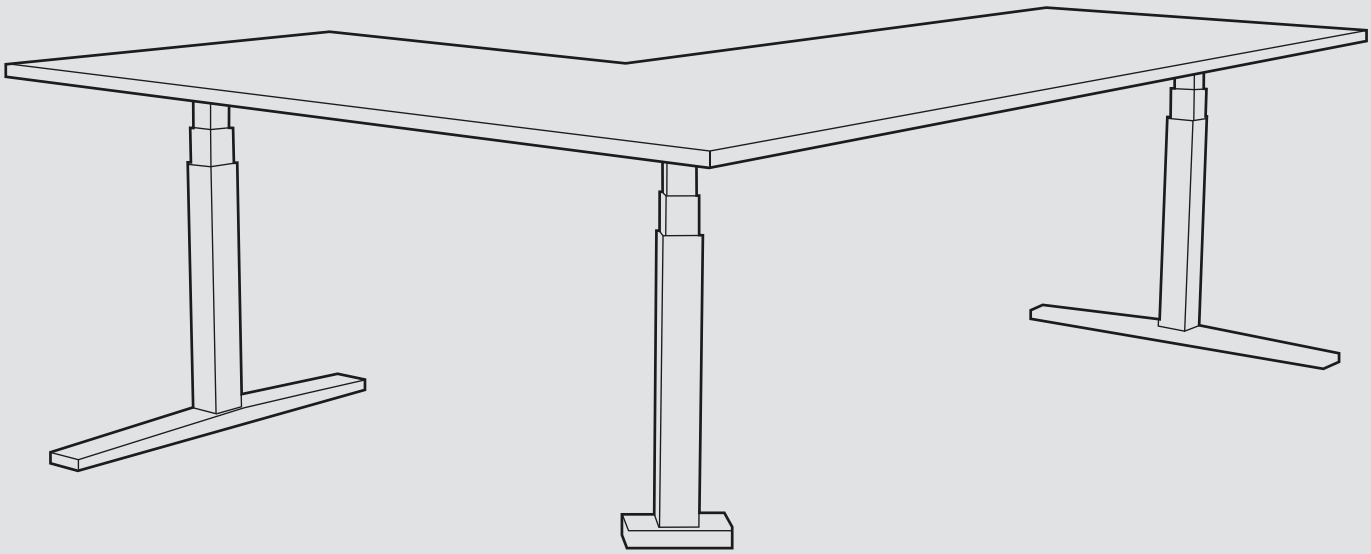

90°

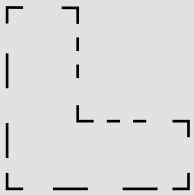

120°

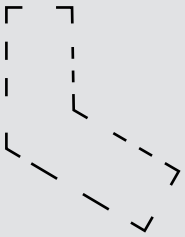

130°

180°

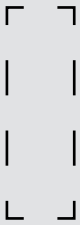

INHALTSVERZEICHNIS

ALLGEMEINE HINWEISE

Bedeutung der Anleitung 3
Sachgemäße Verwendung 3
Unsachgemäße Verwendung 3
Einzuhaltende Gesetze, Richtlinien, Normen 3
FCC-Informationen digitaler Geräte der Klasse B (Netzgeräte) 3

SICHERHEITSHINWEISE

Symbole und Hinweiserklärungen 3
Organisatorische Maßnahmen 3
Empfohlene Sicherheitsmaßnahmen 3
Hinweise zur Montage 3
Transport und Montage 3
Sicherheits- und Vorsichtsmaßnahmen 4
Gefahren durch Elektrizität 4
Benutzung des Tisches 4
Besondere Gefahrenstellen 4
Hinweise für den Notfall 4
Wartung und Instandhaltung 4
Reinigung 4
Geräuschpegel 4
Restrisiken 4
Betriebs- und Montageanleitung lesen und aufbewahren 5
Achtung 5

TIPPS ZUR ERGONOMIE

Richtige Arbeitshöhe 5
Bürostuhl 5
Schreibtisch 5

LIEFERUMFANG

Stückliste 6-7
Alle Teile im Überblick 8

MONTAGEANLEITUNG

Montage der Fußausleger 9
Montage der Plattenträger 9
Montage der mittleren Hubsäule 10
Montage des Gestells 10-12
Montage der Tischplatte 12-13
Montage der elektronischen Bauteile 14-15
Montagevarianten nach Gestellwinkel 16-20

BEDIENUNGSANLEITUNG 21

DAS SOLLTEN SIE WISSEN 21

TECHNISCHE SPEZIFIKATIONEN 22

TYPENSCHILDER 23

STÖRUNGSBEHEBUNG 23

WIR HELFEN IHNEN GERNE WEITER 24

ALLGEMEINE HINWEISE

Bedeutung der Anleitung

Für einen sicheren Umgang und störungsfreien Betrieb sind grundlegende Sicherheitshinweise und Vorschriften zu beachten. Die einzelnen Montageschritte sind bildhaft dargestellt und beschrieben. Die Bedienung der Höhenverstellung erfolgt lediglich über einen Auf-/Ab-Schalter.

Die Sicherheitshinweise sind von allen Personen zu beachten, die das Gestell montieren sowie am Schreibtisch arbeiten und diesen bedienen.
Darüber hinaus sind die für den Einsatzort geltenden Regeln und Vorschriften zur Unfallverhütung zu beachten.

Sachgemäße Verwendung

Der Schreibtisch dient ausschließlich der Verwendung als elektromotorisch höhenverstellbarer Steh-/Sitz-Arbeitsplatz in geschlossenen Räumen und ist nur für diesen Verwendungszweck bestimmt. Eine andere oder darüberhinausgehende Benutzung gilt als nicht bestimmungsgemäß. Den Sicherheitshinweisen auf Seite 3 - 5 ist unbedingt Folge zu leisten. Kinder können die vom Tisch ausgehenden Gefahren nicht einschätzen und dürfen sich nicht unbeaufsichtigt in der Nähe aufhalten. Für alle aus unsachgemäßer Verwendung entstehenden Schäden haftet der Hersteller nicht. Jegliche Art von Umbauten an Bauteilen des Produkts sind untersagt und schließen jegliche Gewährleistung aus.

Zur bestimmungsgemäßen Verwendung gehören auch:

- Das Beachten aller Hinweise aus der Montage- und Bedienungsanleitung.
- das Verbot jeglicher Umbauten am Tisch.

Unsachgemäße Verwendung

- Der Tisch darf in keinem Fall zum Heben von Personen oder Lasten verwendet werden.
- Die Belastung des Tisches darf inkl. Tischplatte 80 Kg nicht überschreiten.
- Der Tisch ist für den professionellen Einsatz und in gewerblichen Räumen konzipiert.

Einzuhaltende Gesetze, Richtlinien, Normen

- Maschinenrichtlinie 2016/42/EG
- Niederspannungsrichtlinie 2014/35/EU
- Richtlinie über elektromagnetische Verträglichkeit 2004/30/EU
- Konform mit europäischen Normen und Richtlinien (EN 527)

FCC-Informationen digitaler Geräte der Klasse B (Netzgeräte)

Die elektrischen Komponenten wurden getestet und entsprechenden Grenzwerten für ein digitales Gerät der Klasse B gemäß Teil 15 der FCC- Regeln. Die Grenzwerte sollen einen angemessenen Schutz gegen Frequenzstörungen bei einer Installation im Wohnbereich aufweisen. Es können jedoch Störungen (Radiofrequenzen) verursacht werden.
Wurde nicht sachgemäß montiert, kann es zu erheblichen Störungen des Funkvekehrs führen. Dennoch gibt es selbst bei fachgerechter Montage keine Garantie für einen generell störungsfreien Betrieb. Sofern die elektrischen Komponenten Störungen beim Radio- oder Fernsehempfang verursachen, bitte das entsprechende Gerät ausschalten und nachfolgende Maßnahmen treffen:

- Erneute Ausrichtung oder Verlegung der Empfangsantenne
- Abstand zwischen dem Gerät und Empfänger vergrößern
- Das Gerät mit einer Steckdose eines anderen Stromkreises verbinden
- Bei weiter auftretenden Störungen bitte einen Fachmann zu Rate ziehen

SICHERHEITSHINWEISE

Symbol- und Hinweiserklärung

In der Betriebs- und Montageanleitung werden folgende Hinweise und Symbole für Gefährdung verwendet:

Dieses Symbol weist auf eine unmittelbar drohende Gefahr für Leben und Gesundheit von Personen hin. Das Nichtbeachten dieser Hinweise kann schwere gesundheitsschädliche Auswirkungen haben und bis hin zum Tod führen.

Dieses Symbol deutet auf einen wichtigen Hinweis hin. Das Nichtbeachten kann zu Schäden am Tisch führen.

Hier wird darauf hingewiesen, keine Gegenstände oder Körperteile unter das Tischgestell bzw. zwischen die Traversen zu bringen. Eine Nichtbeachtung kann zu schweren Verletzungen oder zum Tod führen.

Das Tischgestell darf nur mit der maximal zulässigen Last inkl. Tischplatte belastet werden. Eine Überlastung kann zu Defekten bis zum Komplettausfall führen. Unfälle mit Verletzungen können die Folge sein.

Dieses Symbol warnt vor elektrischer Spannung.

Dieses Symbol deutet auf hilfreiche Erklärungen und Werkzeuge hin.

Organisatorische Maßnahmen

Das Tischgestell wird am besten mit zwei Personen montiert. Besonders das Umdrehen des Gestells mit montierter Tischplatte muss mit zwei Personen erfolgen, um Schäden zu vermeiden.

Empfohlene Sicherheitsmaßnahmen

Bitte die Montage- und Betriebsanleitung dauerhaft in der Nähe des Einsatzortes des Tischgestells aufbewahren.

Hinweis zur Montage

Der Aufbau des Tischgestells oder Arbeiten am Tischgestell darf nur durch Personen ab dem Alter von 16 Jahren erfolgen. Voraussetzung hierfür ist, dass die Monteure die Montage-und Bedienungsanleitung inhaltlich und fachlich verstanden haben.

Transport und Montage

- Bitte vor dem Transport oder Montagearbeiten stets den Netzstecker ziehen und den Tisch in einen stromlosen Zustand versetzen.
- Das Tischgestell bitte nur mit zwei Personen und in niedrigster Höhenposition bewegen, dabei nicht über den Boden ziehen.
- Zur Montage wird neben dem mitgelieferten Werkzeug ein Kreuzschlitzschraubendreher und/oder Akkuschrauber benötigt.

- Bitte die Montage mit dem beigefügten Inbusschlüssel und dem HexBit vornehmen, so dass die Inbusschrauben einwandfrei angezogen werden.

Sicherheits- und Vorsichtsmaßnahmen

Wenn der Leistungsschalter in den Antrieben ausfällt, muss die Hubsäule getauscht werden. Fehlerhafte Leistungsschalter schalten den Antrieb in der oberen / unteren Einstellung nicht aus. Das Tischgestell wird dann bis zum mechanischen Anschlag gefahren und kann ggf. nicht mehr gehoben bzw. gesenkt werden.

Kinder können die vom elektrisch verstellbaren Tischgestell ausgehende Gefahr nicht einschätzen und dürfen zu keiner Zeit unbeaufsichtigt in dessen unmittelbaren Umgebung aufhalten. Bei einem Unfall können schwerwiegende Verletzungen mit Todesfolge auftreten.

Gefahren durch Elektrizität

- Das Tischgestell erst nach vollständiger Montage mit der Stromversorgung verbinden.
- Bitte das Tischgestell regelmäßig gemäß nach den Vorgaben der nationalen Vorschriften (in Deutschland sind dies die Unfallverhütungsvorschriften) überpürfen.
- Bitte keine Kabel mit beschädigter Isolierung verwenden, denn besteht sonst die Gefahr des elektrischen Schlages. Beschädigte Kabel müssen ünverzüglich durch einen Fachbetrieb gegen unversehrte Original-Kabel ausgetauscht werden. Bitte den Inwerk-Service kontaktieren.
- Das Zuleitungskabel nicht in der Nähe von Wärmequellen verlegen. Es kann durch die Wärmeeinwirkung beschädigt werden. Es besteht die Gefahr eines Brandes oder eines elektrischen Schlags.
- Das Tischgestell bei längerem Stillstand bzw. Nicht benutzung von der Stromversorgung trennen.

Benutzung des Tisches

- Kinder dürfen sich nicht unbeaufsichtigt am Tisch aufhal ten. Sie können die Gefahren, die davon ausgehen, nicht einschätzen.
- Es besteht die Gefahr von schweren Verletzungen mit Todesfolge.
- Bitte den Tisch nur in der dafür vorgesehenen Umgebung (siehe Seite 15 ”Technische Spezifikationen”) nutzen.
- Den Tisch bitte nicht auf einem unebenen Untergrund nutzen. Es besteht Kipp-Gefahr.
- Nach jeder Höhenverstellung mit der maximalen Dauer von 1 Minute eine Pause von mindestens 9 Minuten einhalten, bis erneut verstellt wird.

MAX 80 Kg

Bitte den Tisch nicht über das zulässige Gewicht von 80 Kg inkl. Tischplatte belasten, siehe auch maximal zulässige Flächenlast auf Seite 22 ”Technische Spezifikationen”.

Besondere Gefahrenstellen

- Bitte bei der Verstellung des Tisches darauf achten, dass sich keine weiteren Personen in der Nähe aufhalten. Beim Hoch- oder Abwärtsfahren besteht Verletzungsgefahr durch Einklemmen.
- Bitte bei der Aufstellung des Tisches auf vollständige Kollisionsfreiheit (z. B. Dachschräge, bauliche Gegebenhei ten, Rollcontainer, Papierkorb, usw.) in allen möglichen Verstellpositionen achten.
- Bitte dabei auch die Höhe der Gegenstände, z. B. EDV-Geräte, die sich auf dem Tisch befinden, einrechnen.
- Es ist unbedingt der seitliche Sicherheitsabstand von mindestens 25 mm zu jedem anderen Möbelstück einzuhalten.

Hinweise für den Notfall

- Bitte das Tischgestell sofort außer Betrieb, sofern wenn un gewöhnliche Vorkommnisse wie fremde Geräusche, Qualm, Rauch, usw. am Gestell entstehen sollten. Bitte den Inwerk-Service kontaktieren und nur auf Anweisung am Tischgestell Änderungen vornehmen oder Teile austauschen. Das Tischgestell erst wieder nach erfolgter Reparatur in Betrieb nehmen, vorher immer ein Reset durchführen.
- Das Tischgestell bitte sofort außer Betrieb nehmen, wenn die Sicherheitseinrichtungen (z. B. das Bedienteil) nicht ordnungsgemäß funktionieren.

Wartung und Instandhaltung

- Bitte darauf achten, dass sich das Produkt immer in einem einwandfreien Zustand befindet. Gegebenenfalls in regelmäßigen Abständen von Fachpersonal prüfen lassen.
- Bitte keine eigenmächtigen Reparaturen am Tisch oder den Komponenten durchführen.
- Es dürfen keine baulichen Veränderungen am Tisch vorgenommen werden.
- Bitte nach jeder Höhenverstellung, die max. 1 Minute dauert, eine Pause von mindestens 9 Minuten einhalten.
- Bitte Komponenten des Tischgestells nur gegen neue Originalteile des Herstellers austauschen.
  Die Montageanleitung ist dabei zu beachten.

Reinigung

Das Tischgestell bitte wöchentlich mit einem trockenen Lappen abstauben. Bei Bedarf mit einem nebelfeuchten und mildem Reinigungsmittel reinigen.

Geräuschpegel

Der von diesem Tischgestell ausgehende Geräuschpegel beträgt < 42 dB (A).

Restrisiken

- Bitte das Tischgestell sofort außer Betrieb, sofern wenn un gewöhnliche Vorkommnisse wie fremde Geräusche, Qualm, Rauch, usw. am Gestell entstehen sollten. Bitte den Inwerk-Service kontaktieren und nur auf Anweisung am Tischgestell Änderungen vornehmen oder Teile austauschen.
  Das Tischgestell erst wieder nach erfolgter Reparatur in Betrieb nehmen, vorher immer ein Reset durchführen.
- Das Tischgestell ist nach dem Stand der Technik und den anerkannten sicherheitstechnischen Regeln gebaut. Dennoch können bei Verwendung Gefahren für Leib und Leben des Benutzers oder Dritte bzw. Beeinträchtigungen am Tischgestell oder an anderen Sachwerten entstehen.

  Das Tischgestell ist nur zu benutzen:
- für die bestimmungsgemäße Verwendung
- in sicherheitstechnisch einwandfreiem Zustand

Betriebs- und Montageanleitung lesen und aufbewahren

Diese Betriebs- und Montageanleitung wurde speziell für den Imperio Lift angefertigt. Sie enthält wichtige Informationen zur Inbetriebnahme und Handhabung. Bitte die Montage- und Bedienungsanleitung vor Benutzung sorgfältig durchlesen und insbesondere die Sicherheitshinweise beachten. An dieser Stelle wird bei Missachtung nochmals darauf hingewiesen, dass es zu schweren Verletzungen oder Schäden am Tisch führen kann. Die Bedienungsanleitung basiert auf den in der Europäischen Union gültigen Normen und Regeln. Im Ausland sind bitte die landes-spezifischen Richtlinien und Gesetze zu beachten. Bitte diese Montage- und Bedienugsanleitung in der Nähe des Tisches aufbewahren, so dass diese jederzeit griffbereit ist. Wird der Tisch an Dritte weitergegeben, bitte diese Montage- und Bedienungsanleitung aushändigen. Eine digitale Fassung ist in der Produktansicht unter Inwerk-bueromoebel.de im Download-Bereich als PDF erhältlich.

Achtung

Jegliche nicht ausdrücklich durch den Hersteller erlaubte Veränderungen oder Modifikationen führen zum Erlöschen der Garantie und das Gestell darf nicht mehr benutzt werden.

TIPPS ZUR ERGONOMIE

Eine falsche Körperhaltung kann zu gesundheitlichen Schäden an Gelenken, Sehnen und Muskeln führen.
Um dies zu vermeiden, sollten Schreibtisch und Bürostuhl aufeinander abgestimmt und individuell eingestellt werden. Unabhängig von den nachfolgenden Hinweisen ist eine unbequeme Haltung zu vermeiden. Wechseln Sie im Verlauf der Arbeitszeit mehrfach zwischen Steh-Sitz-Positionen.

Richtige Arbeitshöhe

- Der Oberkörper ist gerade, die Schultern locker.
- Unterarme sollen im rechten Winkel zu den Oberarmen sein und auf der Tischplatte aufliegen.

Bürostuhl

Die optimale Arbeitshöhe wird wie folgt eingestellt:

- Die Sitzhöhe so einstellen, dass die Knie einen Winkel von ca. 90° haben und die Füße dabei flach auf dem Boden stehen.
- Eine optimale Sitzhaltung ergibt sich, wenn das Gesäß an der Rückenlehne anliegt.
  Die Sitztiefe so einstellen, dass die Vorderkante der Sitzfläche nicht gegen die Unterschenkel drückt.
- Bitte aufrecht sitzen und sich dabei entspannt gegen die Rückenlehne stützen. Sofern vorhanden, die Lordosenstütze im Lendenwirbelbereich positionieren.
- Sofern vorhanden, die Armlehnen-Auflagen auf Tischplattenhöhe einstellen und die Unterarme entspannt auflegen.

Schreibtisch

- Bitte die Schreibtischhöhe erst dann einstellen, wenn die korrekte Sitzposition eingenommen wurde.
- Die Ellenbogen bilden einen Winkel von 90° - 120° und die Unterarme liegen auf der Tischplatte auf. Die Tischkante sollte dabei nicht gegen die Unterarme drücken.

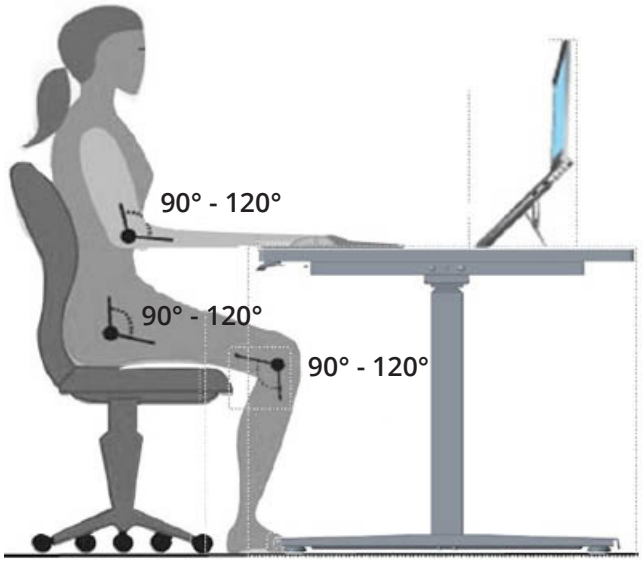

LIEFERUMFANG

Karton 1/3 | L 685 x B 245 x H 130 mm | 17,2 Kg

1	Hubsäule mit Kopfmotor	2 Stück	☐
14	Steuereinheit	1 Stück	☐
15	Handschalter (up/down)	1 Stück	☐
17	Verbindungskabel (1m) von Hubsäulen zur Steuereinheit	2 Stück	☐
18	Netzkabel (3,05m)	1 Stück	☐
J	Senkkopf-Kreuzschlitzschraube (3,5x16)	10 Stück	☐
H	Linsenkopf-Kreuzschlitzschraube (5x25)	2 Stück	☐
I	Senkkopf-Kreuzschlitzschraube (3x30)	2 Stück	☐
K	Kabelhalter	10 Stück	☐

Karton 2/3 | L 1180 x B 280 x H 120 mm | 25 Kg

1	Hubsäule mit Kopfmotor	1 Stück	☐
16	Verbindungskabel (2,5m) von Hubsäule zur Steuereinheit	1 Stück	☐
9	Traverse *(U-Profil „O“ (L: 400 mm) | Teleskopierrohr (L: 960 mm) | U-Profil „A“ (L:660 mm)*	1 Stück	☐
10	Traverse *(U-Profil „B“ (L: 660 mm) | Teleskopierrohr (L: 960 mm) | U-Profil „I“ (L:336 mm)*	1 Stück	☐
11	Traverse *(U-Profil „I“ (L: 336 mm) | Teleskopierrohr (L: 960 mm) | U-Profil „A“ (L:660 mm)*	1 Stück	☐
12	Traverse *(U-Profil „B“ (L: 660 mm) | Teleskopierrohr (L: 960 mm) | U-Profil „O“ (L:400 mm)*	1 Stück	☐
5	Plattenträger für mittlere Hubsäule (L: 390 mm)	1 Stück	☐
3	Plattenträger für äußere Hubsäulen (L: 575 mm)	2 Stück	☐
13	Klammern für Traversenbefestigung	8 Stück	☐
7	Winkelanbau-Adapter (links)	1 Stück	☐
8	Winkelanbau-Adapter (rechts)	1 Stück	☐
6	Quadratische Abdeckkappen in Gestellfarbe	6 Stück	☐
4	Kurzer Standfuß für dritte Hubsäule mit 2 Nivellierfüßen	1 Stück	☐
a	Inbus-Schlüssel	1 Stück	☐
b	Hex Bit	1 Stück	☐

F	Innensechskant-Madenschraube (M10x25)	16 Stück	☐
B	Zylinderkopf-Schraube mit Spitze (M6x15)	14 Stück	☐
A	Zylinderkopf-Schraube (M6x15)	16 Stück	☐
G	Linsenkopf-Kreuzschlitzschraube (5x20)	28 Stück	☐
E	Montage-Einsteckhülsen	26 Stück	☐
C	Runde Abdeckkappen in Gestellfarbe	6 Stück	☐

Karton 3/3 | L 755 x B 95 x H 110 mm | 8 Kg

2	Fußausleger mit je 2 Stück Nivellierfüßen	2 Stück	☐
19	Tischplattenverbinder	2 Stück	☐
A	Zylinderkopf-Schraube (M6x15)	8 Stück	☐
D	Senkkopf-Holzschrauben (5x20)	12 Stück	☐
L	Beutel: Zusätzlicher Holzschraubensatz für 19 mm starke Tischplatten	1 Stück	☐
	D19 (5,5x16) für Tischplattenverbinder	12 Stück	☐
	G19 (5,5x15) für Tischplatten	28 Stück	☐
	H19 (5x20) für Steuereinheit	2 Stück	☐

Zusätzlich empfohlene Werkzeuge

Kreuzschraubendreher PZ1
Akkuschrauber

Montage mit 2 Personen empfehlenswert

ALLE TEILE IM ÜBERBLICK

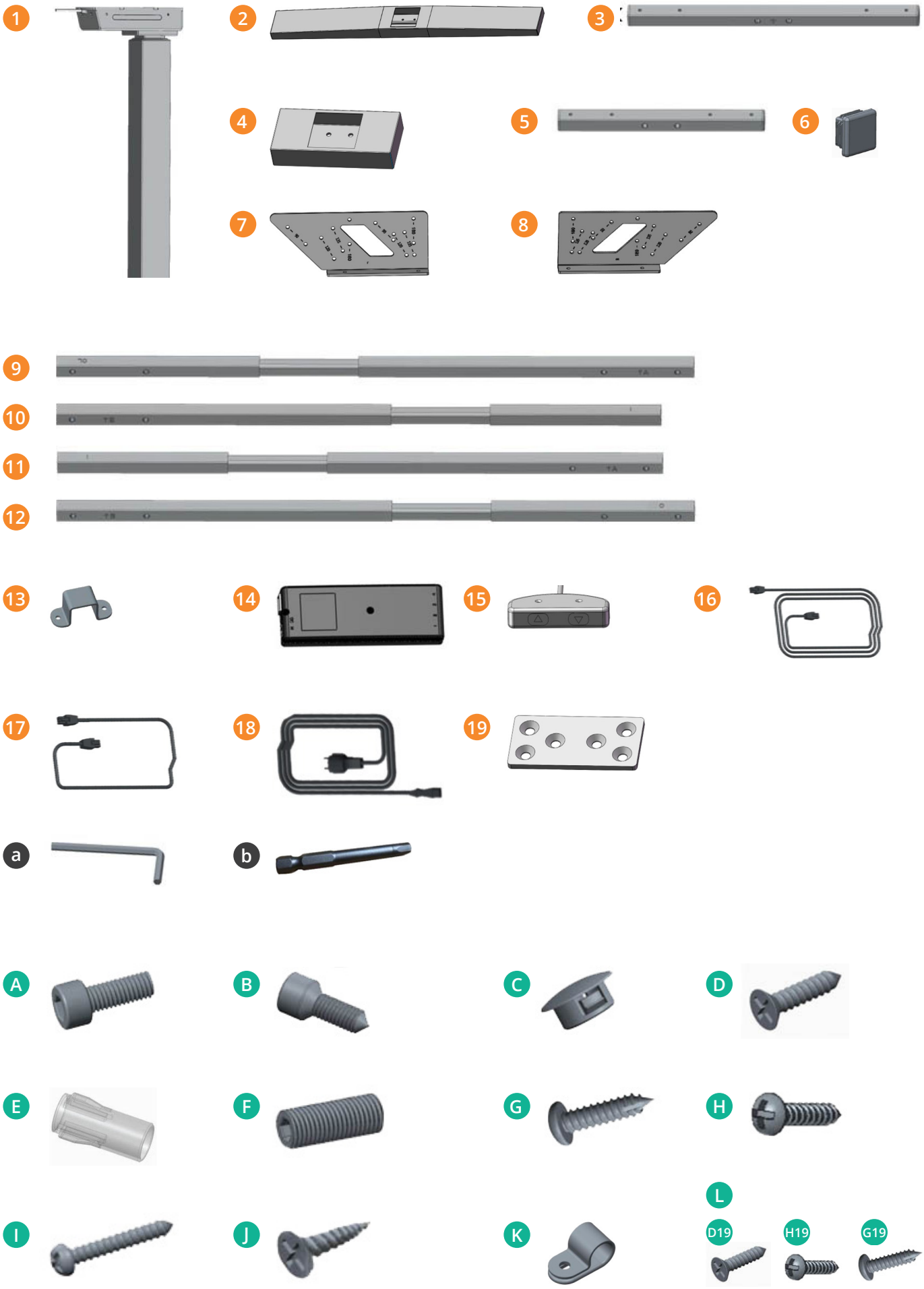

MONTAGEANLEITUNG

Montage der Fußausleger

1

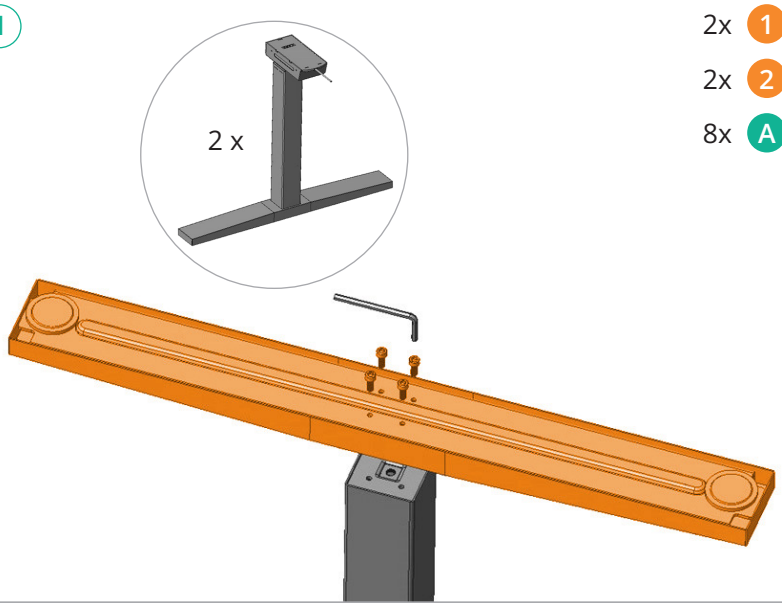

2x 1
2x 2
8x A

Hubsäule auf den Kopfmotor drehen und vorsichtig auf dem Boden abstellen.
Fußausleger auflegen, Schrauben eindrehen und im Wechsel diagonal gegenüberliegend festziehen.
Nivellierfüße eindrehen, falls nicht schon montiert.

Den beschriebenen Vorgang an beiden Hubsäulen vornehmen.

i a oder b

Montage der Plattenträger

2

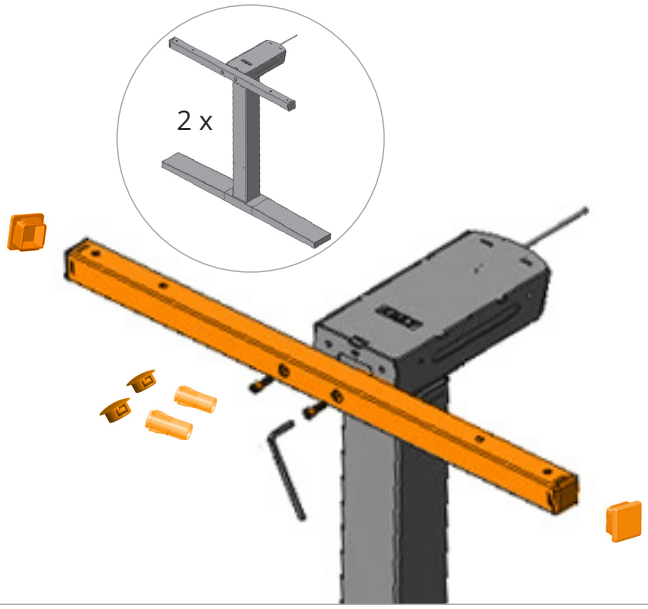

2x 3
4x 6
4x E
4x B
4x C

Plattenträger (L: 575 mm) mit den Hubsäulen verschrauben. Achten Sie dabei auf die Ausrichtung der Pfeile, die nach oben zeigen müssen.
Sofern noch keine Einsteckhülsen vormontiert sind, müssen diese in die Profile eingesteckt werden, bevor die Plattenträger mit den Hubsäulen verschraubt werden.
Die Enden der Plattenträger mit quadratischen und
die Schraublöcher mit runden Abdeckkappen verschließen.

Den beschriebenen Vorgang an beiden Hubsäulen vornehmen.

i a oder b

Montage der mittleren Hubsäule

3

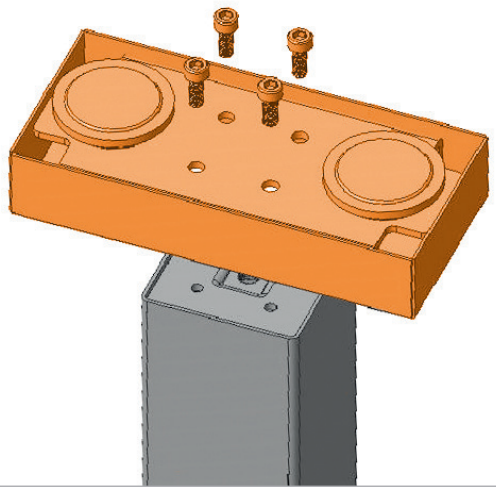

1x 1
1x 4
4x A

Stellen Sie die dritte Hubsäule vorsichtig mit dem Kopfmotor nach unten auf dem Boden ab.
Kurzen Fußausleger auflegen und mit den Schrauben mehrfach über Kreuz festziehen.
Nivellierfüße eindrehen, falls nicht schon vormontiert.

4

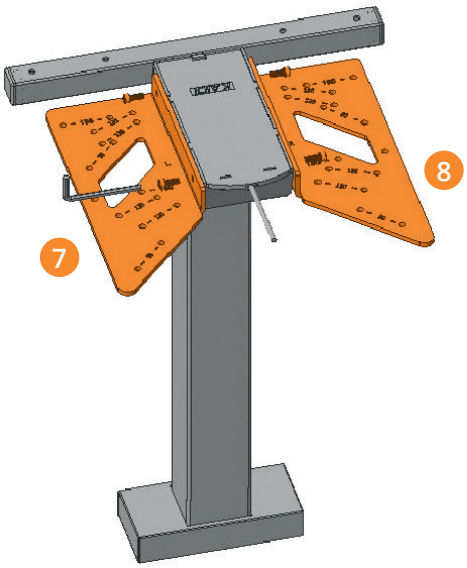

1x 5
2x 6
1x 7
1x 8
4x A
2x B
2x C
2x E

Plattenträger (L: 390 mm) mit der Hubsäule verbinden. Achten Sie dabei auf die Ausrichtung der Pfeile, die nach oben zeigen müssen.
Falls noch keine Montage-Einsteckhülsen vormontiert sind, bitte in die Profile einstecken und den Plattenträger mit Schrauben fixieren.
Die Enden der Plattenträger mit quadratischen und die Schraublöcher mit runden Abdeckkappen verschließen.
Die beiden Winkelanbau-Adapter links und rechts mit dem Kopfmotor der Hubsäule verbinden.

Montage des Gestells

5

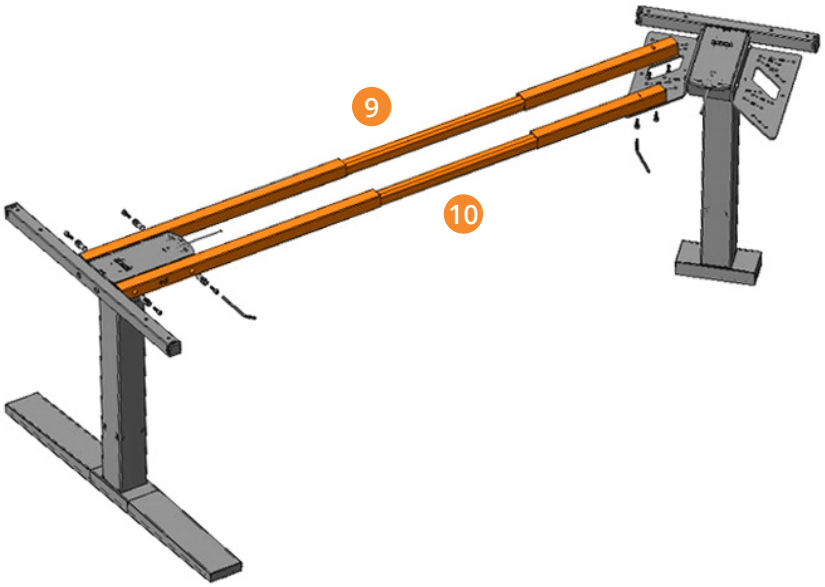

5a

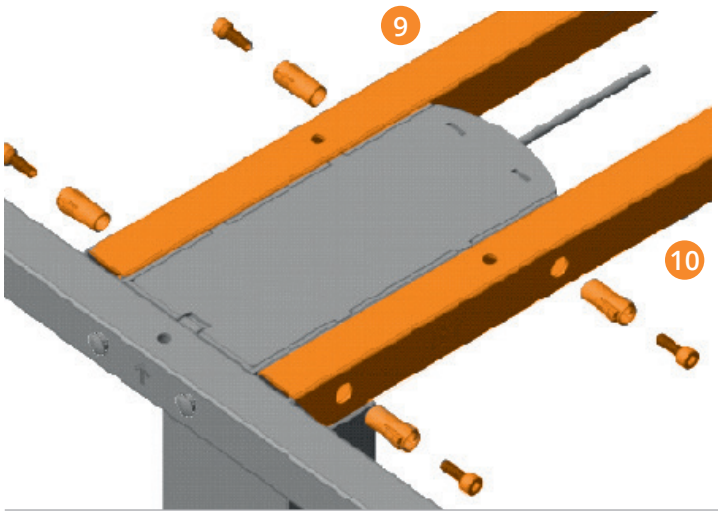

1x 9
1x 10
4x E
4x B

Die beiden Traversen 9 und 10 mit dem Kopfmotor der Hubsäule verbinden.
Dabei Montage-Einsteckhülsen verwenden und mit Zylinderkopf-Schrauben fixieren.

i a oder b

5b

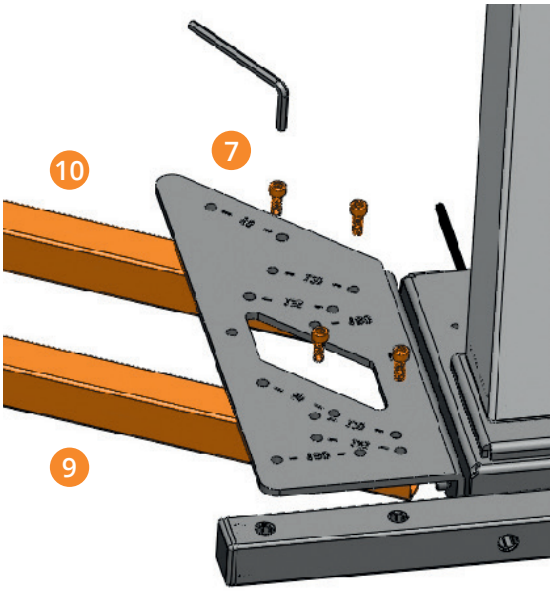

4x A

Die beiden Traversen 9 und 10 mit dem Winkelanbau-Adapter mit Hilfe von 4 Zylinderkopf-Schrauben fixieren.

Der Winkelanbau-Adapter links bietet verschiedene Montge-Ausrichtungen.
Drei für angewinkelte, sowie eine geradlinige.

6

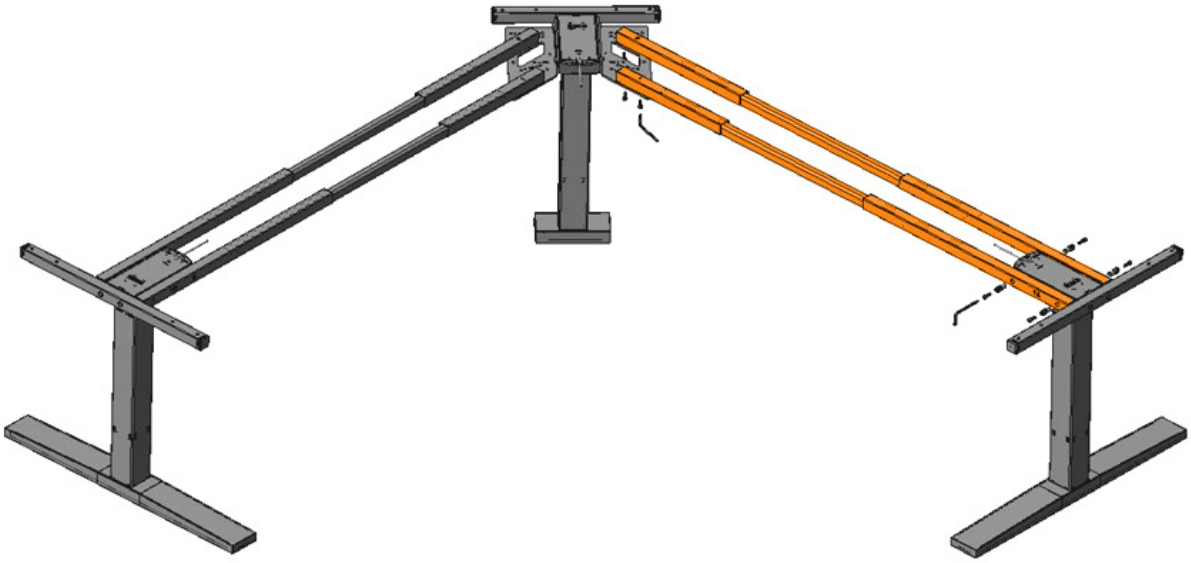

6a

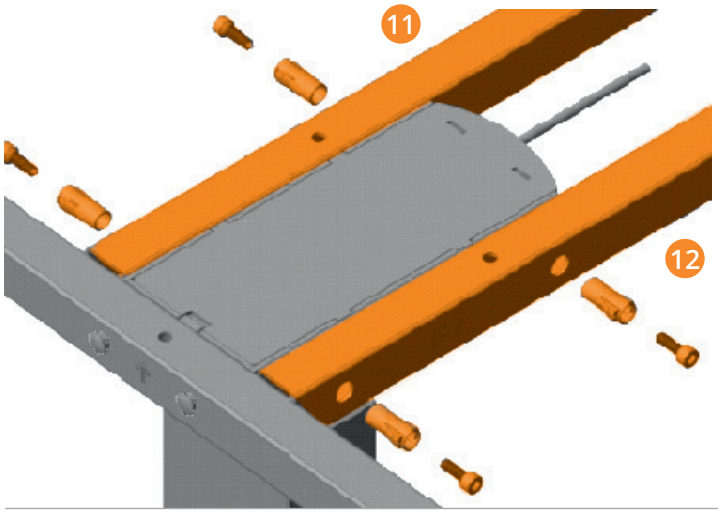

1x 11
1x 12
4x E
4x B

Die beiden Traversen 11 und 12 mit dem Kopfmotor der Hubsäule verbinden.
Dabei Montage-Einsteckhülsen verwenden und mit Zylinderkopf-Schrauben fixieren.

a oder b

6b

6

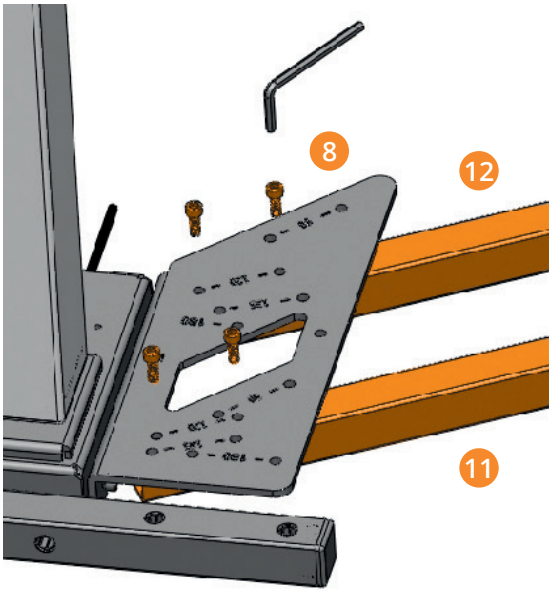

4x A

Die beiden Traversen 11 und 12 mit dem Winkelanbau-Adapter mit Hilfe von 4 Zylinderkopf-Schrauben fixieren.

Der Winkelanbau-Adapter rechts bietet verschiedene Montage-Ausrichtungen.
Drei für angewinkelte, sowie eine geradlinige.

Montage der Tischplatte

7

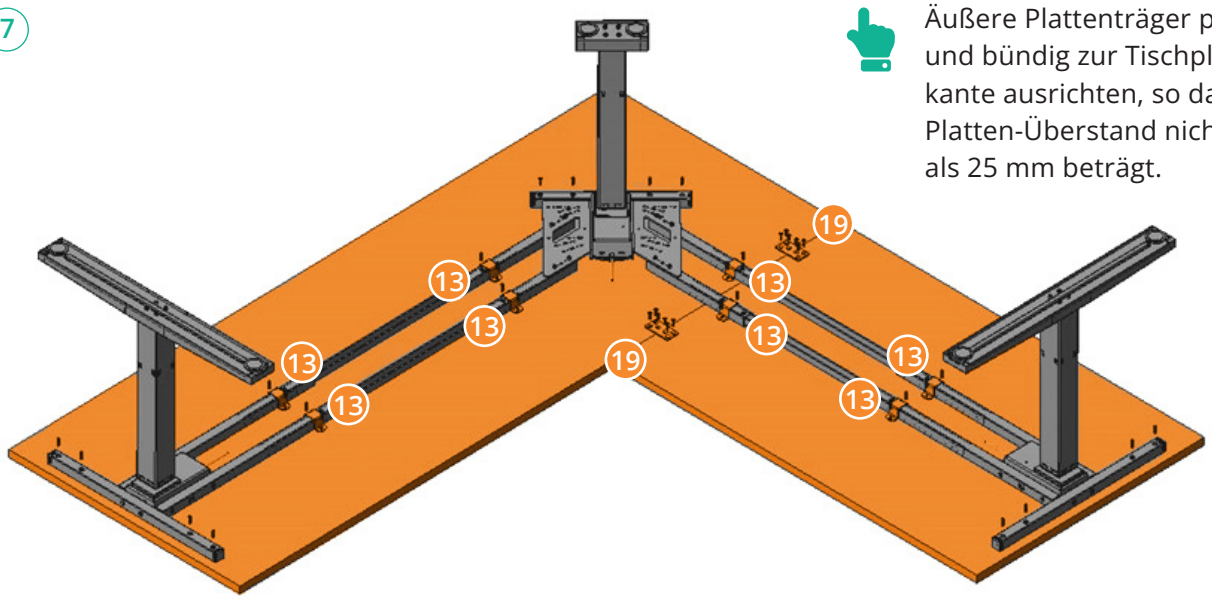

Äußere Plattenträger parallel und bündig zur Tischplattenkante ausrichten, so dass der Platten-Überstand nicht mehr als 25 mm beträgt.

7a

8x 13
16x G
oder 16x G19

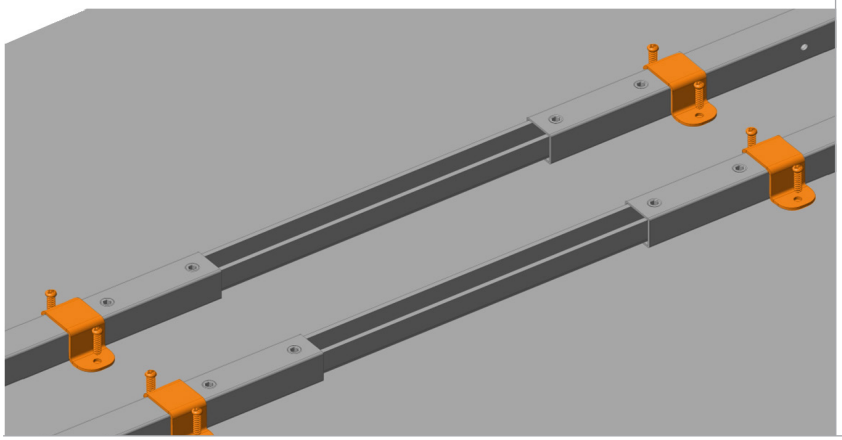

Die Platten werden mit Hilfe von Klammern an der Traverse befestigt. Die Klammern werden mit Linsenkopf-Kreuzschlitzschrauben verschraubt.
Der Zeichnung zuvor können Sie die perfekten Positionen entnehmen.

Es wird ein Kreuzschraubendreher oder Akkusschrauber benötigt.

Bitte auf die zur Tischplattenstärke passende Schraubenlänge achten.

7b

2x 19
12x D
oder 12x D19

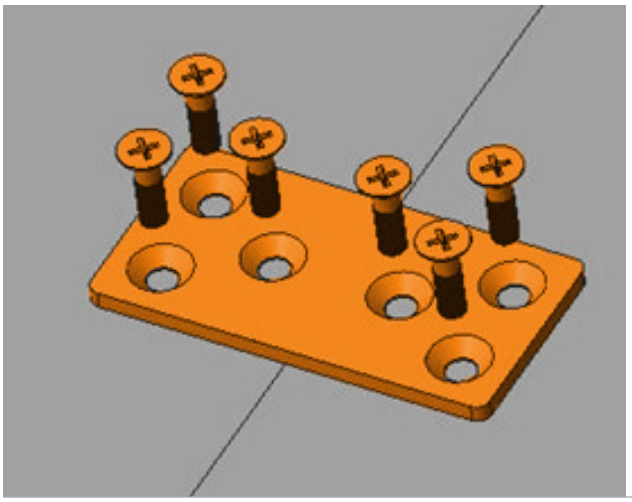

Die beiden Tischplatten werden mit Tischplattenverbindern verschraubt.

Es wird ein Kreuzschraubendreher oder Akkusschrauber benötigt.

Bitte auf die zur Tischplattenstärke passende Schraubenlänge achten.

D für Plattenstärke 25mm

D19 für Plattenstärke 19mm

7c

12x G
oder 12x G19

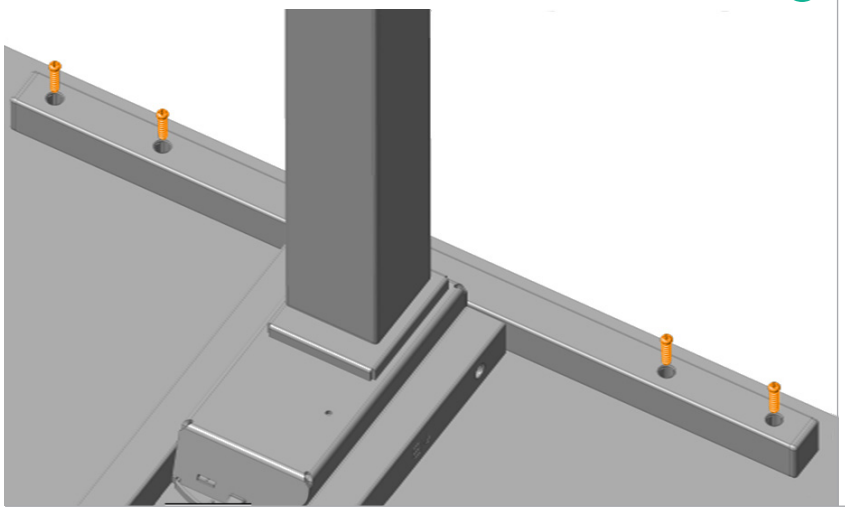

Die Tischplatten werden zusätzlich mit den Plattenträgern verschraubt.

Es wird ein Kreuzschraubendreher oder Akkusschrauber benötigt.

Bitte auf die zur Tischplattenstärke passende Schraubenlänge achten.

G für Plattenstärke 25mm

G19 für Plattenstärke 19mm

Montage der elektronischen Bauteile

8

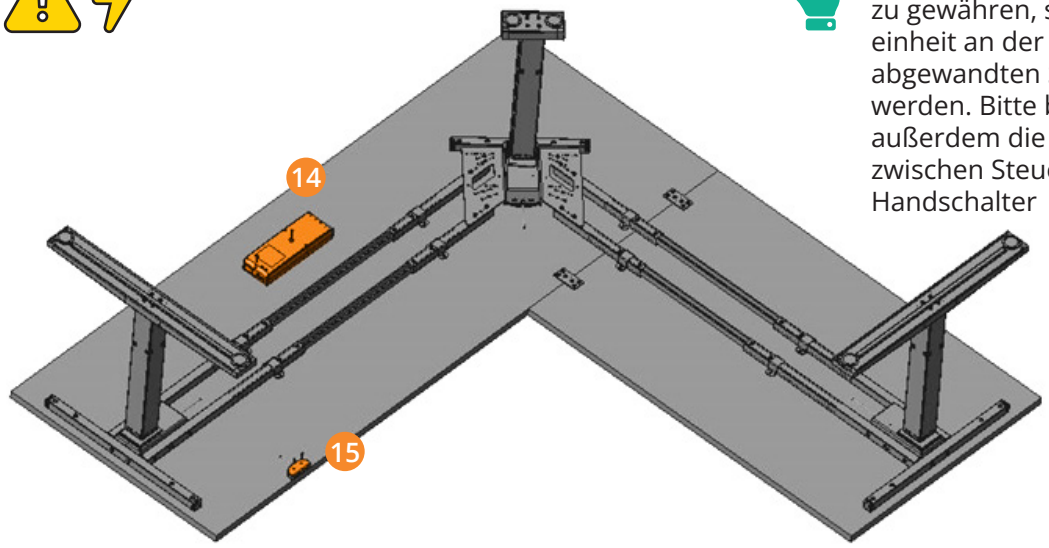

Um größtmögliche Beinfreiheit zu gewähren, sollte die Steuereinheit an der vom Handschalter abgewandten Seite montiert werden. Bitte beachten Sie außerdem die Kabellänge zwischen Steuereinheit und Handschalter

8a

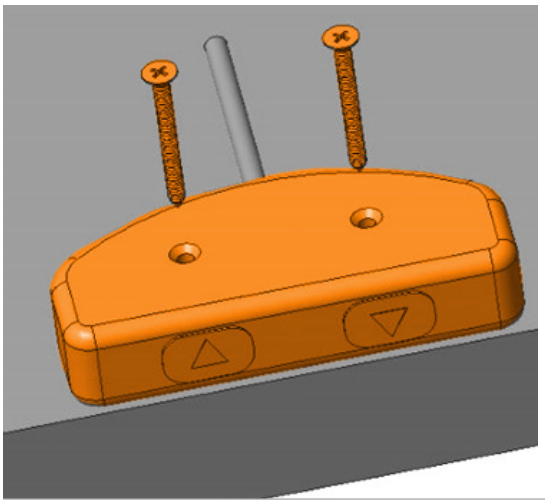

1x 15
2x I

Der Handschalter lässt sich links, wie rechtsseitig montieren.
Den Handschalter an gewünschter Stelle positionieren und ggf. auf der Tischplatte anzeichnen.
Folie abziehen, ankleben und befestigen.

Es wird ein Kreuzschrauben-dreher oder Akkusschrauber benötigt.

Schrauben bitte nur handfest anziehen, ansonsten werden die elektronischen Bauteile im Gehäuse beschädigt.

8b

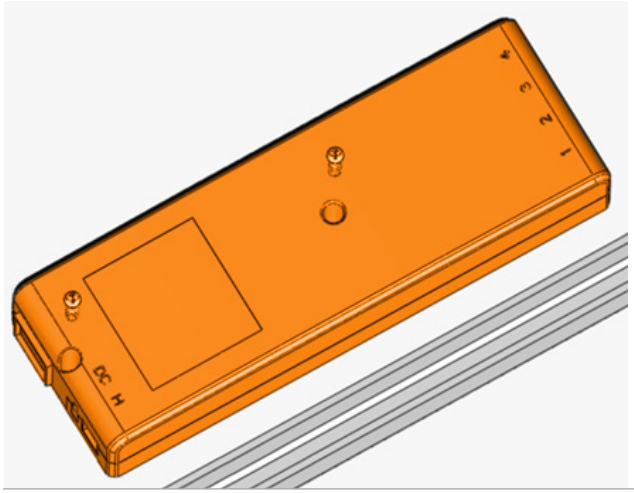

1x 14
2x H
oder 2x H19

Die Steuereinheit wird mit 2 Schrauben an der Tischplatte befestigt.

Es wird ein Kreuzschrauben-dreher oder Akkusschrauber benötigt.

Bitte beachten Sie die Kabellänge zwischen Steuereinheit und Handschalter.

Bitte auf die zur Tischplatten-stärke passende Schraubenlänge achten.

H für Plattenstärke 25mm

H19 für Plattenstärke 19mm

9

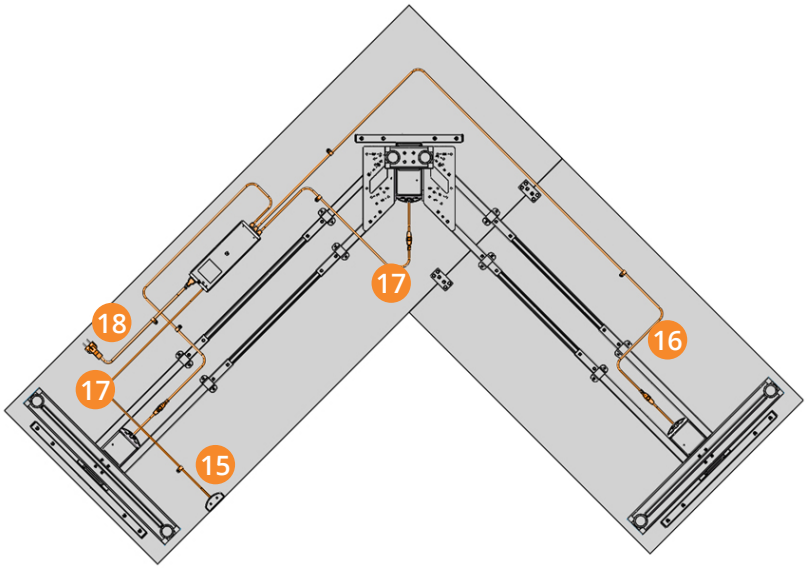

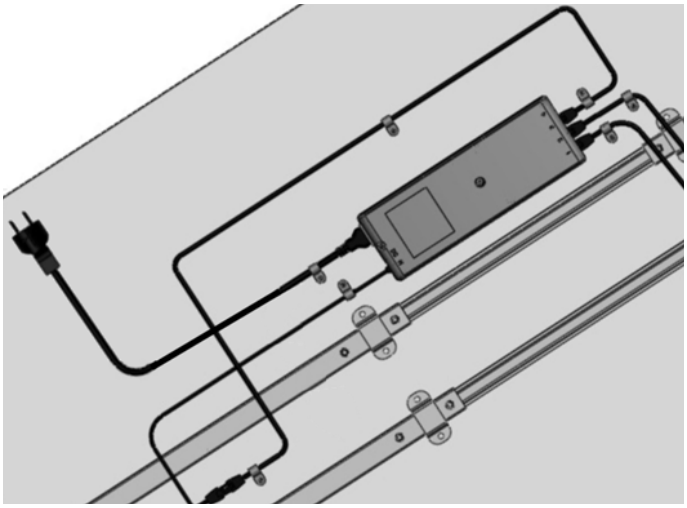

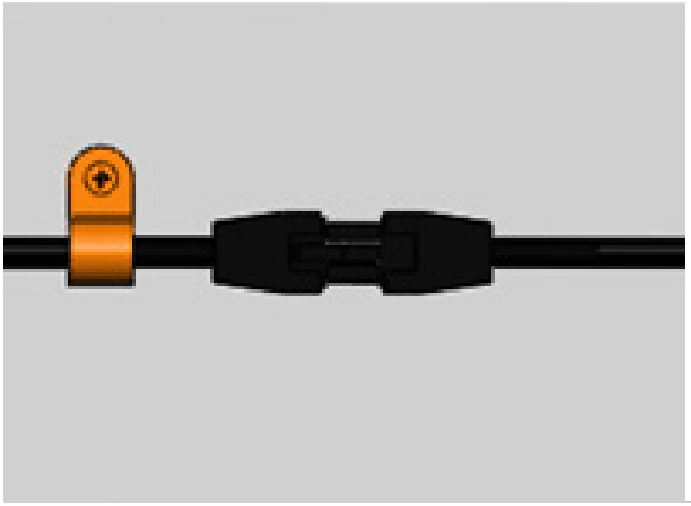

1x 16
2x 17
1x 18
10x K
10x J

Die am weitesten von der Steuereinheit entfernte Hubsäule wird mit dem 2,5 m Verbindungskabel angeschlossen.
Die beiden anderen Hubsäulen erhalten die Verbindung über die jeweils 1 m langen Verbindungskabel.

Das Stromkabel führt zum Fußboden und muss dem Hubbereich des Tisches folgen können.

Das Verbindungskabel vom Handschalter wird ebenso mit der Steuereinheit verbunden.

Für eine saubere Kabelführung können Sie die Kabel mit den Kabelhaltern an der Tischplatte befestigen.

Bitte anschließend nochmals alle Steckverbindungen auf korrekten Sitz prüfen.

Es wird ein Kreuzschraubendreher oder Akkusschrauber benötigt.
Für die Befestigung der Kabelhalter.

Montagevarianten nach Gestellwinkel

Montage 90°: Platte grau 1800 x 800 mm | Platte orange 1200 x 800 mm *oder spiegelverkehrte Anordnung*

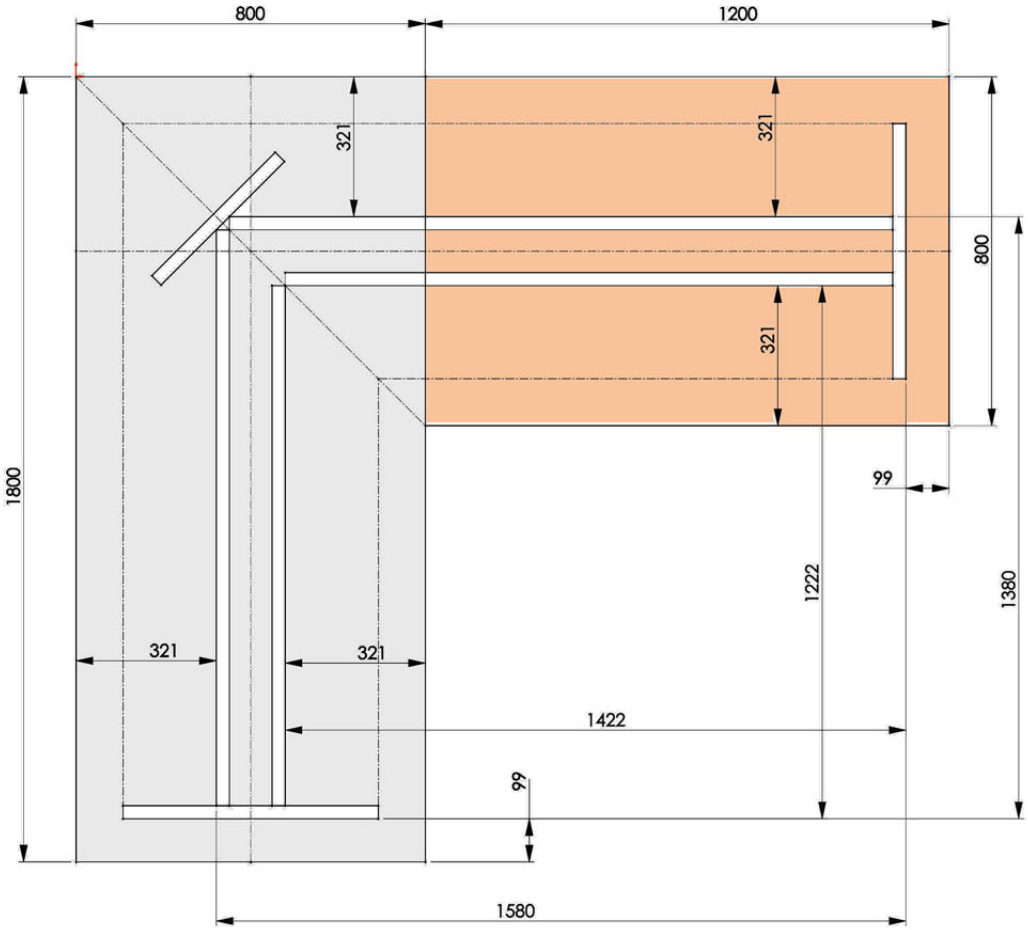

Montage 90°: Platte grau 1800 x 800 mm | Platte orange 1400 x 800 mm *oder spiegelverkehrte Anordnung*

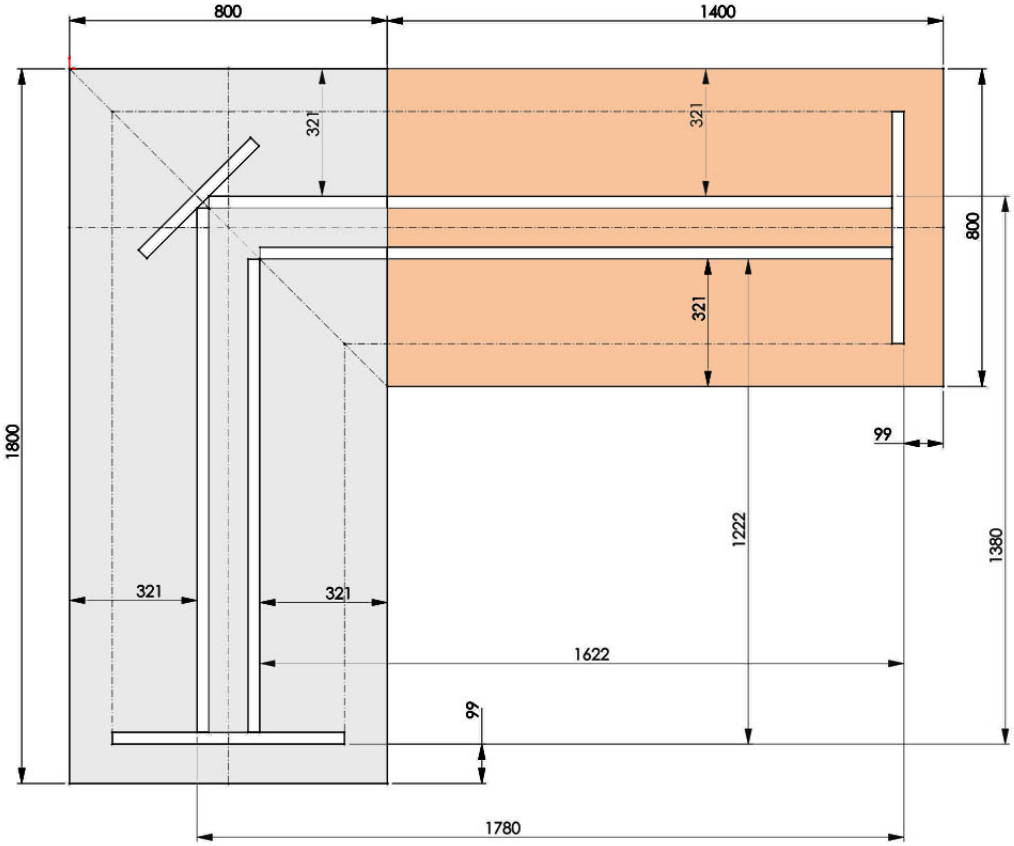

Montage 90°: Platte grau 1800 x 800 mm | Platte orange 1600 x 800 mm *oder spiegelverkehrte Anordnung*

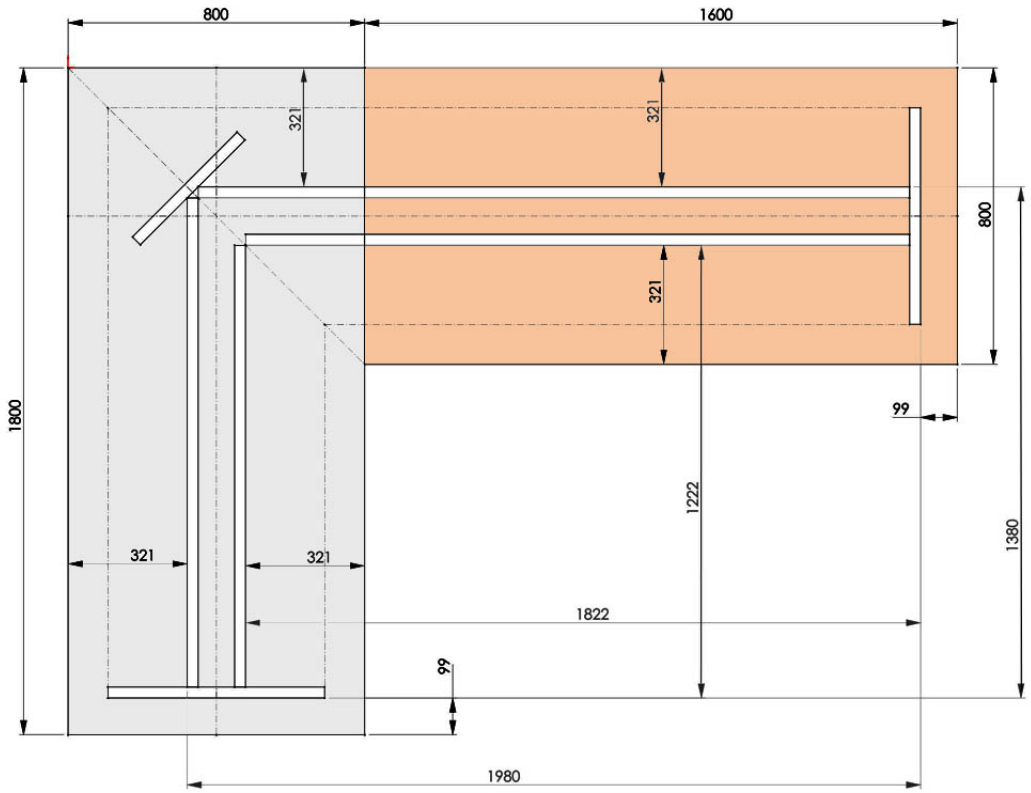

Montage 90°: Platte grau 2000 x 800 mm | Platte orange 1200 x 800 mm *oder spiegelverkehrte Anordnung*

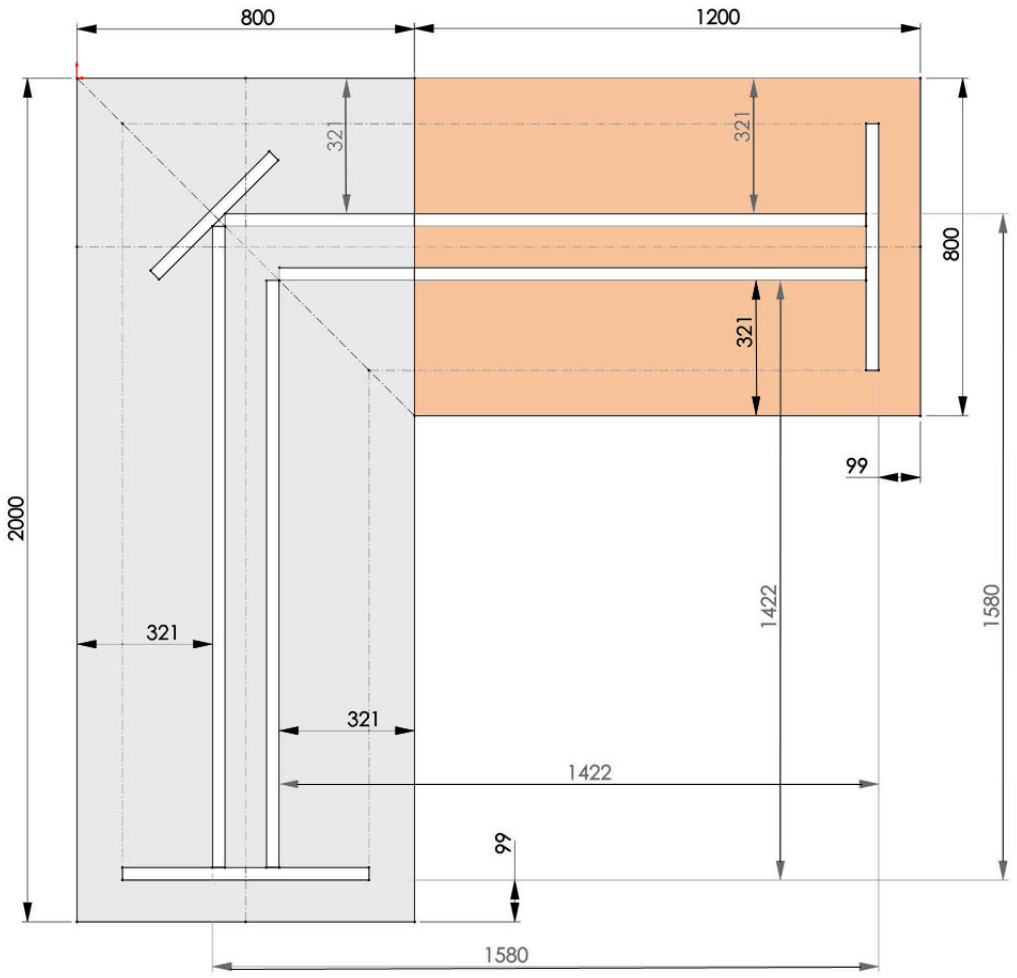

Montage 90°: Platte grau 2000 x 800 mm | Platte orange 1400 x 800 mm *oder spiegelverkehrte Anordnung*

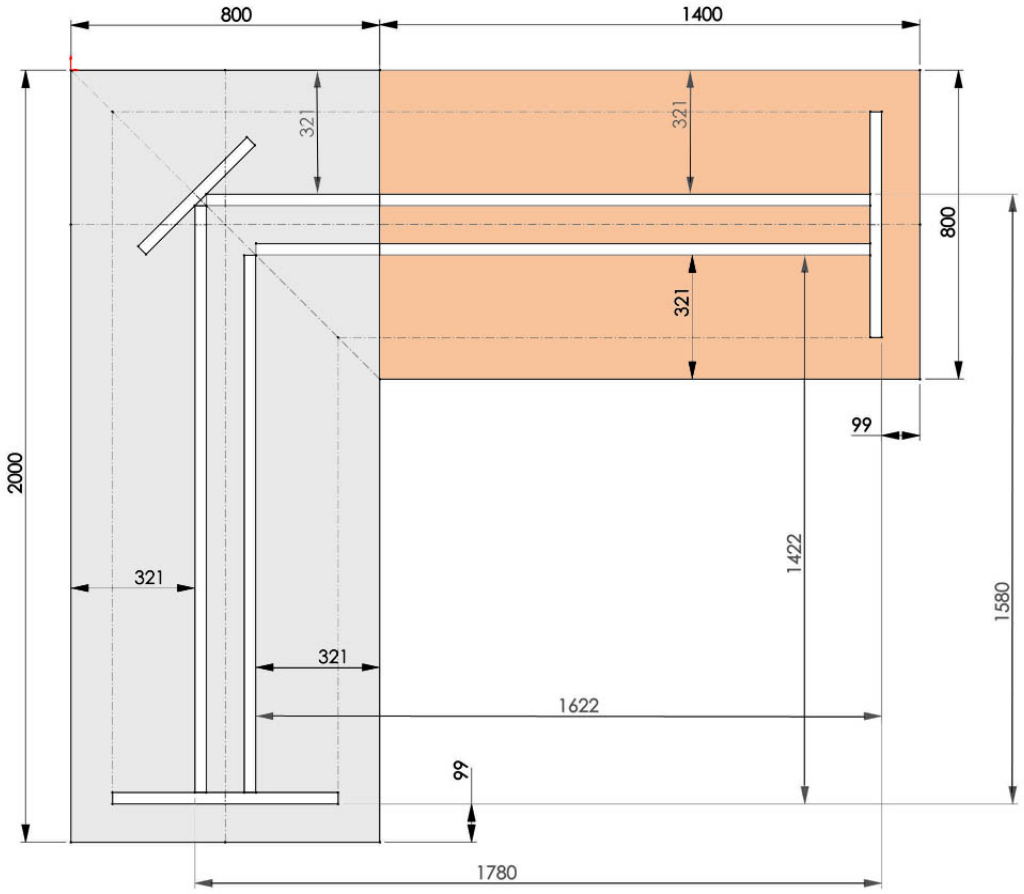

Montage 90°: Platte grau 2000 x 800 mm | Platte orange 1600 x 800 mm *oder spiegelverkehrte Anordnung*

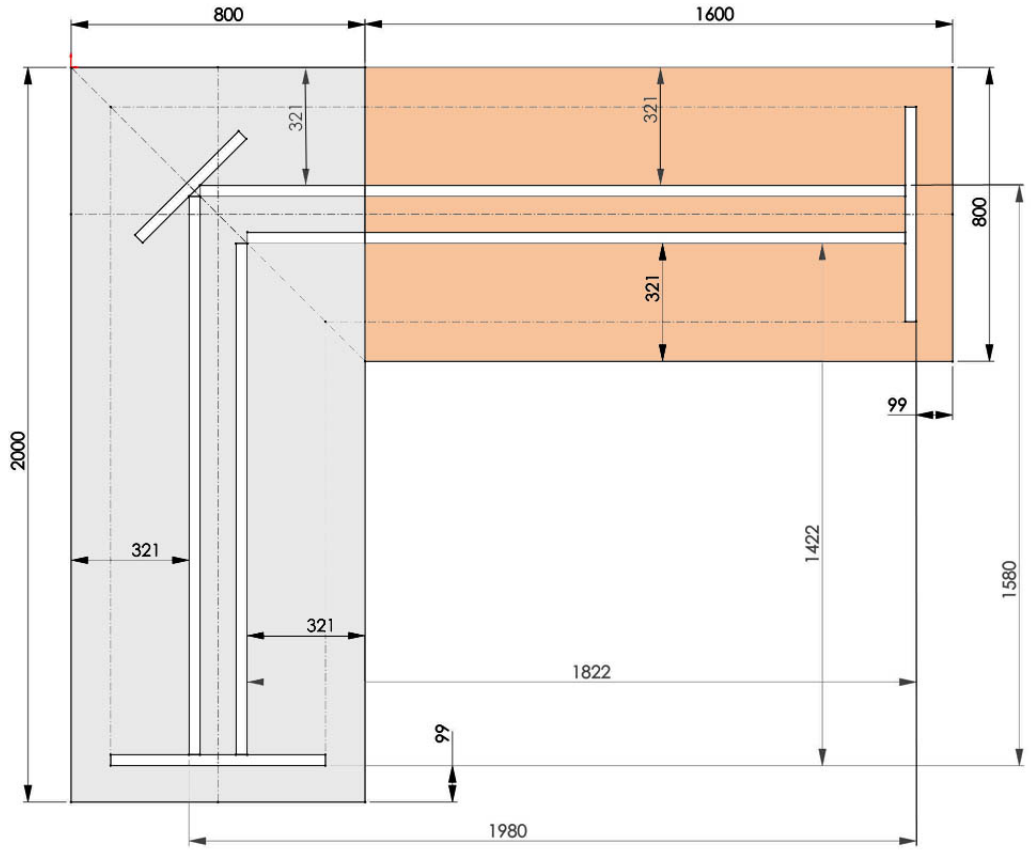

Montage : 90° Eckplatte

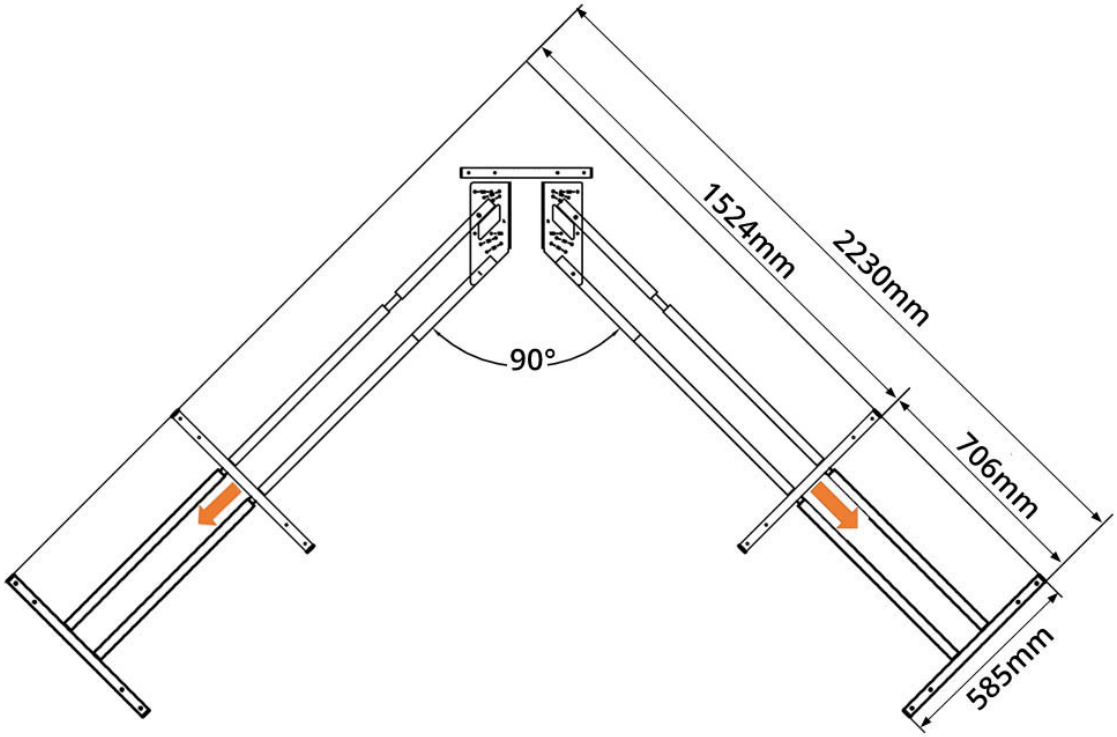

Montage : 120° Eckplatte

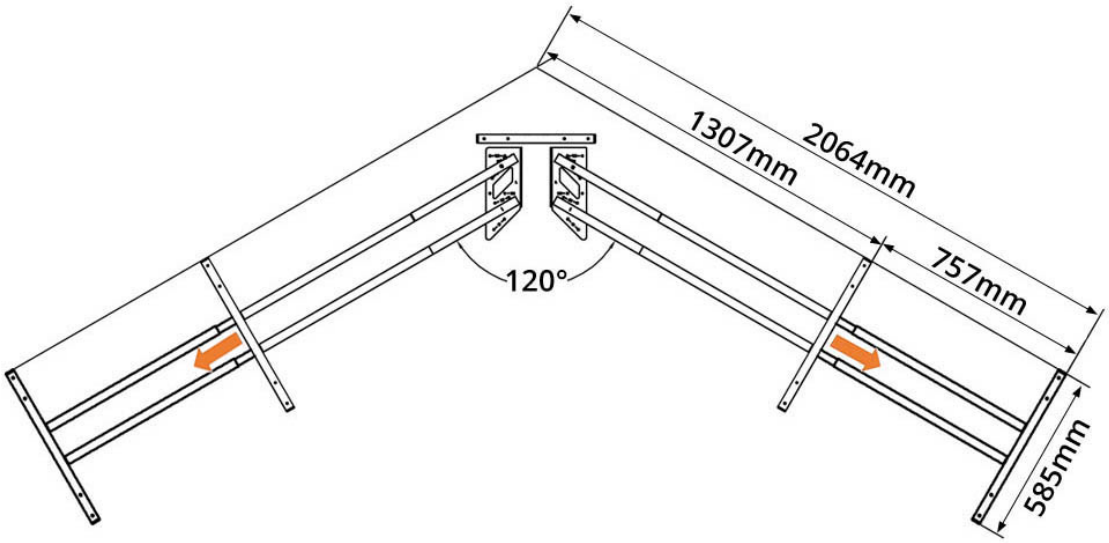

Montage : 135° Eckplatte

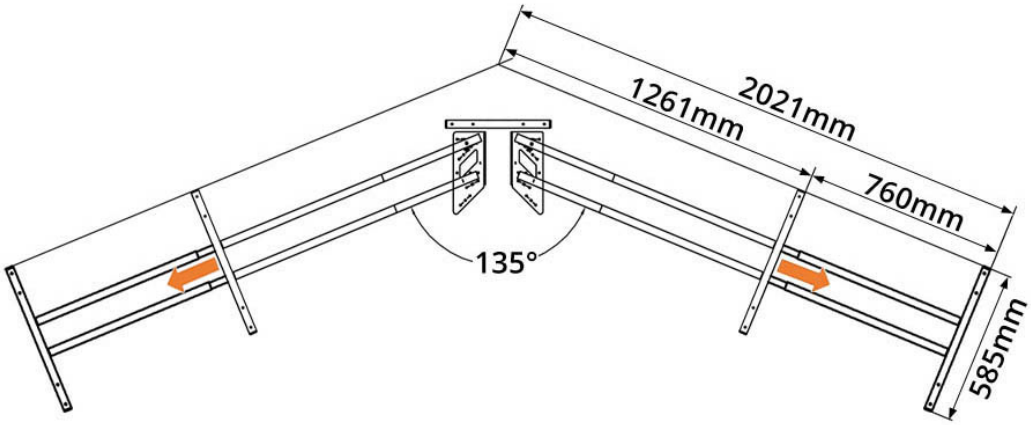

Gestell-Montage für Benchlösung (180°)

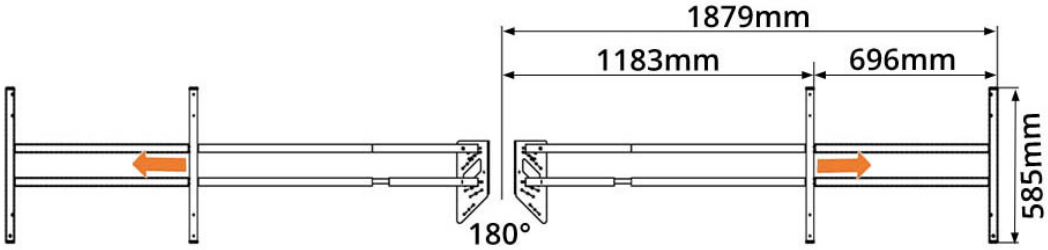

BEDIENUNGSANLEITUNG

ZUERST RESET
Vor Inbetriebnahme muss der Tisch resettet werden.
Bitte vor dem RESET unbedingt alle Steckverbindungen auf korrekten Sitz überprüfen.

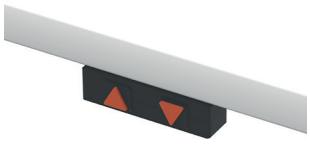

RESET: Beide Taster am Handschalter für ca. 5-7 s gleichzeitig gedrückt halten, bis die Hubsäulen sich bewegen.

Das Gestell fährt langsam zur untersten Position und dann wieder etwas nach oben.

Ihr neuer Imperio® Lift Corner jetzt betriebsbereit.
Wenn der Reset nicht erfolgreich war, wiederholen Sie bitte den Vorgang.

HANDSCHALTER BEDIENELEMENT AUF/AB

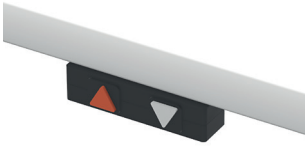

Tisch fährt nach oben.

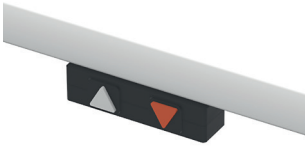

Tisch fährt nach unten.

DAS SOLLTEN SIE WISSEN:

- Die Schrauben von Zeit zu Zeit auf festen Sitz, die Kabel auf Schadfreiheit prüfen.
- Das Gestell über die Höheneinstellschrauben der Fußausleger stets spannungsfrei und eben ausrichten.
- Der Sicherheitsabstand zu nicht bewegten Elementen muss mindestens 25 mm betragen.
- Im Auslieferungszustand können die Hubsäulen einen leichten Ölfilm zeigen. Dieser kann mit einem weichen Tuch entfernt werden.
- Gleichmäßig verteilte Maximallast inkl. Tischplatten: ca. 80 Kg
  Hinweis: Der Imperio® Lift Corner ist nicht für den Lasten- oder Personentransport geeignet.

TECHNISCHE SPEZIFIKATIONEN

Anleitungsversion	Imperio Lift Corner – 11.10.2021
Baujahr	2020
Ursprungsland	PRC
System	2-stufig
Material	Stahl und Kunststoff
Hub (max.)	650 mm
Max. Traglast ohne Tischplatte	120 Kg
Max. Traglast inkl. Tischplatten	80 Kg
Eigengewicht	± 74 Kg
Geschwindigkeit ohne Last	± 38 mm/s
Geschwindigkeit bei 80 Kg Last	± 36 mm/s
Eingangsspannung	230 V~, 50/60 Hz, 400 VA
Nutzungszyklus	10% (1 Minute an / 9 Minuten aus)
Lebensdauer	10.000 Zyklen
Geräuschpegel	< 42 dB (A)
Zul. Umgebungstemperatur	5-40 °C
Zul. Umgebungstemperatur (Lagerung)	< 50%
Zul. Luftfeuchtigkeit	< 80%
Zul. Luftfeuchtigkeit (Lagerung)	< 50%
Standby Stromverbrauch	0,3 W
Schenkellänge bei 90°-Winkel	1524 + 706 mm = 2230 mm
Schenkellänge bei 120°-Winkel	1307 + 757 mm = 2064 mm
Schenkellänge bei 135°-Winkel	1261 + 760 mm = 2021 mm
Schenkellänge bei 180°-Stellung	1183 + 696 mm = 1879 mm

Nur in geschlossen Räumen einsetzbar.

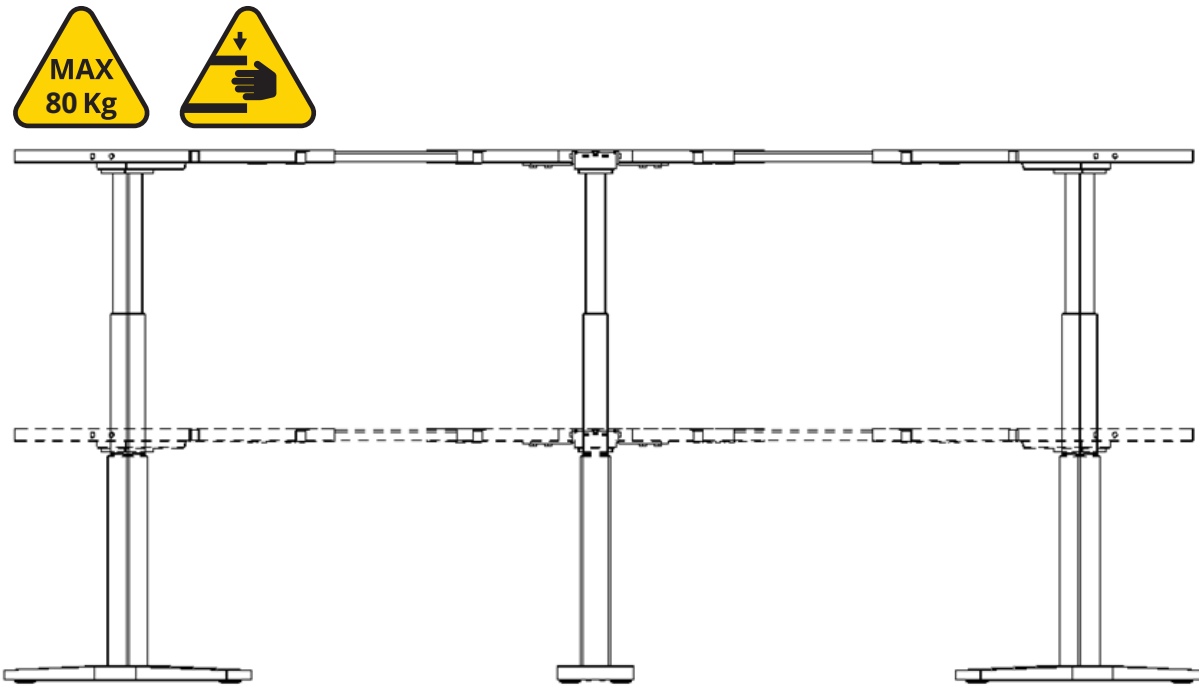

Imperio® Lift CE

Hubsäule KDZT006D

Hub: 650mm
Betrieb: max. 10%
max. 1 min an / 9 min aus
Hergestellt in PRC

Hubsäule darf nicht geöffnet werden!

S/N.: XXXXXXXXXX

Inwerk GmbH | Krefelder Str. 78-82 | 40670 Meerbusch
info@inwerk.de | inwerk-bueromoebel.de

Imperio® Lift

Steuereinheit KDDY099

Input: 100-240 VAC 50/60Hz 4.5A 450W
Output: 1,2,3: 30VDC, 315W
Output DC: 33VDC, 16.5W
Betrieb: max. 1 min an / 9 min aus
Hergestellt in PRC

Gerät darf nicht geöffnet werden!

S/N.: XXXXXXXXXX XXXXXXXXX

DY099-XXX/XXXXXXX xx-Vxx

Inwerk GmbH | Krefelder Str. 78-82 | 40670 Meerbusch
info@inwerk.de | inwerk-bueromoebel.de

STÖRUNGSBEHEBUNG

Problem	Kontrolle	Maßnahme
Tischgestell reagiert nicht!	Die Netzspannung muss 230 V betragen Sind alle Anschlüsse und Steckverbindungen korrekt?	• Eventuell mit einem anderen Verbraucher prüfen • Alle Anschlüsse prüfen und evtl. lösen und neu verbinden, bis die Stecker einrasten • RESET durchführen
Das Tischgestell reagiert nicht, obwohl alle Kabel-Verbidnungen vorhanden sind!	Bitte alle Kabel-Verbindungen an den Kontaktstellen erneut prüfen	• Den Twisted-Pair-Stecker (Steckplatz für Handschalter) lösen und im Steckplatz-Inneren prüfen, ob eine LED-Diode in grün oder blau leuchtet • LED-Diode leuchtet: Stecker einstecken, bis er einrastet und RESET durchführen • LED-Diode leuchtet nicht: Neue Steuer-box über Inwerk-Service anfordern
Eine der Hubsäulen lässt sich nicht mehr verstellen!	Bitte alle Kabel-Verbindungen an der betreffenden Seite prüfen	• Alle Stecker lösen und neu verbinden, bis diese einrasten • Hubsäulen-Stecker der Reihe nach an der Steuerbox tauschen, so dass jede Hubsäule einmal an Buchse 1 angeschlos-sen wurde. Nach jedem Tausch ein Reset durchführen • Bei Misserfolg: neue Hubsäule(n) bei Inwerk-Service anfordern, wenn bei einer oder mehreren kein Reset ausgelöst werden kann
Gestell fährt entweder nur hoch oder nur runter!	Prüfen, ob am Handschalter der entsprechende Taster klemmt	• Eventuell wurde der Handschalter zu fest mit der Tischplatte verschraubt und das Gehäuse hat sich verformt, so dass sich der der / die Taster verklemmt hat / haben • Die beiden Befestigungs-Schrauben etwas lösen und RESET durchführen • Bei Misserfolg: neuen Handschalter über Inwerk-Service anfordern
Gestell hält an und lässt sich nur noch nach unten fahren!	Der Tisch könnte überlastet sein	• Reduzieren Sie die Belastung, die inkl. Tischplatten nicht größer als 80 Kg sein darf • Bei Misserfolg: neuen Handschalter über Inwerk-Service anfordern.
Der Auffahrschutz funktioniert nicht korrekt!	Steuerbox ist nicht waagrecht unter der Tischplatte verschraubt.	• Die Steuerbox wie unter „8“ auf Seite 14 gezeigt ca., 6 cm von der hinteren Travese entfernt befestigen. Die Anschlussbuchse für den Handschal-ter zeigt zur linken Seite

WIR HELFEN IHNEN GERNE WEITER

Senden Sie uns einfach eine E-Mail an service@inwerk.de
Telefonisch erreichen Sie uns unter: +49 2159 69640-0.

2006/42/EG Machine Directive Quality Systems
2014/30/EU Electromagnetic Compatibility Directive (EMC - 2004/108/EC)
2014/35/EU Low Voltage Directive (2006/95/EC)
2011/65/EU RoHS Directive
2009/125/EC Ecodesign Directive