08 I 2021

# TurnTable

MONTAGE- UND BEDIENUNGSANLEITUNG

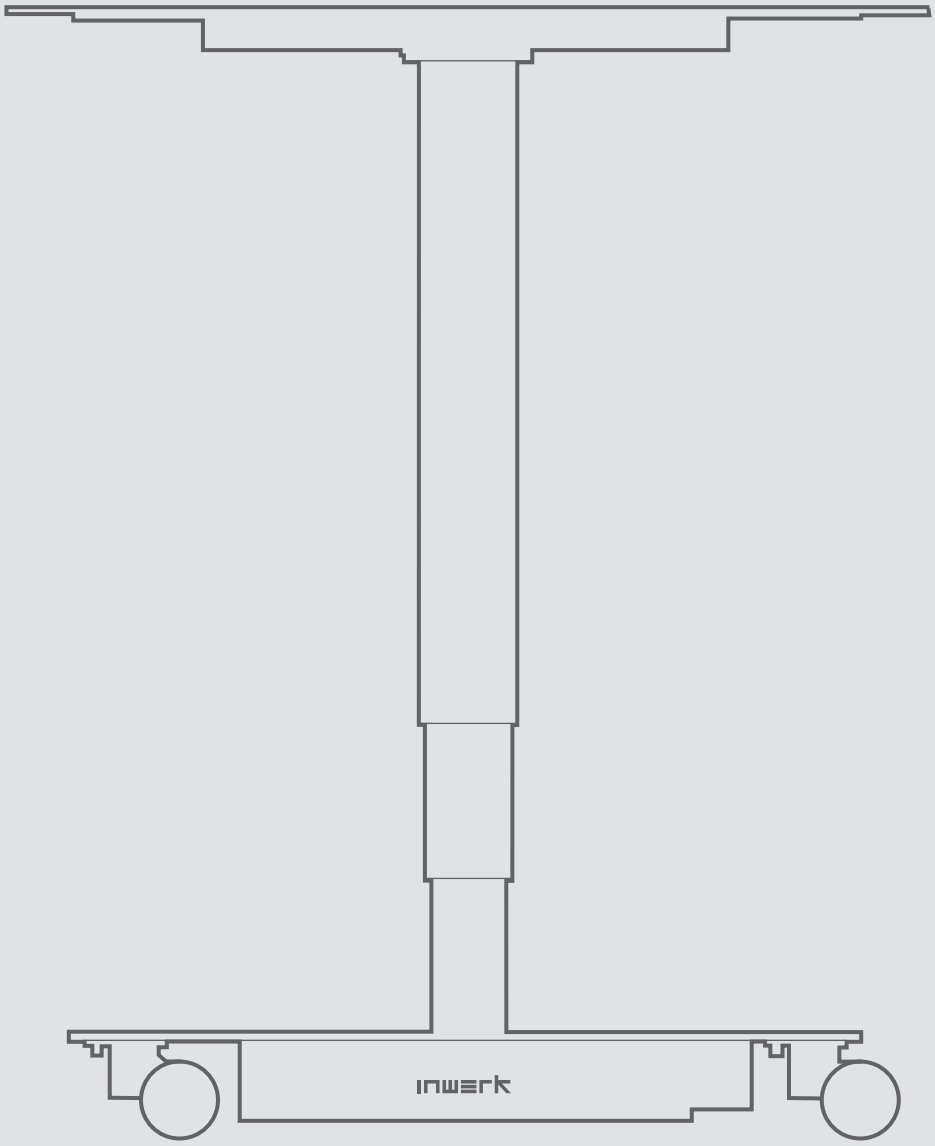


Made in Germany | Design & Engineering by Inwerk®

Vielen Dank,
dass Sie sich für einen TurnTable entschieden haben.

## Bedienungsanleitung

**Zuerst RESET**
Vor Inbetriebnahme muss der TurnTable resettet werden.

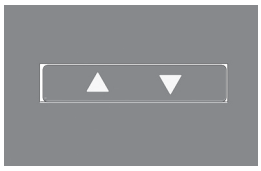

RESET: Beide Taster am Handschalter dauerhaft gedrückt halten.
Nach ca. 6 Sekunden fährt die Hubsäule langsam nach unten und wieder etwas nach oben.

Ihr neuer TurnTable ist jetzt betriebsbereit.

## Das sollten Sie wissen

- Taster reagieren zeitverzögert, um unbeabsichtigte Höhenverstellung zu vermeiden.
- Die Steuereinheit waagerecht einlegen, damit das Sicherheitssystem (Lagesensor) funktioniert.
- Schrauben, Kabel und Steckverbindungen jährlich auf richtigen Sitz und Verbindung prüfen.
- Vor dem Benutzen des TurnTables bitte die Feststell-Bremse betätigen.

## Unsere Empfehlung

- Multistift immer zur Sicherung positionieren.
- Stets ausreichend Sicherheitsabstand zu nichtbewegten Elementen gewährleisten.
- Bei unregelmäßigem Lauf RESET durchführen.
- Schmierfilm an der Hubsäule kann einfach abgewischt werden.
  Die Funktion wird dadurch nicht beeinträchtigt.

## Sicherheitshinweise

- In der Nutzung des TurnTables immer auf genügend Abstand untereinander achten.
- Lenkrollen vor Höhenverstellung feststellen.
- Um Klemm- und/oder Quetschverletzungen zu vermeiden, dass Board immer mit beiden Händen hoch-/runterklappen.
- Regelmäßig alle Bauteile und Verbindungen kontrollieren.

# Lieferumfang

## Paket 1

1x Bodeneinheit mit Rollen
1x Schraubfach (vormontiert)

## Paket 2

1x Hubsäule inkl. Motor
1x Bedienelement mit Spiralkabel
1x Motorkabel
1x Netzkabel 230 V

## Paket 3

1x Board mit Klappfunktion (vormontiert)
2x Multistift

## Werkzeuge (nicht im Lieferumfang enthalten)

1x Inbusschlüssel M6
1x Schraubenschlüssel M6

## Schrauben (teils vormontiert)

4 x
Zylinderkopf-schraube
M6x12

4 x
Senkkopf-schraube
M6x16

4 x
Hutmutter

5 x
Schrauben-mutter
M5

# Optionales Zubehör

- Mehrfach-Steckdosenleiste mit 3 m Spiralkabel und 2x USB-Charger
- Frontblende
- Akku für Hubtechnik

# Tipp

Für alle Montagearbeiten stets weiche Unterlage verwenden.
Wir empfehlen die Montage mit 2 Personen durchzuführen.

1

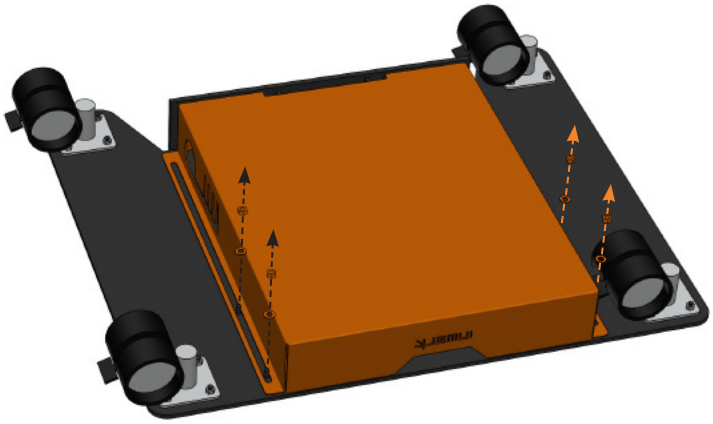

Schublade von der Bodenplatte demontieren.

4 x M5
Schraubenmutter

4 x
Unterlegscheibe

2

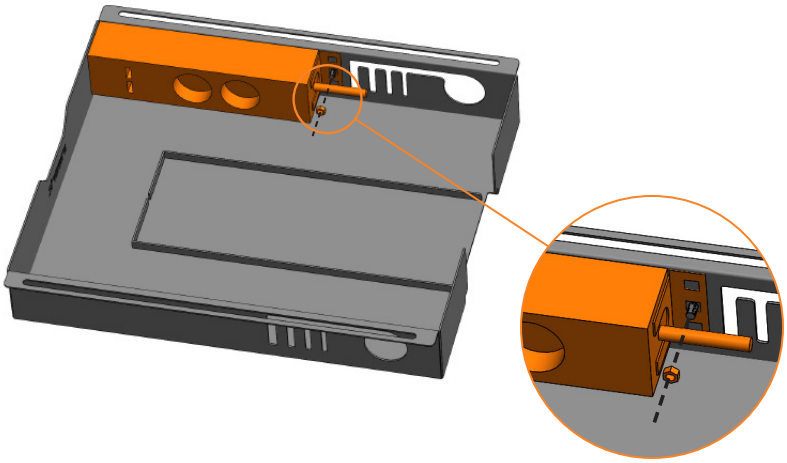

Steckdosenleiste in die Schublade einlegen und einseitig am Rand verschrauben.

1x M5
Schraubenmutter

3

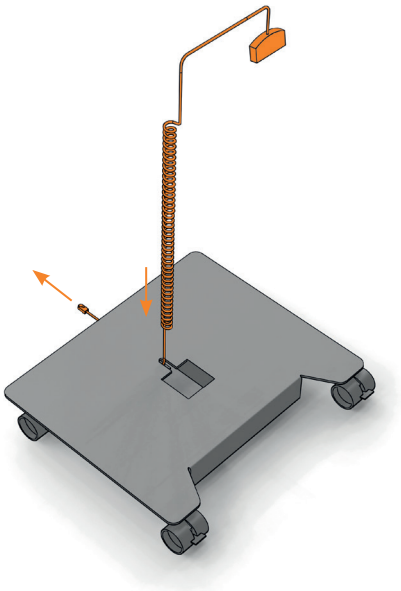

Spiralkabel mit Bedienelement vor der Montage der Hubsäule durch die Aussparung in der Bodenplatte bis zu den ersten Windungen führen.

4

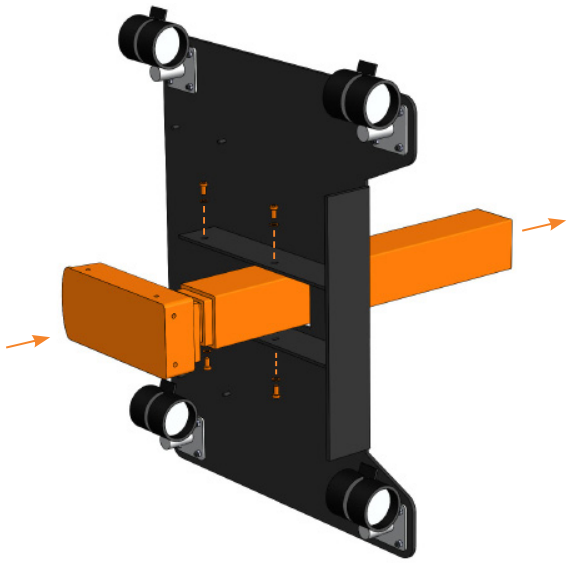

Hubsäule mit Motorgehäuse nach unten zeigend vorsichtig in die Bodenplatte einsetzen und festschrauben.

4 x M6x12
Zylinderkopfschraube

4 x
Unterlegscheibe

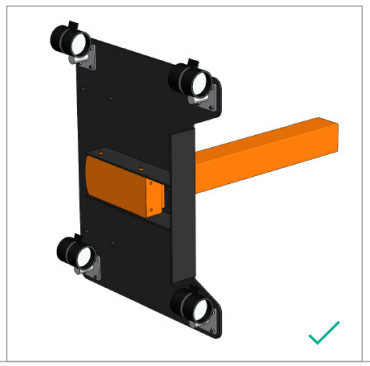

5

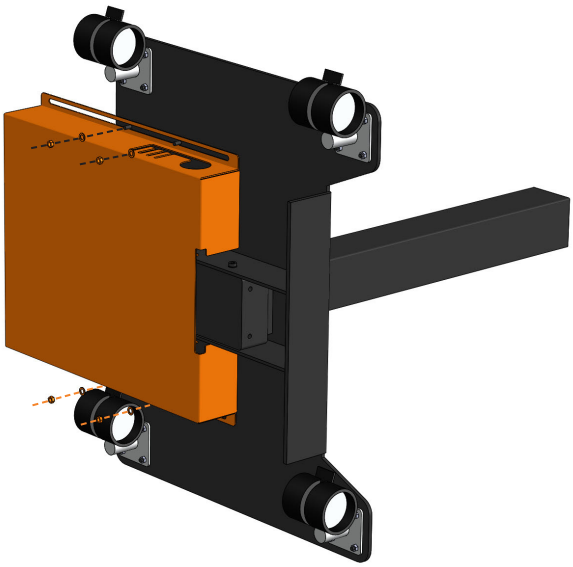

Schublade inkl. der Steckdosenleiste anmontieren

4 x M5
Schraubenmutter

4 x
Unterlegscheibe

6

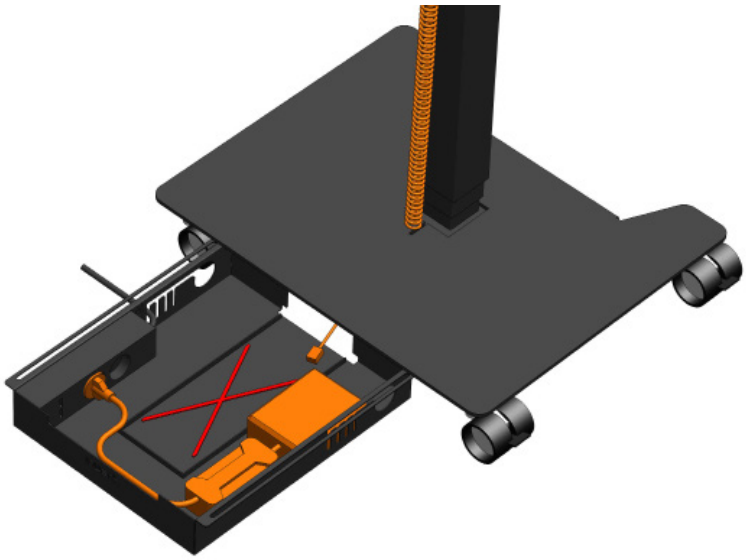

Die Hubsäule mit der Steuereinheit verkabeln.
Bedienelement anschließen. Die Mittelfläche ist für das Motorgehäuse reserviert und darf nicht belegt werden.

7

Kabelhalterungsblech zur Seite des Spiralkabels hin ausrichten.
Trägerplatte einschließlich Kabelhalterungsblechs auf Hubsäule verschrauben.

4x M6x16
Senkkopfschraube

8

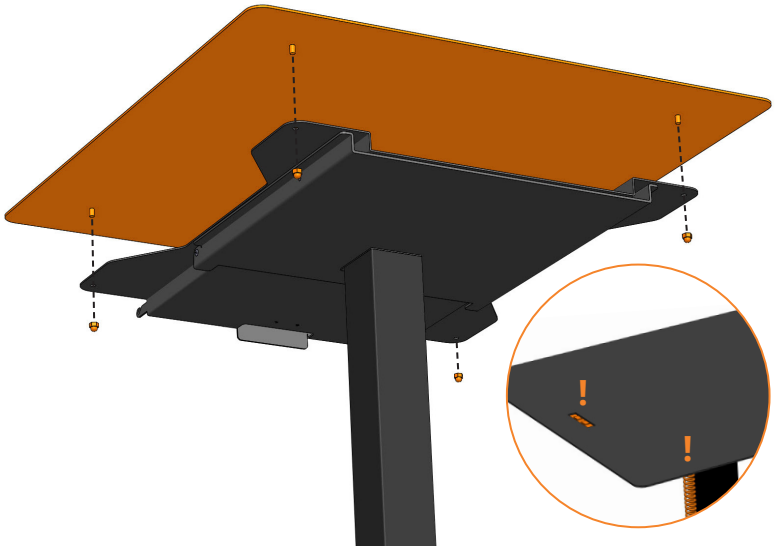

Bei Bedarf der Demontage werden die Hutmuttern abgeschraubt.
Die Tischplatte lässt sich senkrecht nach oben hin abziehen.

4 x
Hutmutter

9

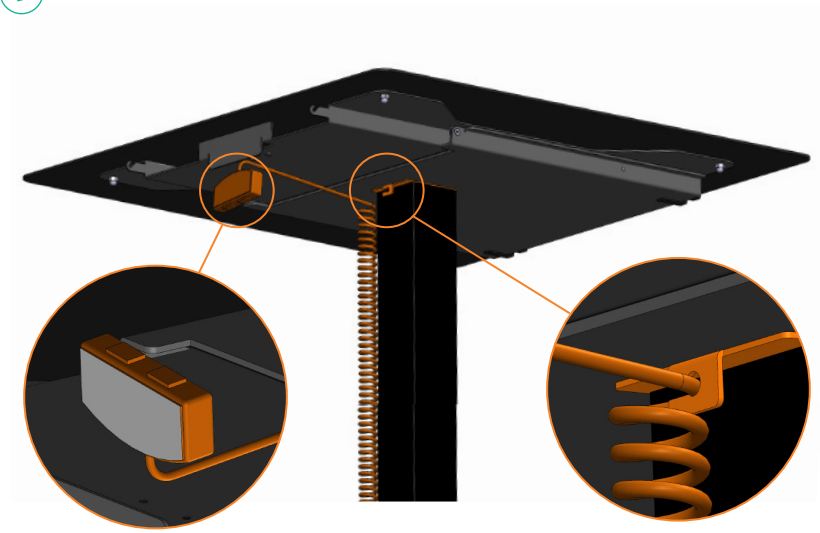

Spiralkabel in die Aussparung des Halterungsbleches einhängen.

Klebeschutz am Bedienelement entfernen.

Das Bedienelement mit den Tastern nach oben zeigend in die Öffnung der Tischplatte einkleben.

10

Tischfläche hochklappen und Magnetfolie flächig auf die Trägerplatte auflegen.

11 ! Frontblende ist als optionales Zubehör erhältlich.

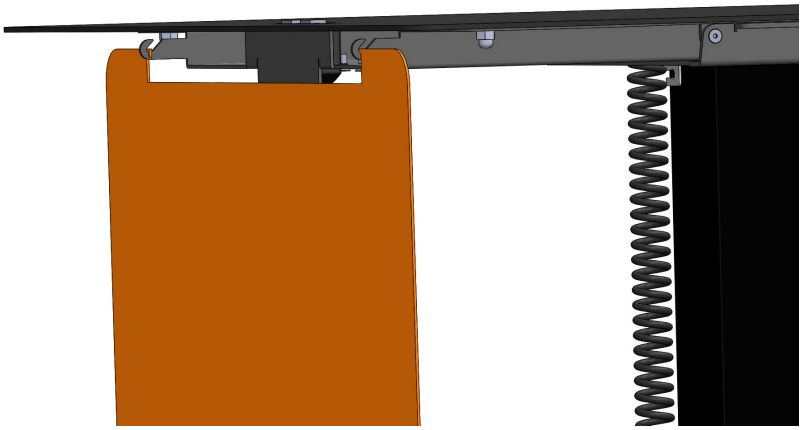

Frontblende unter der Tischplatte in die beiden vorstehenden Haken einhängen.

12

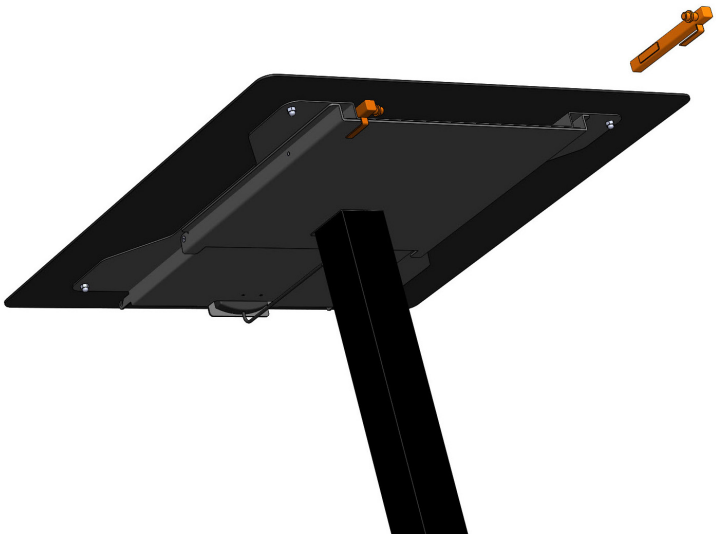

**Sicherheit geht vor!**
Der magnethaftende Multistift verhindert ein unbeabsichtigtes Abklappen des Boards.
Bei hochgeklapptem Board kann der Multistift als Halter für z. B. Flipchartpapier flexibel positioniert werden.

## WIR HELFEN IHNEN GERNE WEITER

Senden Sie uns einfach eine E-Mail an service@inwerk.de
Telefonisch erreichen Sie uns unter: +49 2159 69640-0.

Prüfzertifikate Antrieb

TÜV Rheinland: Desk Table Product Test, Report 15088213/SHF/01-02, ANSI/BIFMA X5.5:2014
TÜV Süd: EN 55014-1:2006/A2:2011, EN 55014-2:1997/A2:2008, EN 61000-3-2:2014, EN 61000-3-3:2013
TÜV Süd: EN 61558-2-16:2009/A1:2013 and EN 61558-1:2005/A1:2009

2014/30/EU Electromagnetic Compatibility Directive
2014/35/EU Low Voltage Directive
2011/65/EU RoHS Directive
2009/125/EC Ecodesign Directive

www.inwerk.de