Intelligentes Leuchtensystem

Optimism.
shh!
CREATIVITY IS
HAVING

Beispiel Position Seite, Tisch unten, Leuchtenkopf längs

Beispiel Position Front, Tisch oben, Leuchtenkopf quer

GLEICHBLEIBENDE LICHTVERHÄLTNISSE BEI UNTERSCHIEDLICHEN TISCHHÖHEN

Ergonomische Arbeitsplätze fördern die Gesundheit durch häufigen Wechsel der Arbeitsposition. Die Rückenmuskulatur wird gestärkt, der Stoffwechsel angeregt und die Konzentration gefördert. Die intelligente Lichtstärkenregulierung der Stadio-Leuchte sorgt dabei für eine optimale und gleichbleibende Ausleuchtung des Arbeitsplatzes in jeder Position. Je nach Tischhöhe werden LEDs des Leuchtenkopfes gedimmt. Dadurch müssen sich die Augen nicht den wechselnden Lichtverhältnissen anpassen, sondern die Lichtverhältnisse passen sich den Augen an. Das sorgt für ein entspanntes Sehen und beugt Kopfschmerzen und Übermüdung vor.

STADIO DUO

Bei der Stadio Duo passt sich die Leuchtkraft unabhängig voneinander auf die jeweilige Tischhöhe an. Wird ein Tisch hochgefahren, dimmt der Leuchtenkopf für diesen Tisch automatisch runter, auch wenn der andere Tisch unten bleibt. Der Sensor reagiert individuell für den einzelnen Arbeitsplatz.

STADIO TWINBASE

Die Stadio Twinbase funktioniert wie die Stadio Duo. Die Leuchtkraft passt sich unabhängig voneinander der jeweiligen Tischhöhe an. Durch die Halterung ist die Stadio direkt mit der Twinbase verbunden und bildet eine kompakte Einheit.

Der Mensch arbeitet am effektivsten bei möglichst gleichbleibenden Lichtverhältnissen

Bei der konventionellen Beleuchtung von höhenverstellbaren Arbeitstischen kommt es zu großen Helligkeitsunterschieden zwischen niedrigster und höchster Tischposition: Die Entfernung zwischen Lichtquelle und Arbeitsfläche ist im Sitzen etwa doppelt so weit wie im Stehen - doppelte Entfernung bedeutet, dass nur noch ¼ des abgestrahlten Lichtes auf der Tischfläche ankommt.

Ist die Arbeit im Sitzen zu dunkel, kann sie im Stehen oftmals viel zu hell sein. Diese starken Helligkeitsunterschiede führen zu Ermüdung, Beschwerden der Augen, Muskelverspannungen und Kopfschmerzen. Folgen sind u.a. Konzentrations- und Leistungsschwächen, dadurch steigen Fehlerquoten und Unfallrisiken.

Die Lösung: Das intelligente Leuchtensystem Stadio ergänzt den ergonomischen Arbeitsplatz

Die neu entwickelte aktive Lichtstärkenregulierung „Luminosity Range Control" sorgt dafür, dass sich der Ausleuchtungswinkel und die Beleuchtungsstärke automatisch der Arbeitshöhe an Steh-Sitz-Tischen anpassen. Vom Nutzer eingestellte individuelle Lichtszenarien bleiben auf jeder Tischhöhe erhalten.

Je nach Tischhöhe werden LEDs des Leuchtenkopfes gedimmt. Dadurch müssen sich nicht die Augen den wechselnden Lichtverhältnissen anpassen, sondern die Lichtverhältnisse passen sich den Augen an.

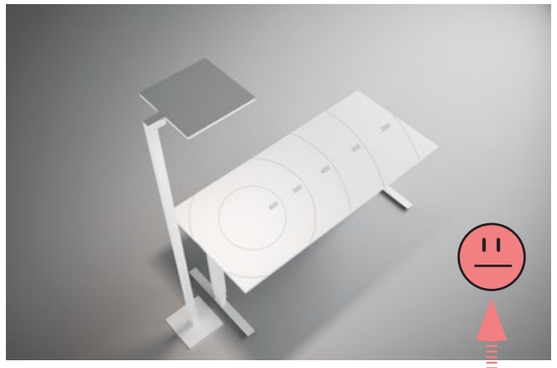

Standard-Bürostehleuchte - Sitz-Stehtisch unten

Stadio - intelligentes Leuchtsystem - Sitz-Stehtisch unten

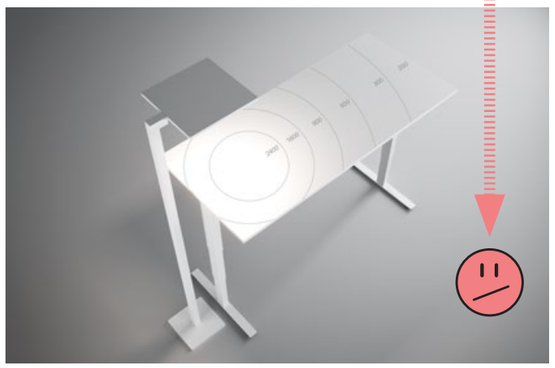

Standard-Bürostehleuchte - Sitz-Stehtisch oben

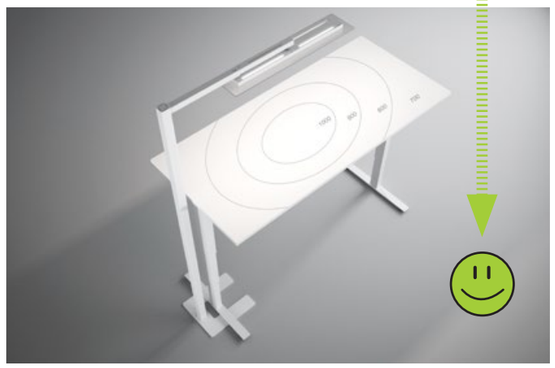

Stadio - intelligentes Leuchtsystem - Sitz-Stehtisch oben

Stadio SOLO
Oberflächenfarbe Weiß

Stadio SOLO
Oberflächenfarbe
Silberaluminium

Stadio SOLO
Oberflächenfarbe
Anthrazit

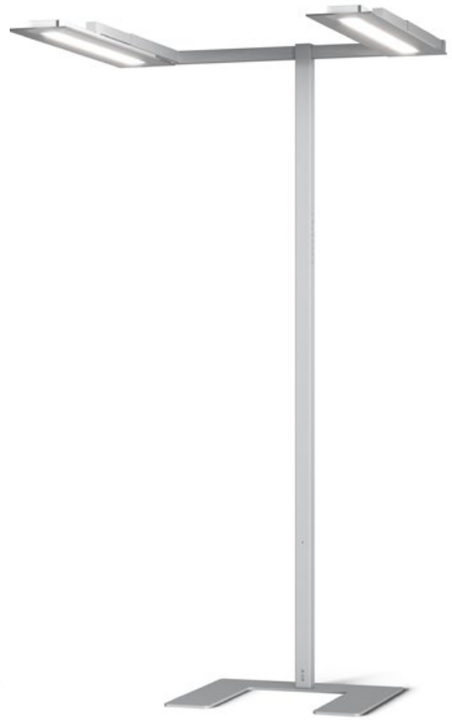

Stadio Duo
Oberflächenfarbe Weiß
auch in Silberalumium
und Anthrazit erhältlich

Bedieneinheit
Oberflächenfarbe Weiß

Bedieneinheit
Oberflächenfarbe Silberaluminium

Bedieneinheit
Oberflächenfarbe Anthrazit

Technische Details:

Betriebsspannung:	230 V
Leistungsaufnahme:	max. 55 W
Stand-by:	0,5 W
Netzteil:	220 – 240 V, 50 / 60 Hz
Lichtfarbe:	4.000 K, neutralweiß
Lichtstrom:	5.500 lm
Beleuchtungsstärke:	800 Lux max. auf jeder Tischhöhe
CRI-Wert:	> 85
Ausleuchtung:	direkt / indirekt / Spotfunktion
Bedienung:	getrennt schaltbar / dimmbar / LRC / PIR
Leuchtmittel:	LED
Schutzart:	IP20
Leuchtenkopf:	ausziehbar und um 90° drehbar
Oberfläche:	010 Silberaluminium, 014 Verkehrsweiß, 016 Anthrazit Metallic
Gewicht :	ca. 20 kg

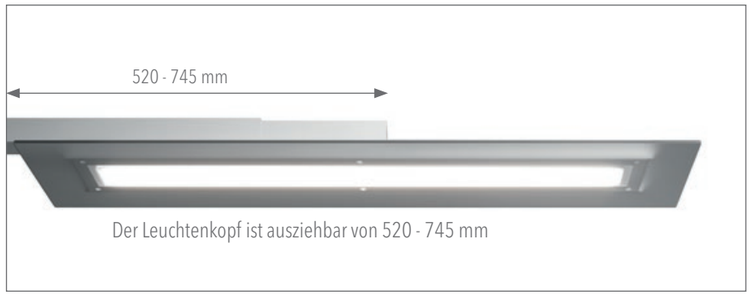

Der Leuchtenkopf ist ausziehbar von 520 - 745 mm

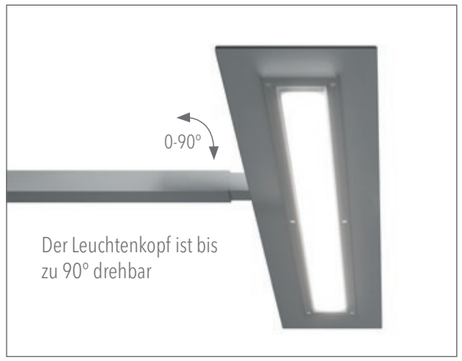

Der Leuchtenkopf ist bis zu 90° drehbar

Stellbeispiele / Modelle

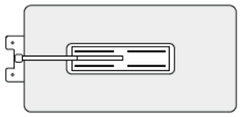

STADIO SOLO
Einzel-Stehleuchte
(Leuchtenkopf längs gestellt)

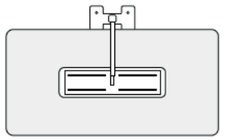

STADIO SOLO
Einzel-Stehleuchte
(Leuchtenkopf quer gestellt)

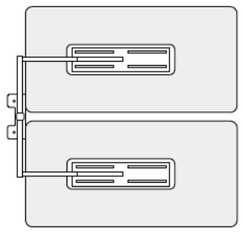

STADIO DUO
Doppel Stehleuchte

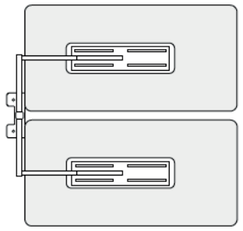

STADIO DUO TWINBASE
Doppel Stehleuchte

Stadio Solo

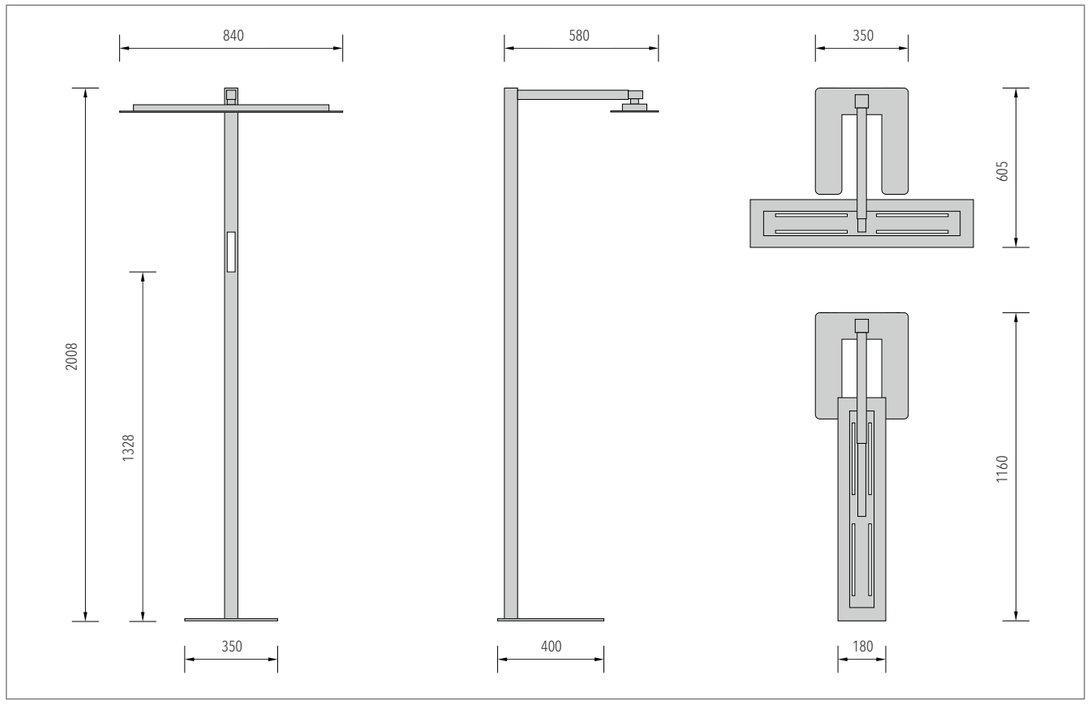
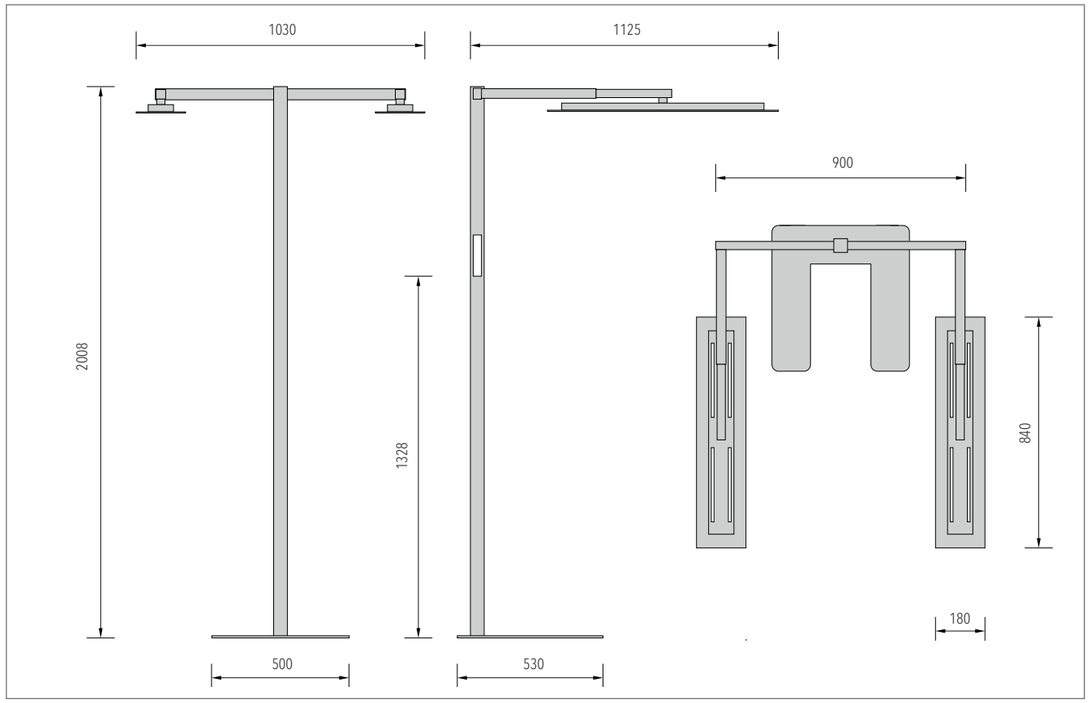
Stadio Duo