PRODUKTINFO
Tergum 3

Tergum 3

4 PROFILE UND 3 FUSSSCHIENEN

RU	QE	RE	QR
rund Buttom up Fußschiene rund	quadratisch eckig Upside down Fußschiene abgeschrägt	rechteckig Buttom up Fußschiene abgeschrägt	quadratisch gerundet Upside down Fußschiene abgerundet

2 FUSSFORMEN

Tischtiefe 80 cm / Fußschiene 75 cm

Tischtiefe 90 cm / Fußschiene 85 cm

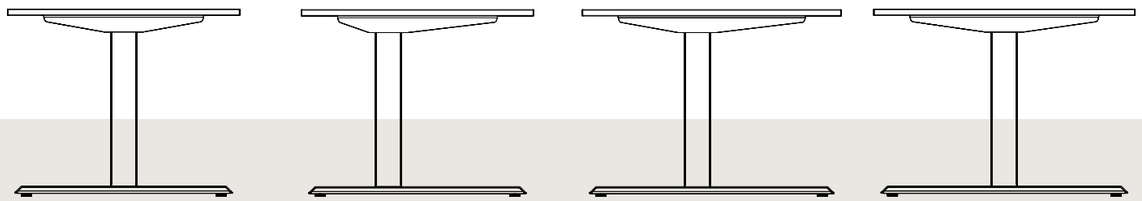

T Fuß	C Fuß	C Fuß	T Fuß

AUFBAUPRINZIP

Je nach Tischplattenart verschiedene
Stärken im Standard wählbar:
22 mm (SM, SF)
25 mm (Bambus)

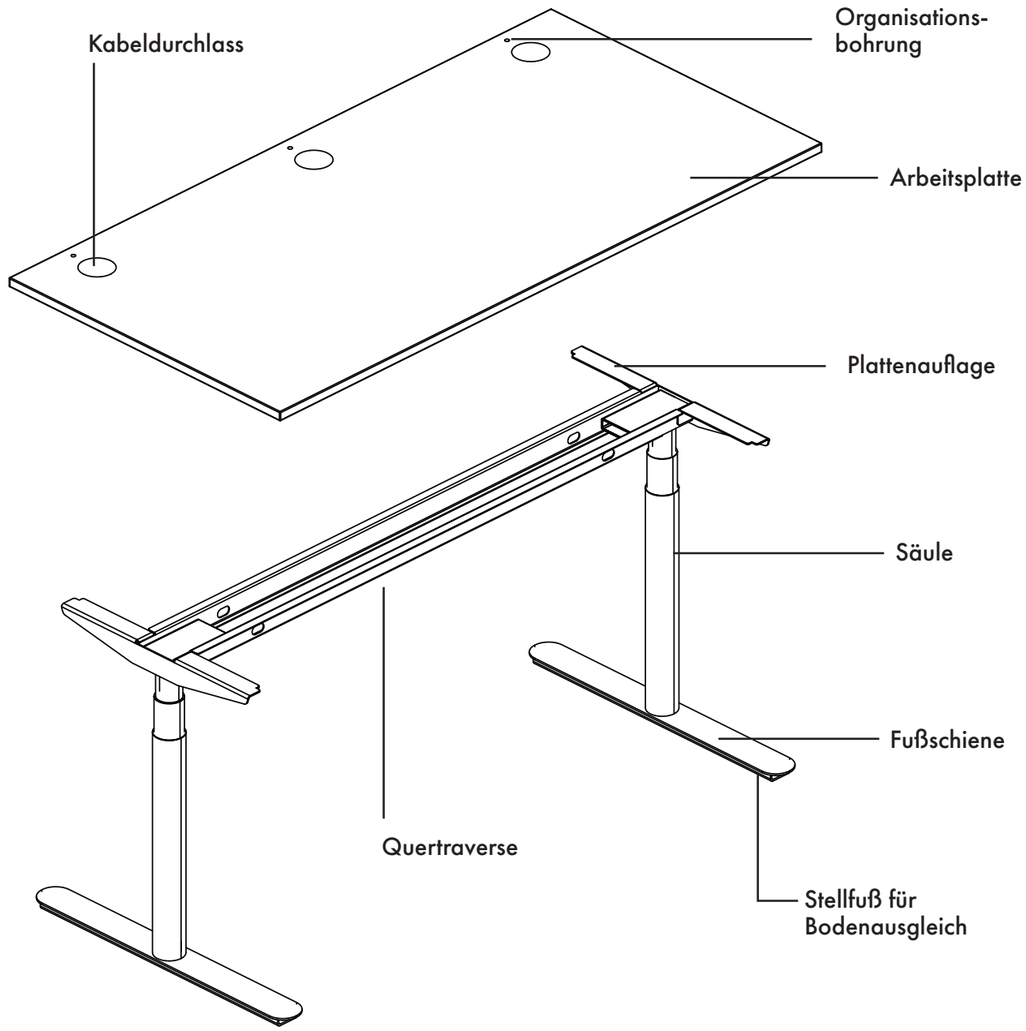

Tergum 3

VERSTELLUNG

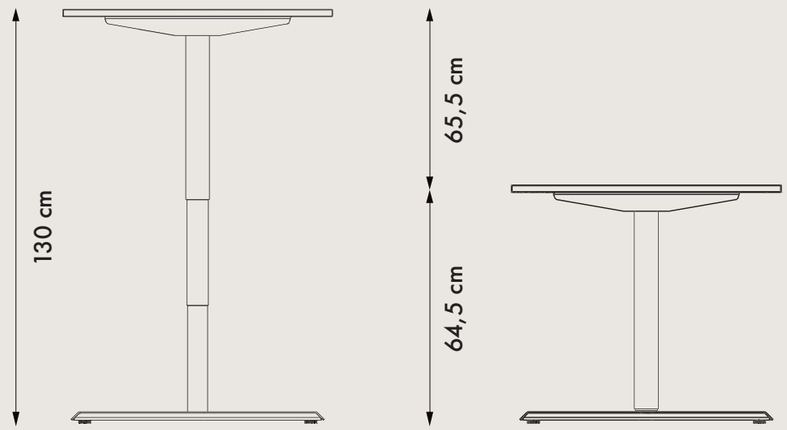

Höhenverstellung
64,5-130 cm
Verstellbereich
65,5 cm
Unterkante Traverse
56,5 cm

MOTORVERSTELLUNG

3 BEDIENTEILE

2 im Gestell integrierte, leise laufende Elektromotoren
Verstellgeschwindigkeit bis zu 60 mm/s
Geräuschentwicklung < 39 dBA
Softstart, Softstop
SafetyStop: Kollisionssensor für sicheren Auffahrschutz. Beim Auftreffen auf ein Hindernis verfährt der Tisch gegenläufig um ca. 40 - 50 mm
Belastung: bei gleichmäßiger Verteilung bis 100 kg
Standby-Stromverbrauch ca. 0,1 W
Netzteil mit eingebauten Überlastungsschutz

Bedienteil M3:
Tastschalter Auf/Ab
(Standard)

Bedienteil M5:
Tastschalter Auf/Ab
Digitale Höhenanzeige
(Option)

Bedienteil M4:
Tastschalter Auf/Ab
Digitale Höhenanzeige
3 Memory-Positionen
(Option)

Alle Bedienelemente können bequem unter die Tischplatte geschoben werden.

2 TISCHPLATTENFORMEN

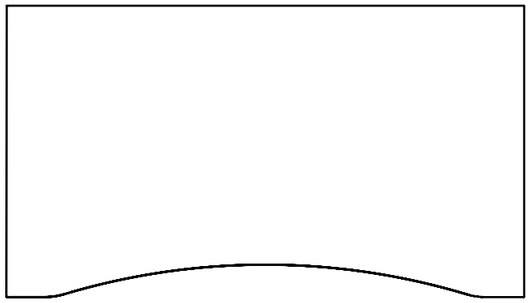

160/180/200/220 cm

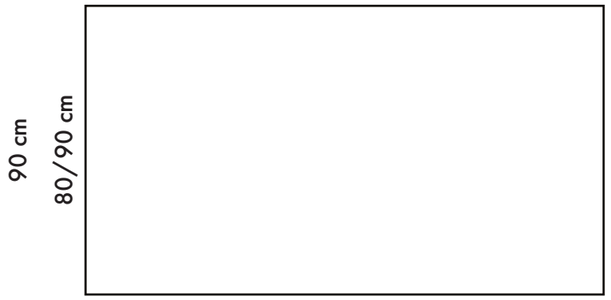

120/140/160/180/200/220 cm

ZUBEHÖR

Je nach Tischgröße stehen unterschiedlich breite Kabelwannen in zwei Varianten zur Auswahl. Kabelwanne 2 ist für einen besseren Zugang abklappbar und wird mit 2 Einfach-Kabelbügel und einer Steckerleistenbefestigung geliefert. Zum Zubehör gehören auch eine Kabelkette mit Standfuß (inkl. 2 Einfach-Kabelbügel) und ein CPU-Halter mit Verstellmöglichkeit. Zum Ausrichten mehrerer rechteckiger Arbeitstische bieten wir Distanzhalter an.

Die Kabeldurchlassdosen in der Tischplatte dienen der Kabelführung und gibt es in verschiedenen Formen und Farben. Mithilfe der Organisationsbohrungen können Monitorarme oder akustisch wirksame Aufsatzwände stabil montiert werden.

Tergum 3

Tergum 3

VERKABELUNG

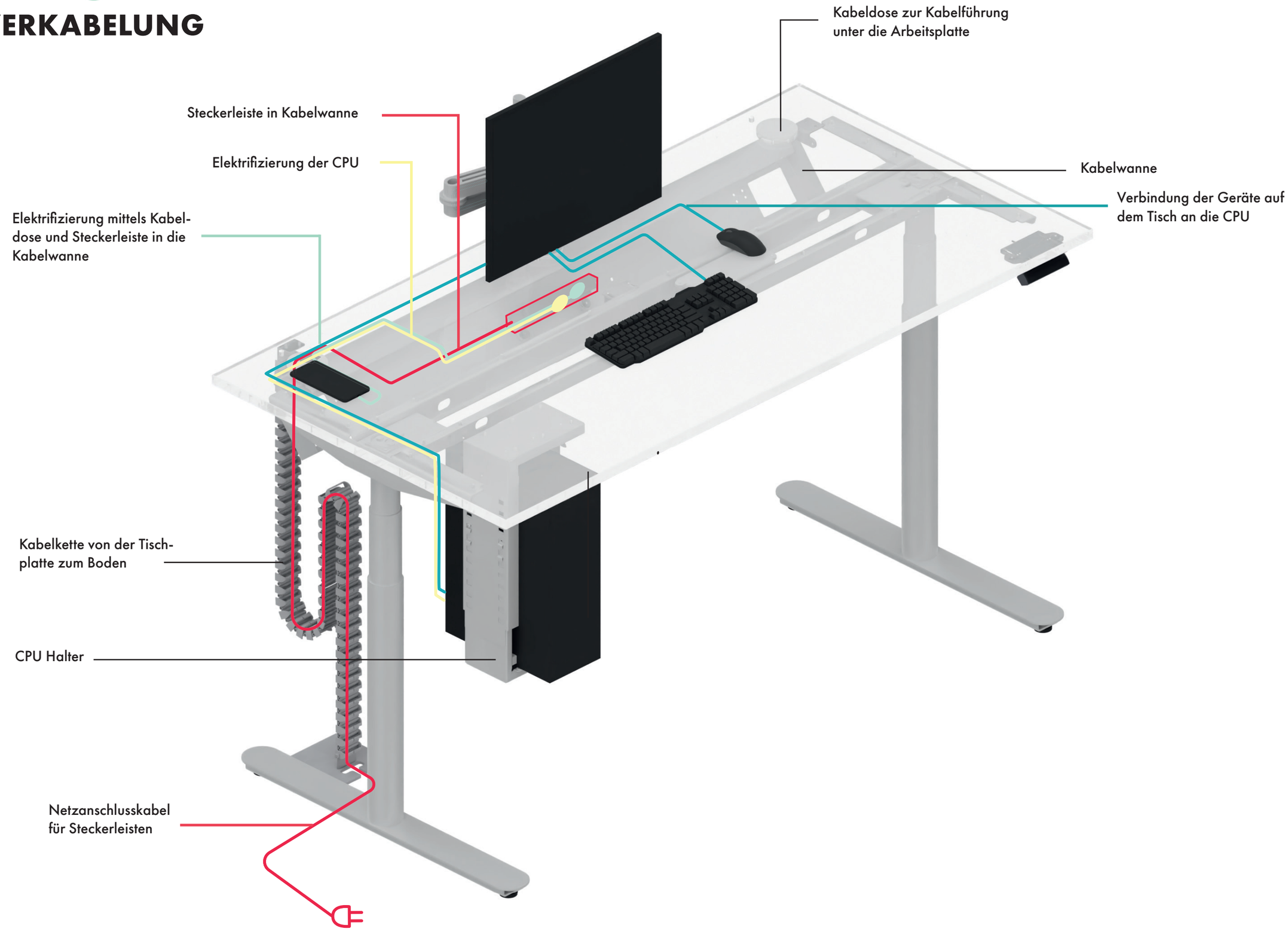

Tergum 3

COMPLETE THE LOOK