Winkeltheke mit Beratungsplatz
Corner reception desk with storage space

08.06.2022

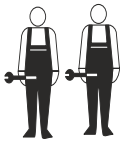

21354710 **21356910** **21355913**

mit LED vor Schritt with LED befor Step

22

MA 1626_dr

1	2	3	4	5	6	7	9	10
4x	4x	2x	10x	4x	4x	12x	M8x12 8x	1x
05998112	05998115	05998113	05998122	05998124	05998114	05998123	05908297	05998128

11	12	13	14	15	16	17	18	19	20	
M6x50 4x	2x	2x	125cm 1x	100cm 1x	R. 67,5cm 1x	L. 67,5cm 1x	M5x12 20x	4x	M6x50 0x	
05998298	05998119	05907360	weiß: 05153002 anth.: 05153003	weiß: 05153000 anth.: 05153001	weiß: 05153004 anth.: 05153006	weiß: 05153005 anth.: 05153007	05908297	05998118	05998127	

21	22	23	24	25	26	27	28	30	31	32
M6x38 1x	2x	M5 1x	1x	1x	100x95cm 1x	135x80cm 1x	90° 1x	2x2	4,5x45 24x	14x
05998126	05907276	05909004	05909002	05998121	05917560	05917561	05917563	05998125	05908606	05918157

33	34	36	37	38	39	40	41	42
135x35cm 1x	90° 1x	4,5x40 8x	4,5x15 53x	2x	95x74cm 2x	M6x40 4x	4x	37x35cm 1x
05917562	05917564	05908071	05908244	05998120	weiß: 05153781 anth.: 05153780	05908299	05998117	weiß: 05917595 anth.: 05917578

43	45	46	47	48	49
37x20cm 1x	3x	2x	1257 mm 2x	673 mm 4x	998 mm 1x
05917567	05907013	05907108	05997000	05997002	05997001

1 = Artikel Items

1 = Montageschritte Assembly steps

1 = Montagefolge Assembly-sequense

Werkzeuge/ Tools

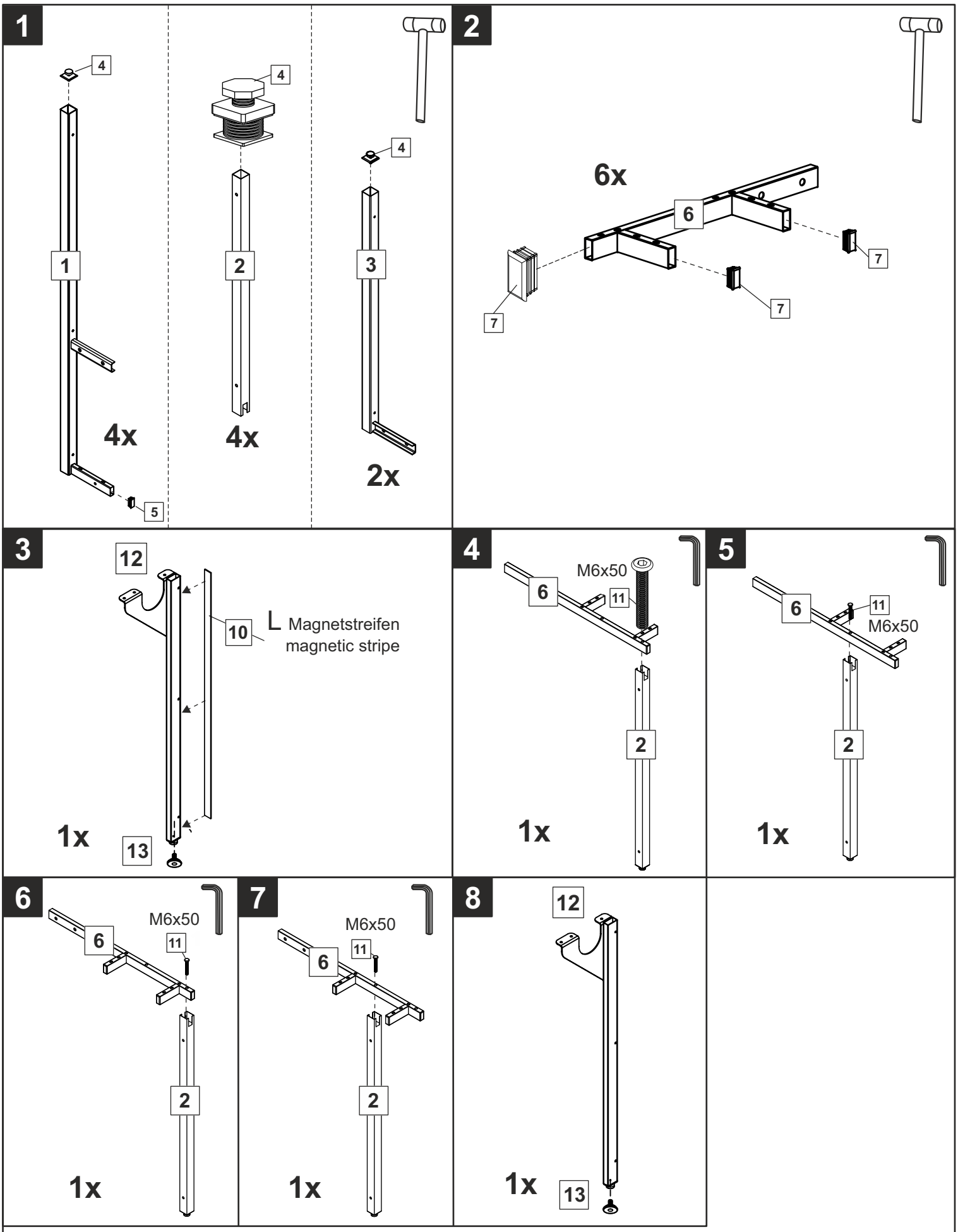
1
4
1
5
4x
4
2
4x
4
3
2x
2
6x
6
7
7
7
3
12
10
L Magnetstreifen
magnetic stripe
13
1x
4
M6x50
6
11
2
1x
5
6
11
M6x50
2
1x
6
M6x50
6
11
2
1x
7
M6x50
6
11
2
1x
8
12
13
1x

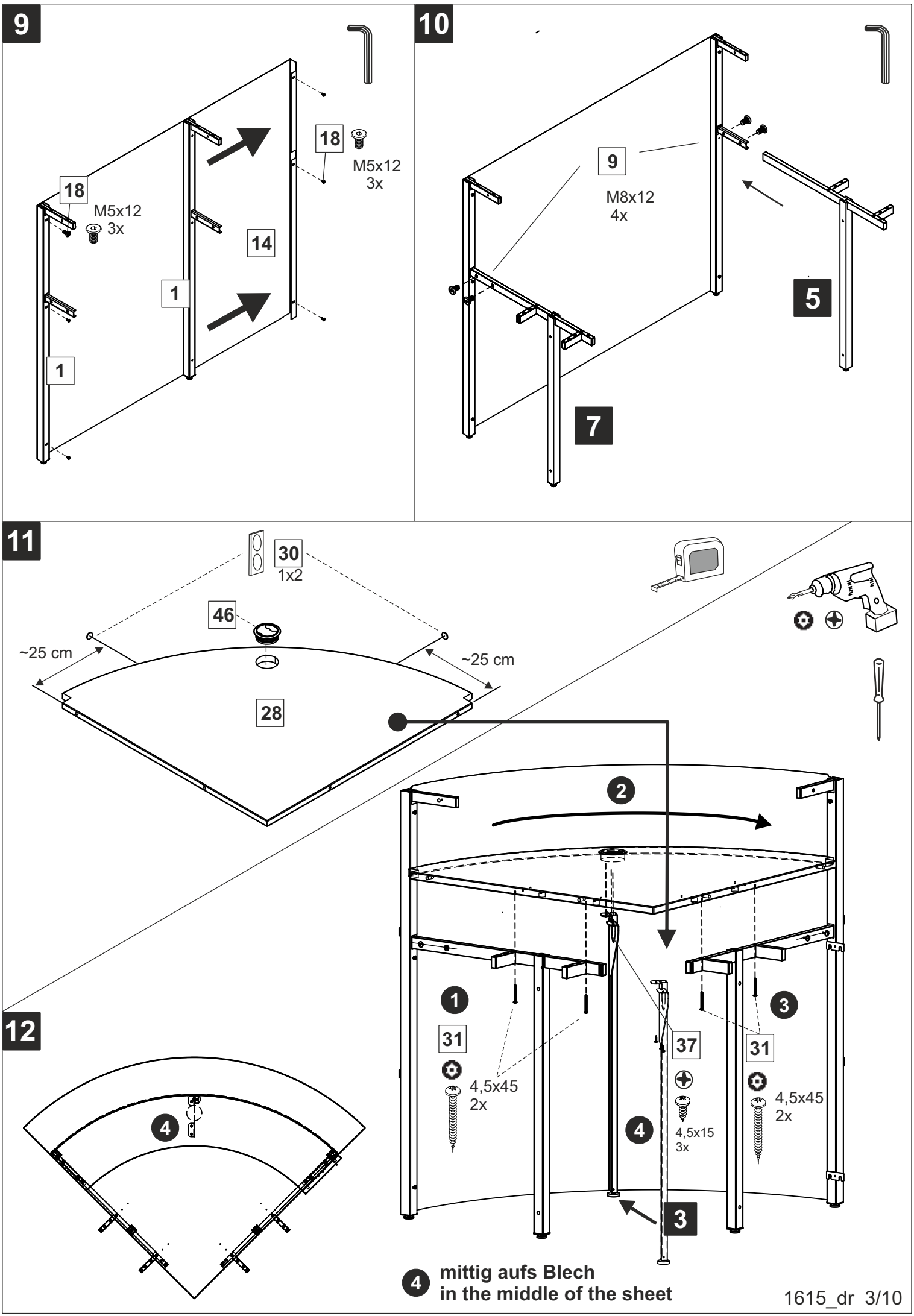
9
18
M5x12
3x
18
M5x12
3x
14
1
1
10
9
M8x12
4x
5
7
11
30
1x2
46
~25 cm
~25 cm
28
2
1
31
4,5x45
2x
37
4,5x15
3x
3
31
4,5x45
2x
4
3
12
4
4 mittig aufs Blech
in the middle of the sheet

13

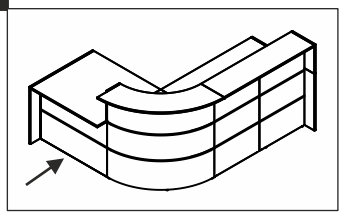

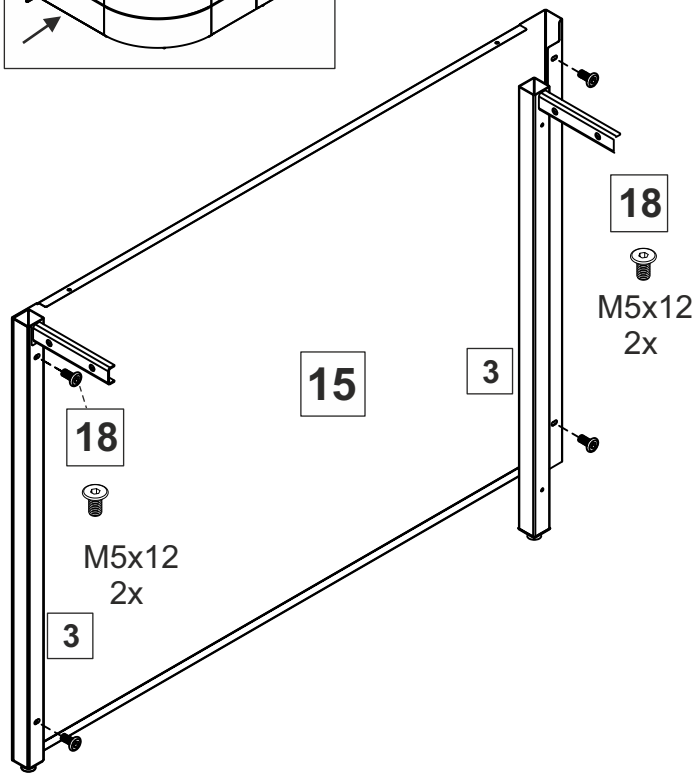
18
M5x12
2x
15
3
18
M5x12
2x
3

14

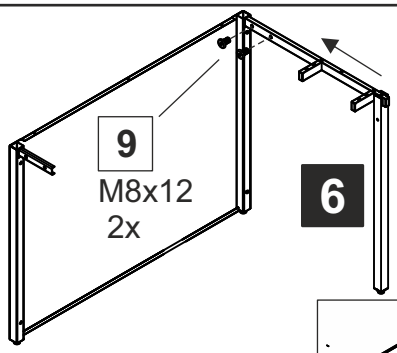
9
M8x12
2x
6

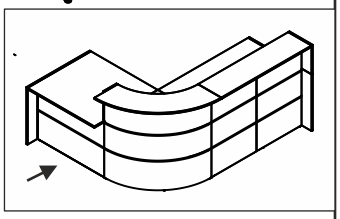

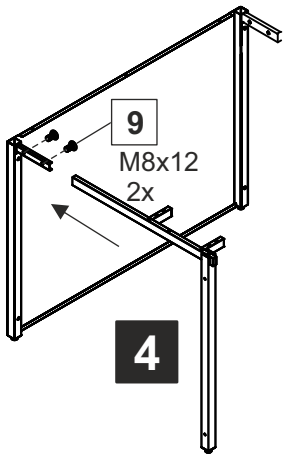
9
M8x12
2x
4

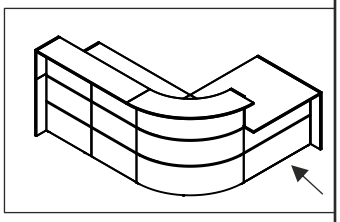

15

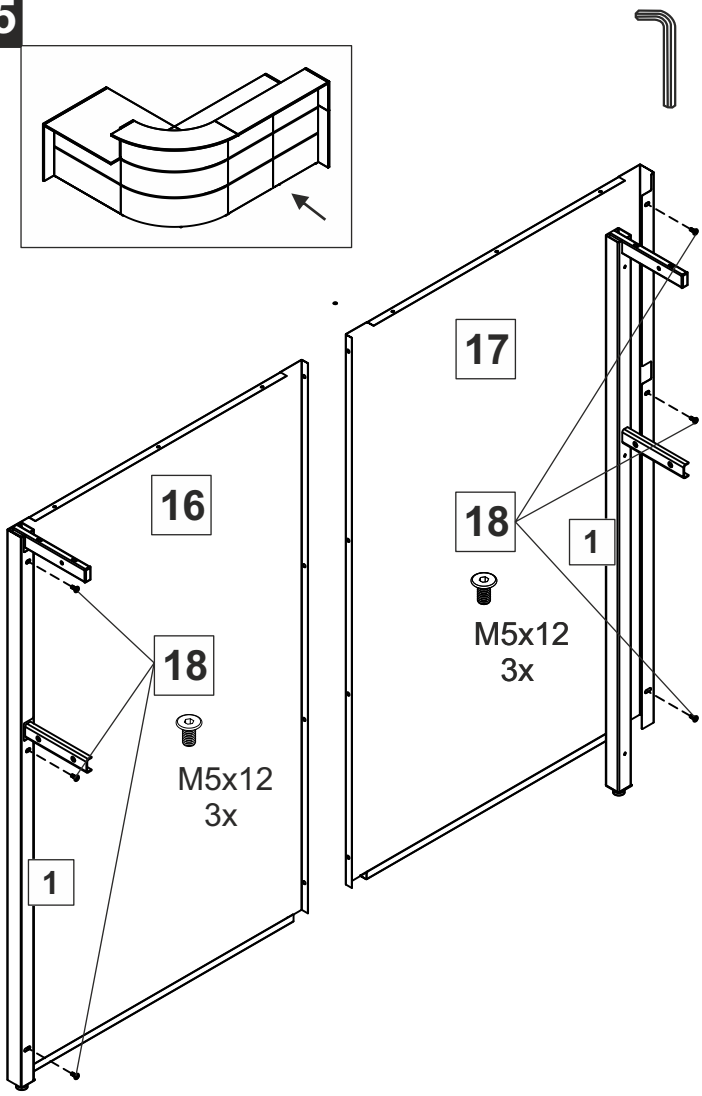
17
16
18
1
M5x12
3x
18
M5x12
3x
1

16

24
23
25

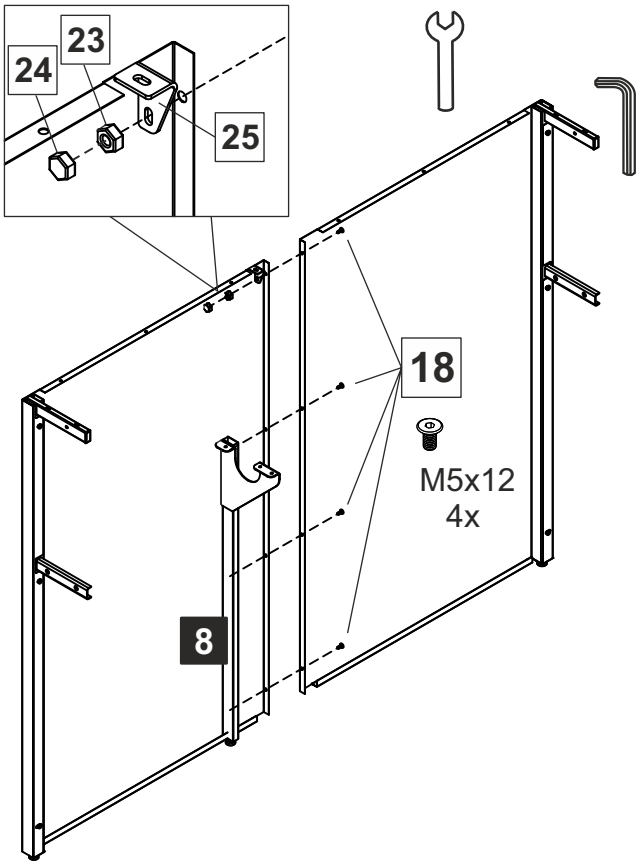
18
M5x12
4x
8

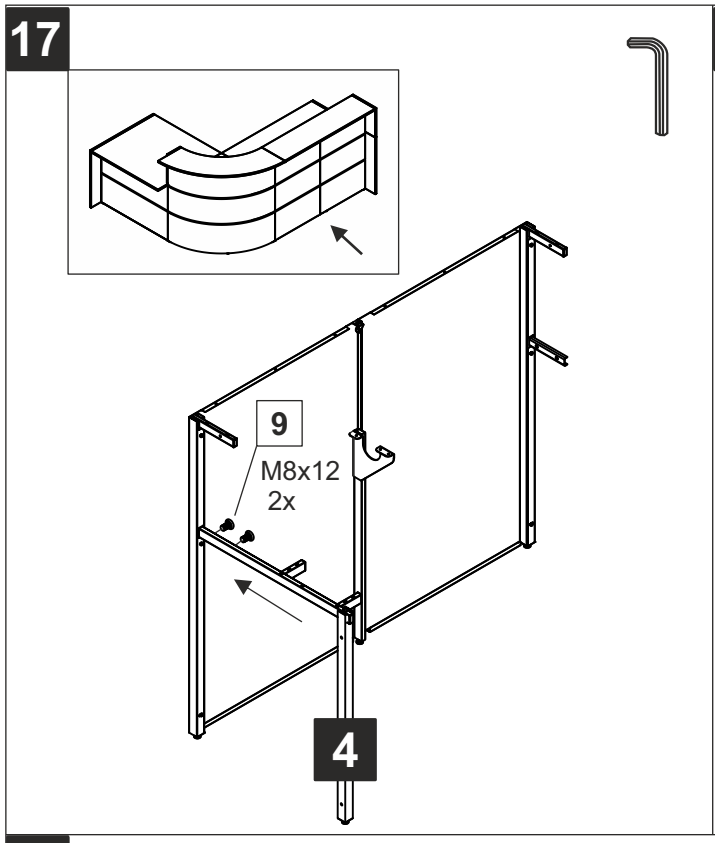
17
9
M8x12
2x
4

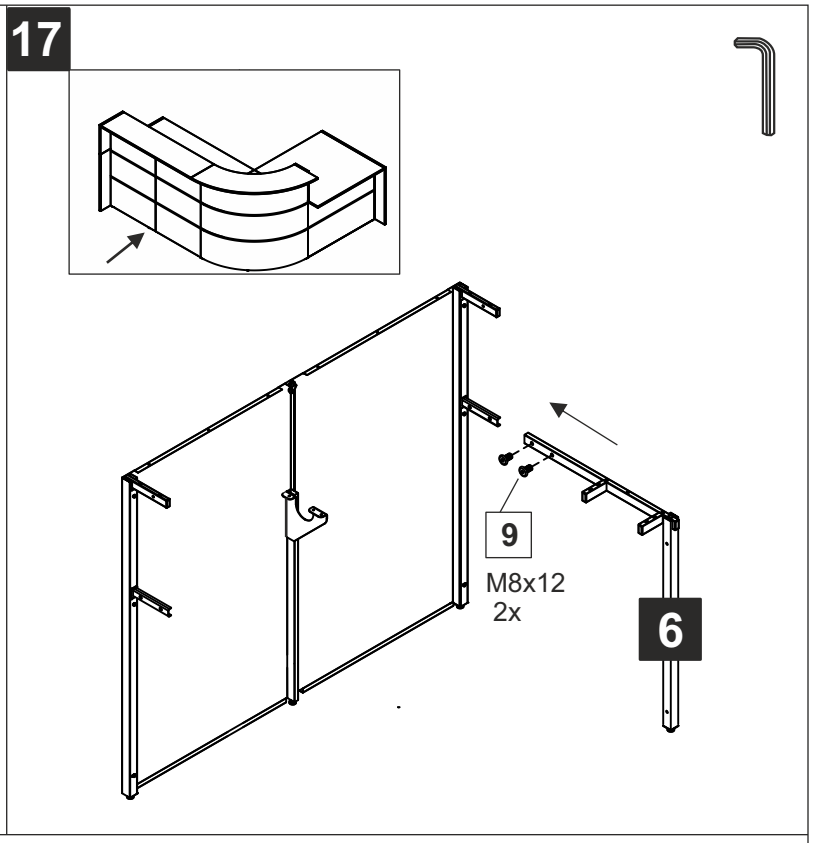
17
9
M8x12
2x
6

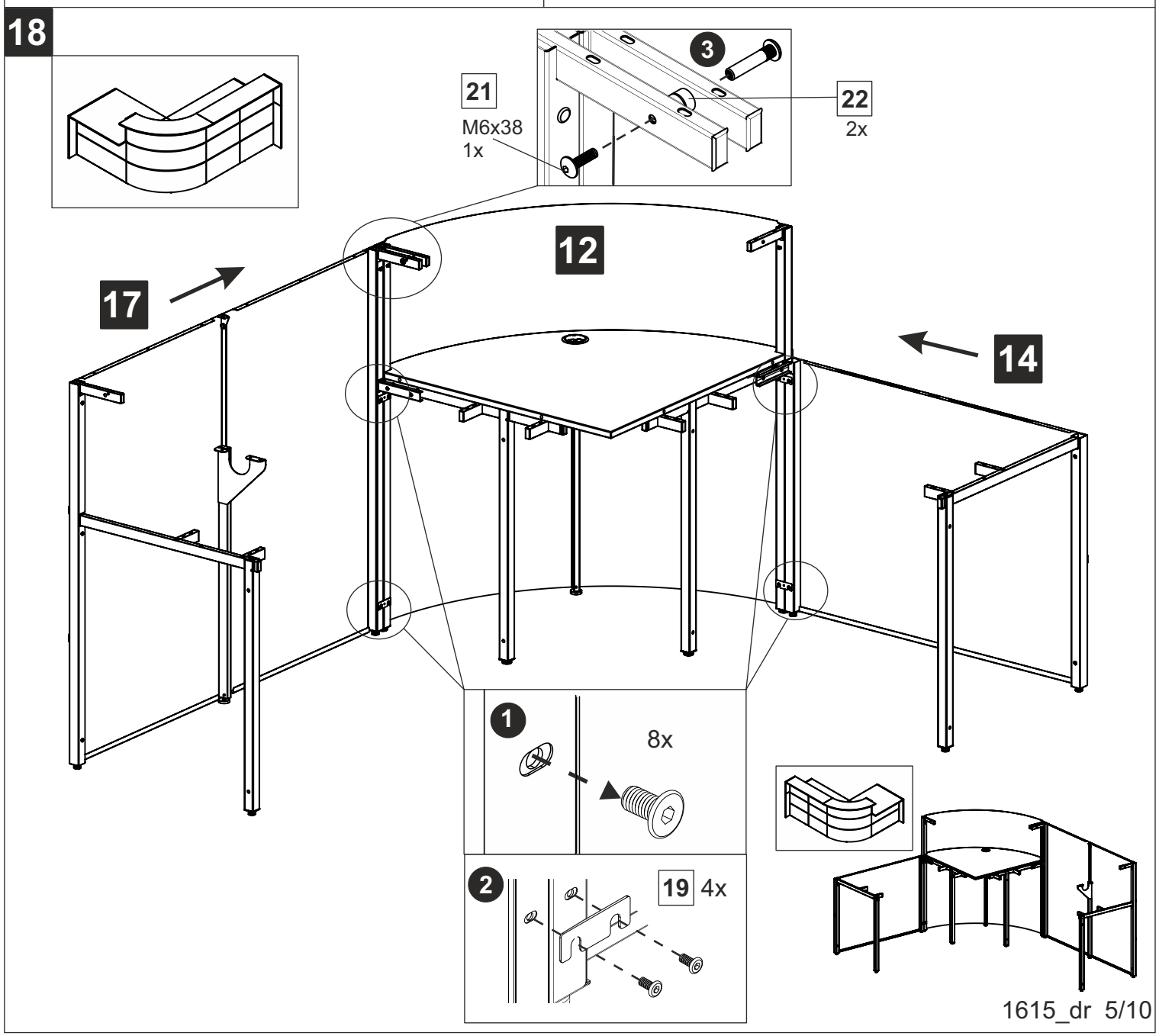
18
3
21
M6x38
1x
22
2x
12
17
14
1
8x
2
19 4x

19

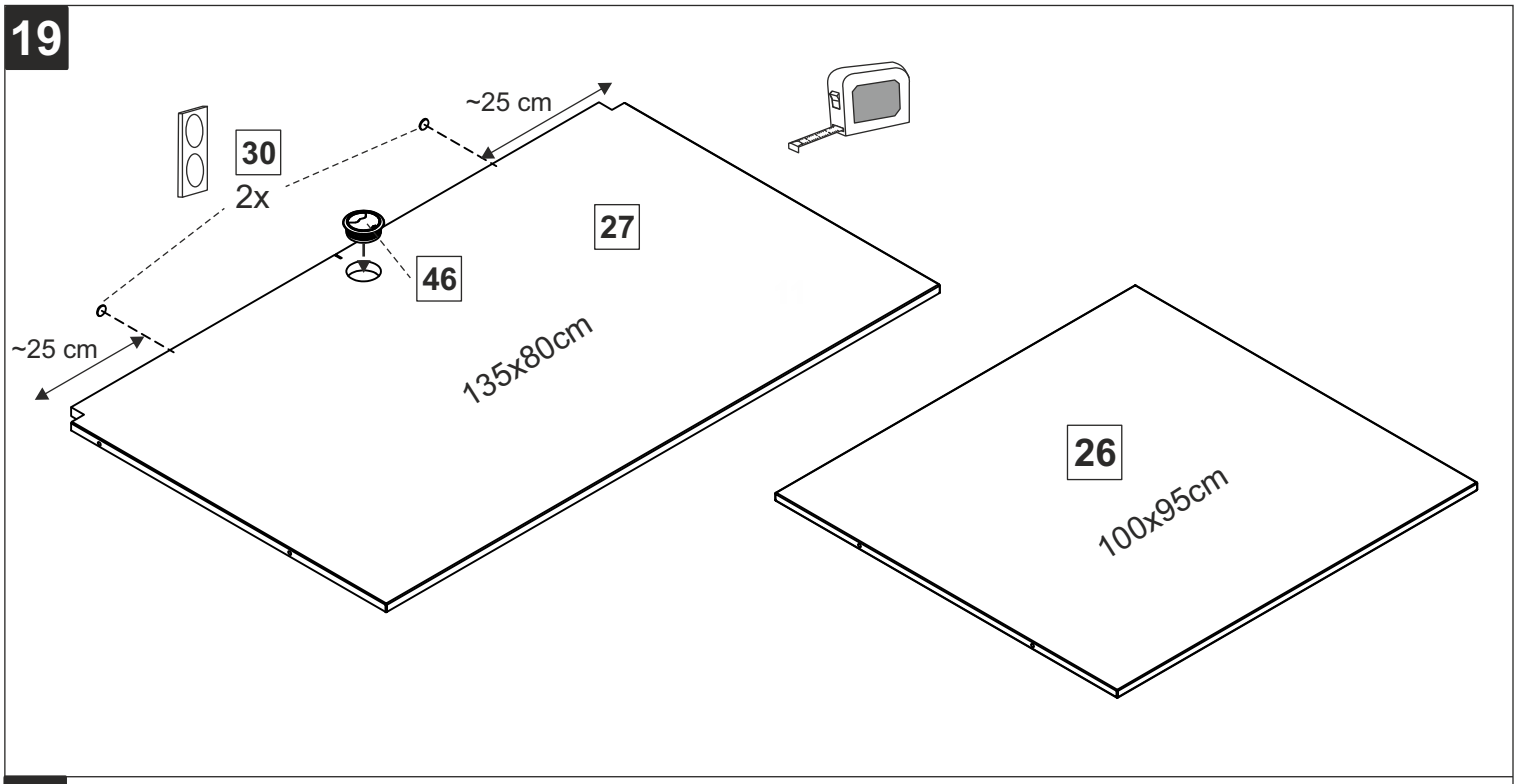
~25 cm
30
2x
27
46
~25 cm
135x80cm
26
100x95cm

20

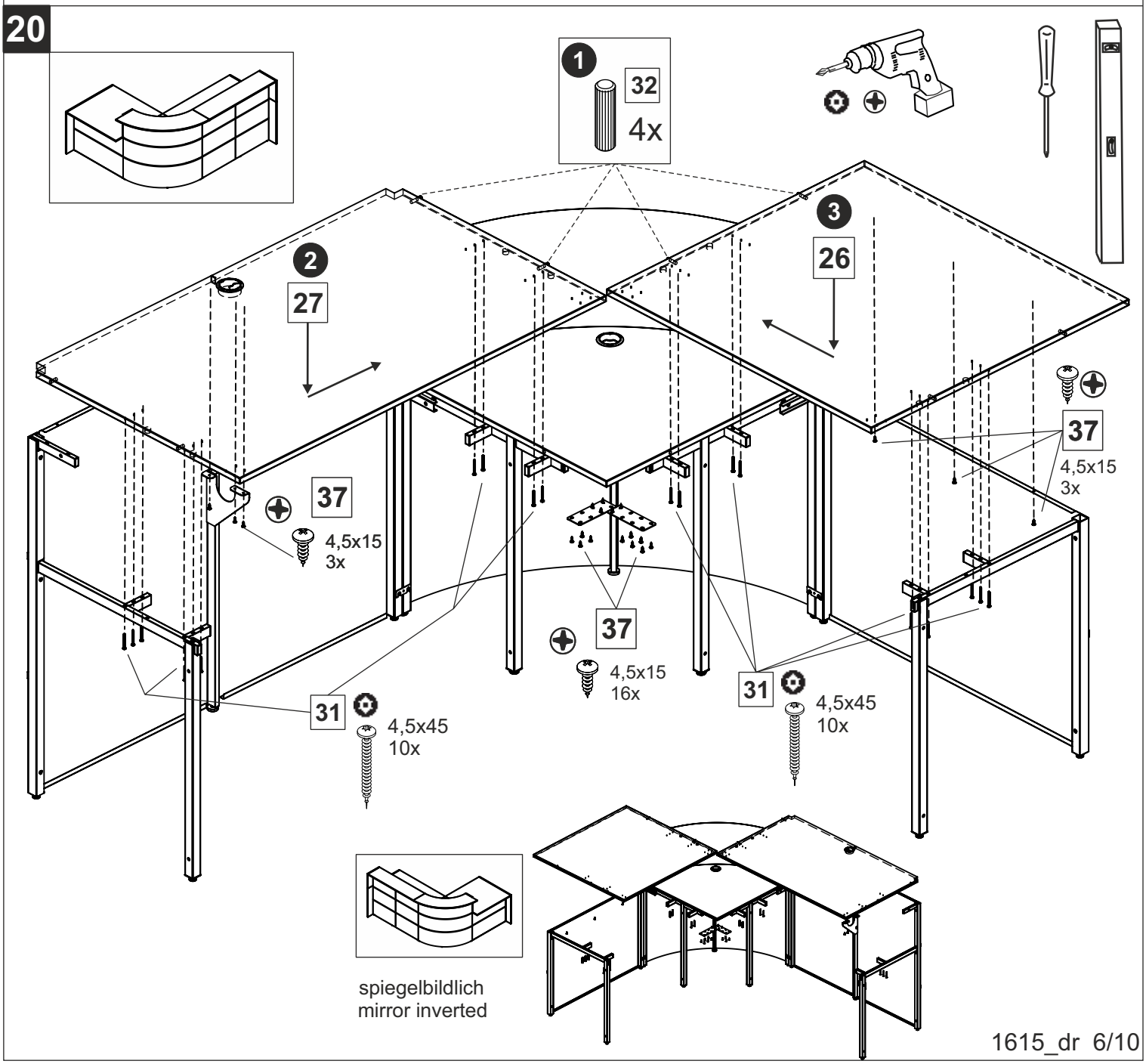
1
32
4x
2
27
3
26
37
4,5x15
3x
37
4,5x15
3x
37
4,5x15
16x
31
4,5x45
10x
31
4,5x45
10x
spiegelbildlich
mirror inverted

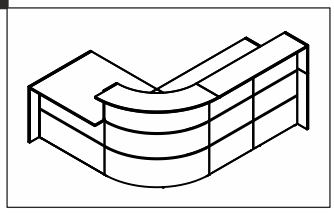

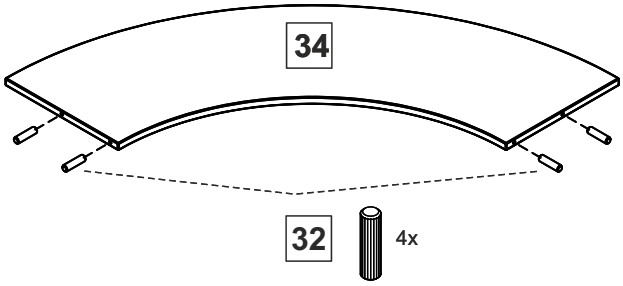

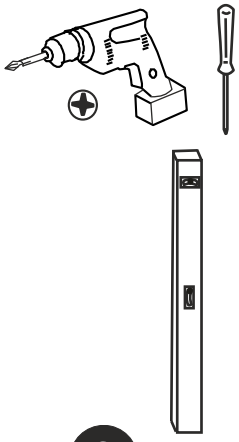

3

1

2

33

32
2x

37
4,5x15
7x

36
4,5x40
4x

36
4,5x40
4x

! 1 + 2

36
4,5x40

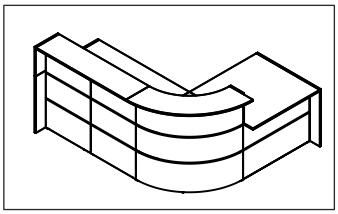

spiegelbildlich
mirror inverted

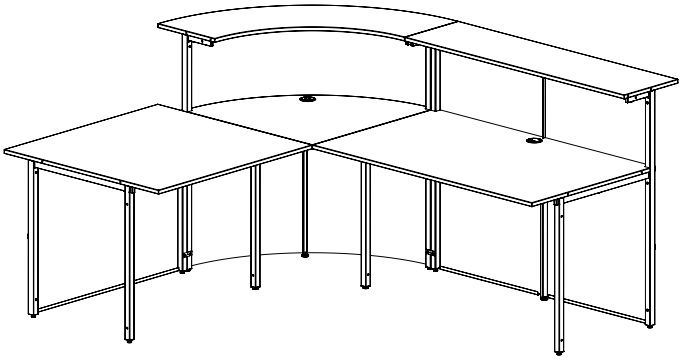

22

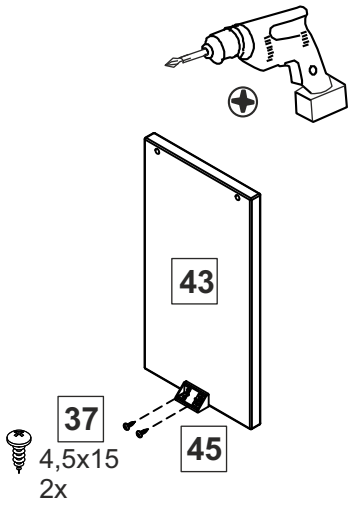
43
37
45
4,5x15
2x

23

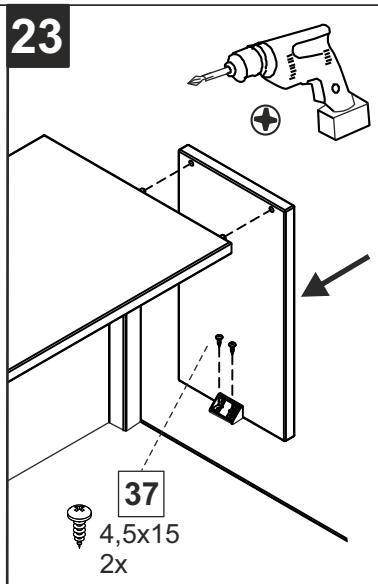
37
4,5x15
2x

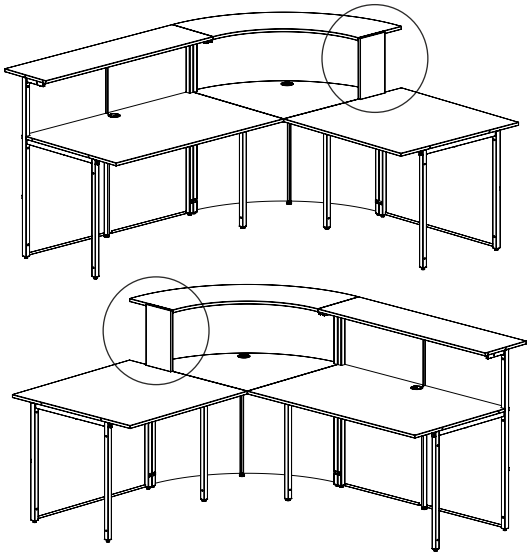

24

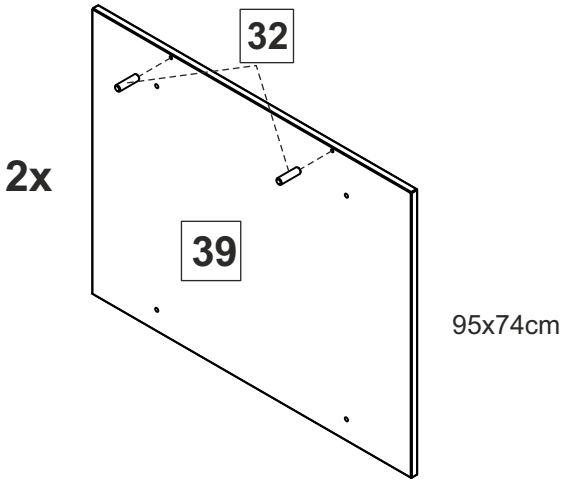
32
2x
39
95x74cm

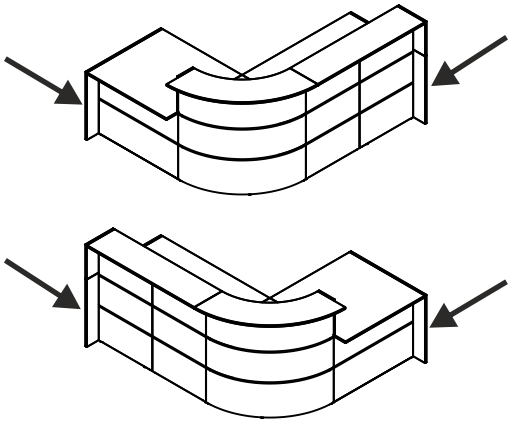

25

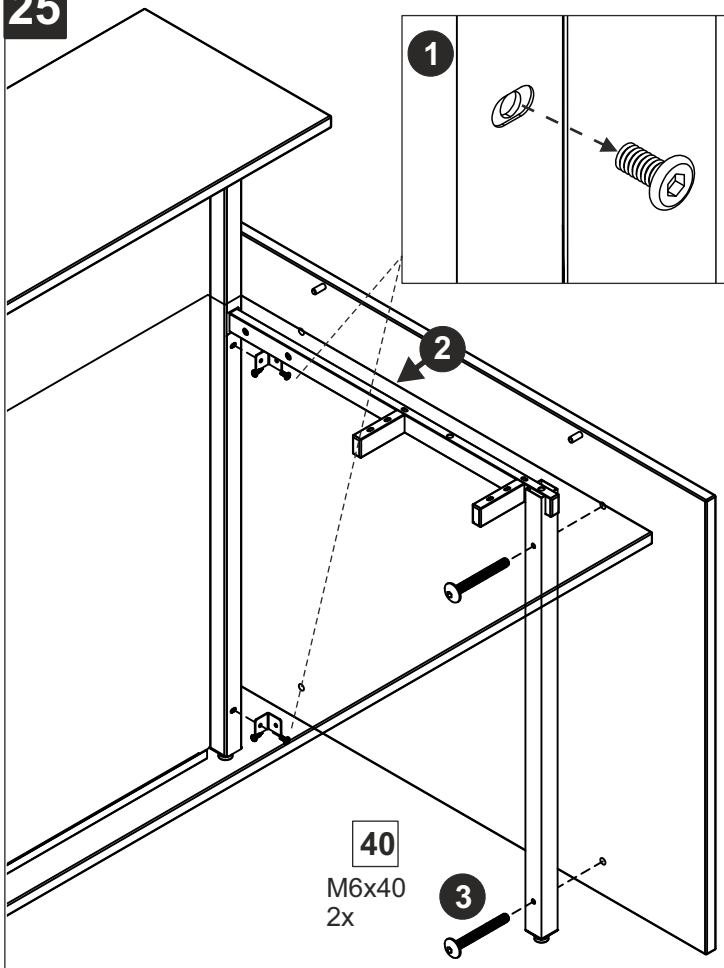
2
40
M6x40
2x
3
2x

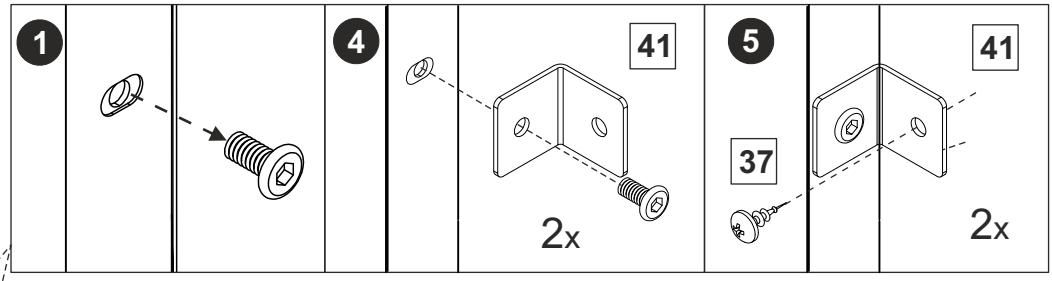
1
4
41
2x
5
37
41
2x

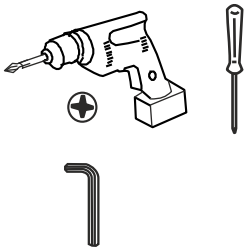

26

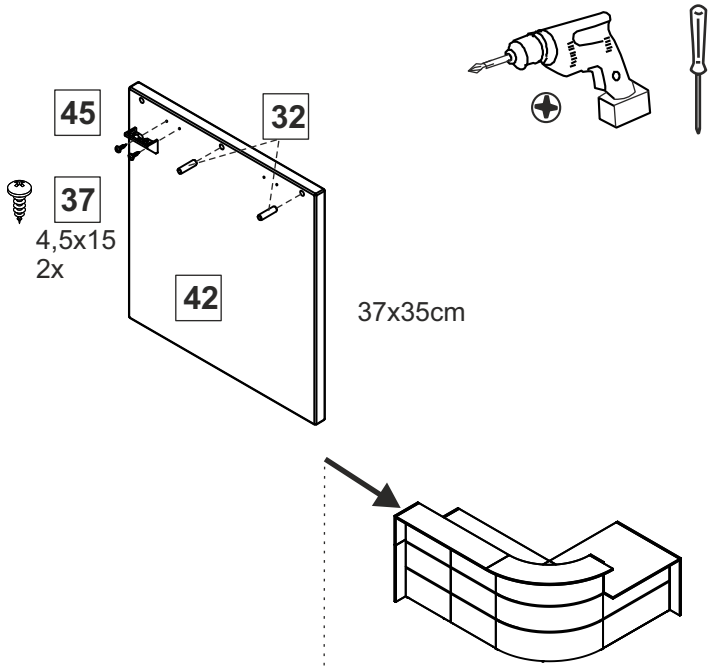

27

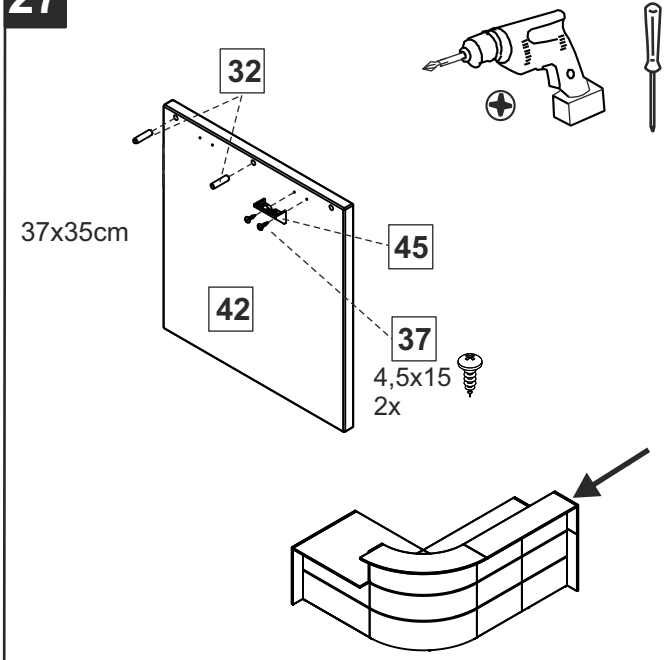

28

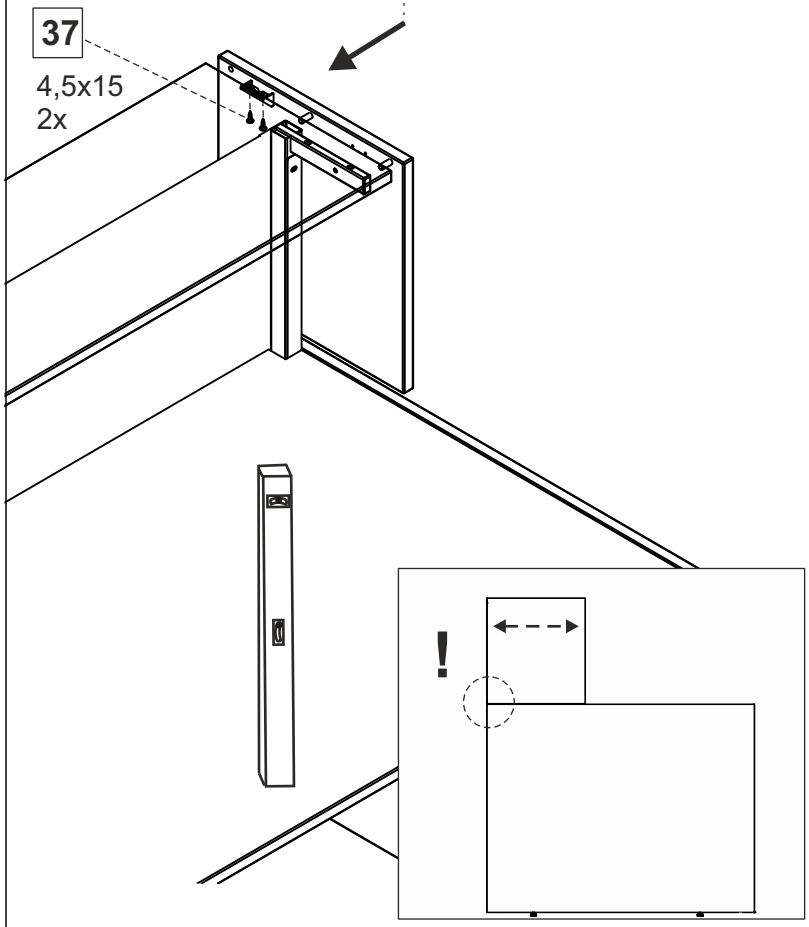

29

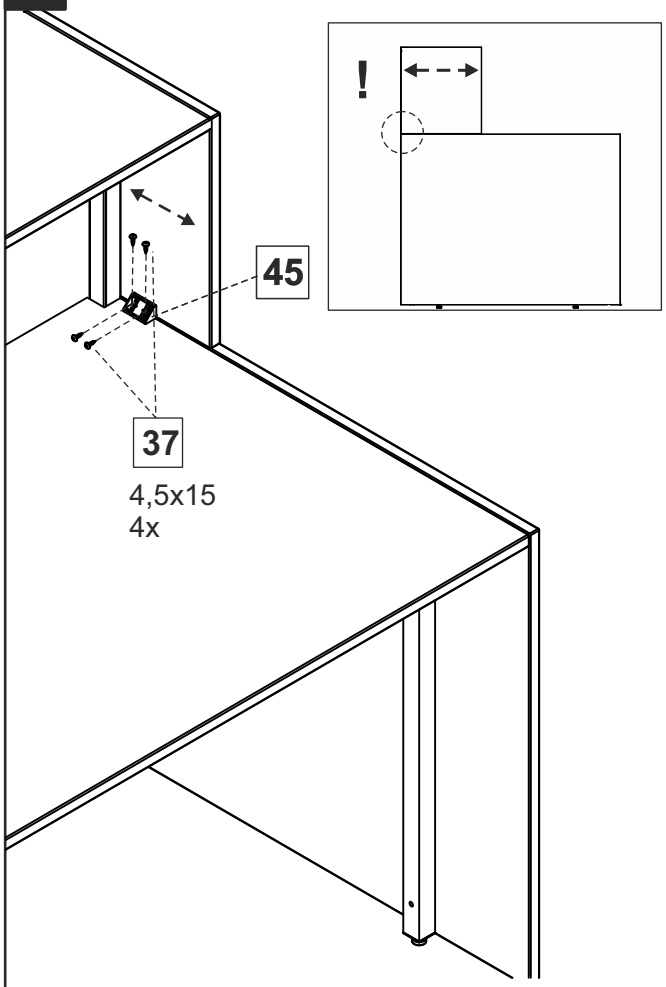

spiegelbildlich
mirror inverted

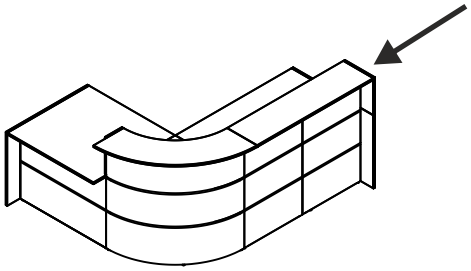

30

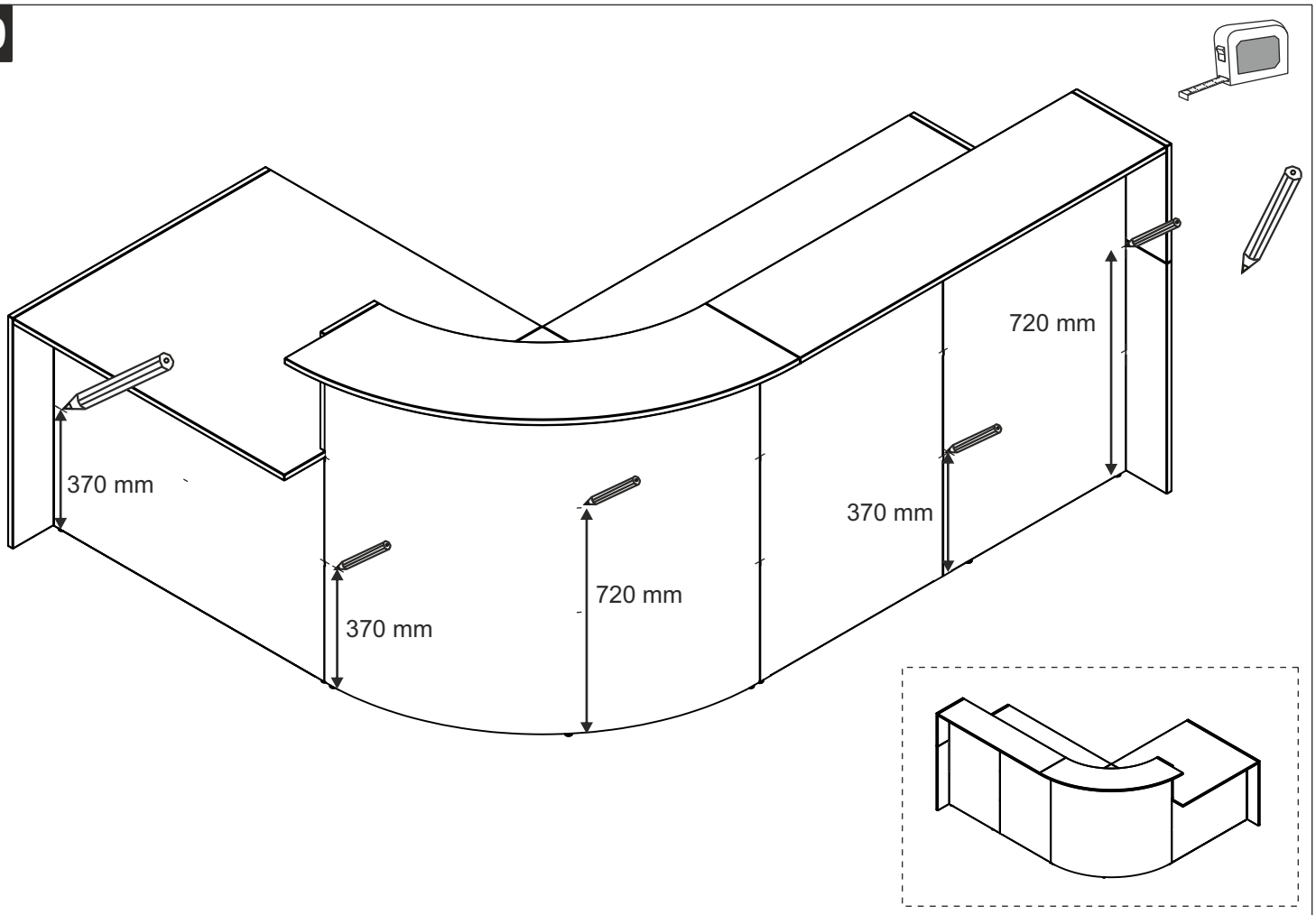
720 mm
370 mm
370 mm
720 mm
370 mm

31

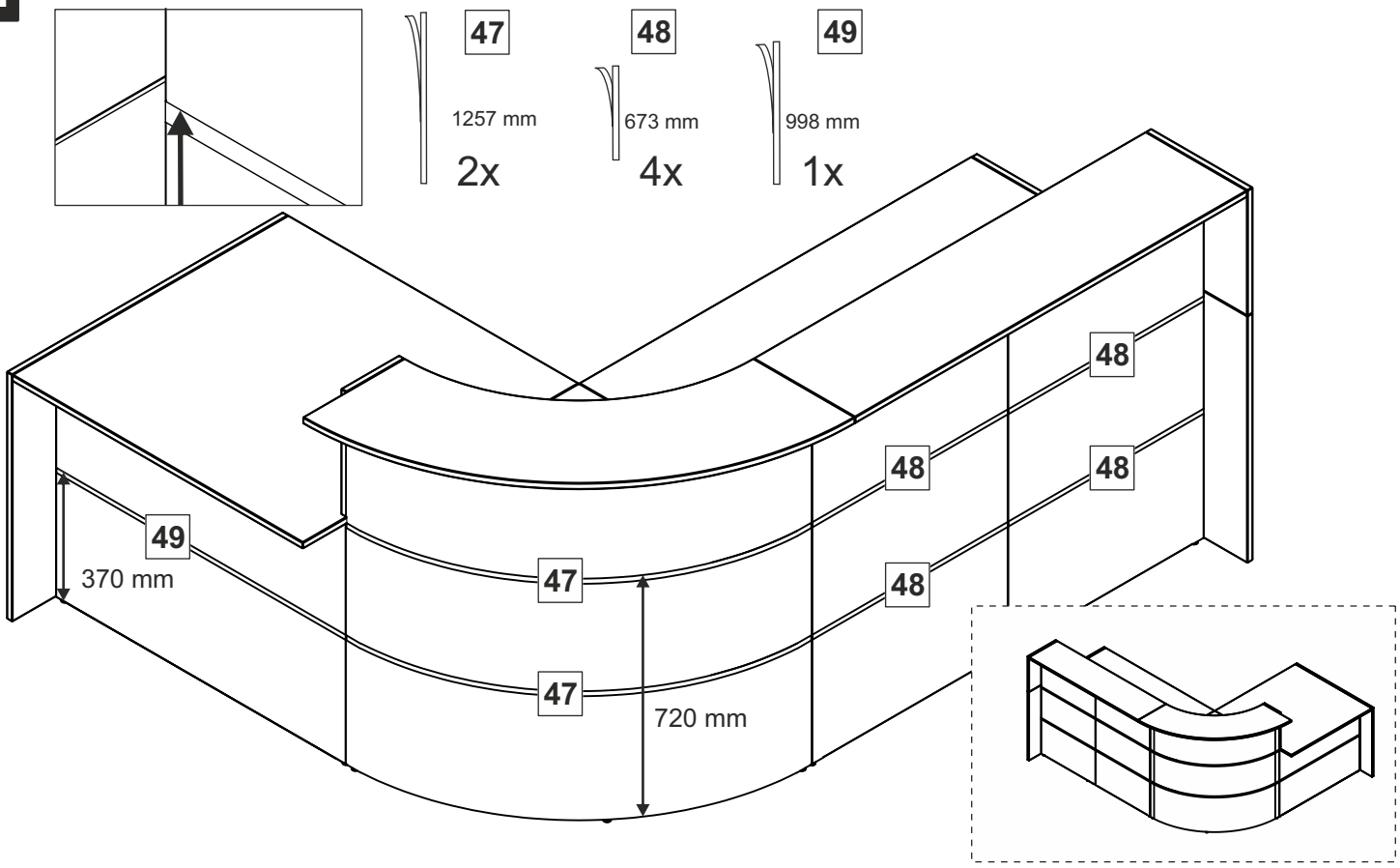
47
1257 mm
2x
48
673 mm
4x
49
998 mm
1x
48
48
48
49
370 mm
47
48
47
720 mm