Oveta

Artikel rechtlich geschützt
Article copyrighted

09.2018

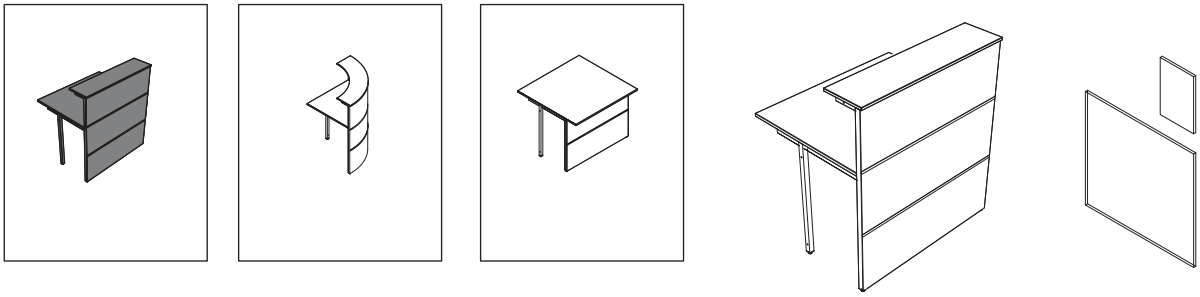

Werkzeuge/ tools			Personen/ people
	enthalten/ include		

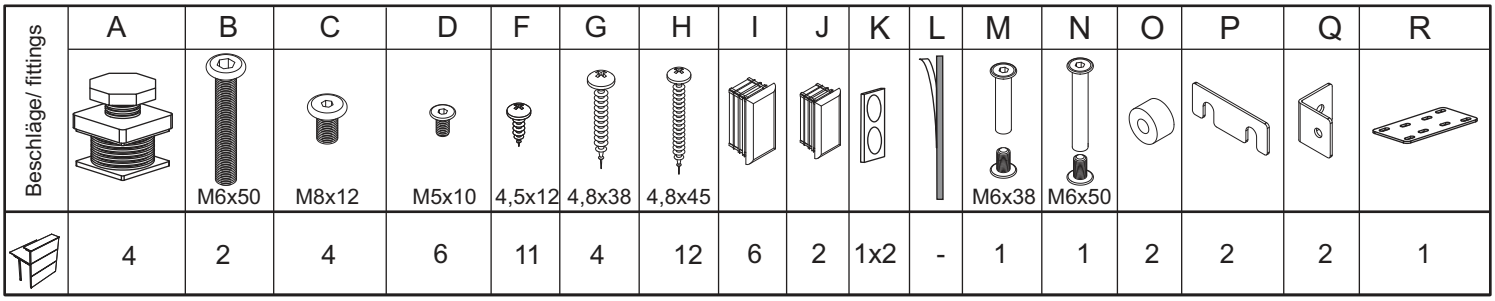

Beschläge/ fittings	A	B	C	D	F	G	H	I	J	K	L	M	N	O	P	Q	R
		M6x50	M8x12	M5x10	4,5x12	4,8x38	4,8x45					M6x38	M6x50				
	4	2	4	6	11	4	12	6	2	1x2	-	1	1	2	2	2	1

1

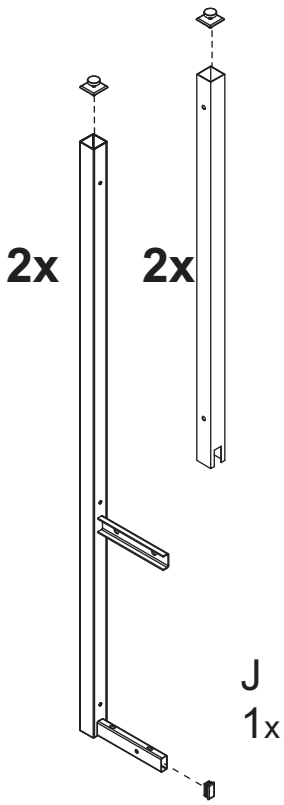

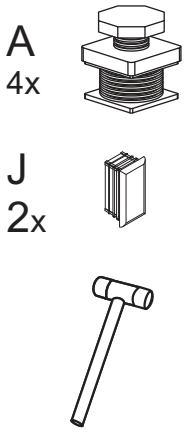

2

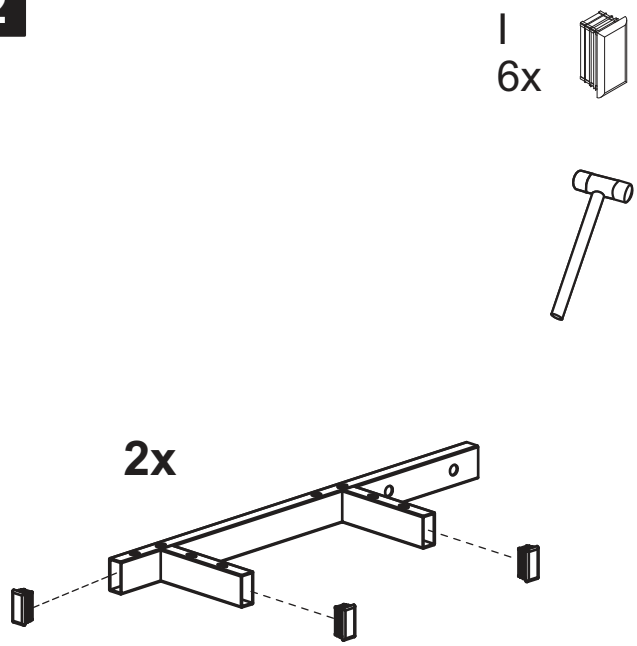

3

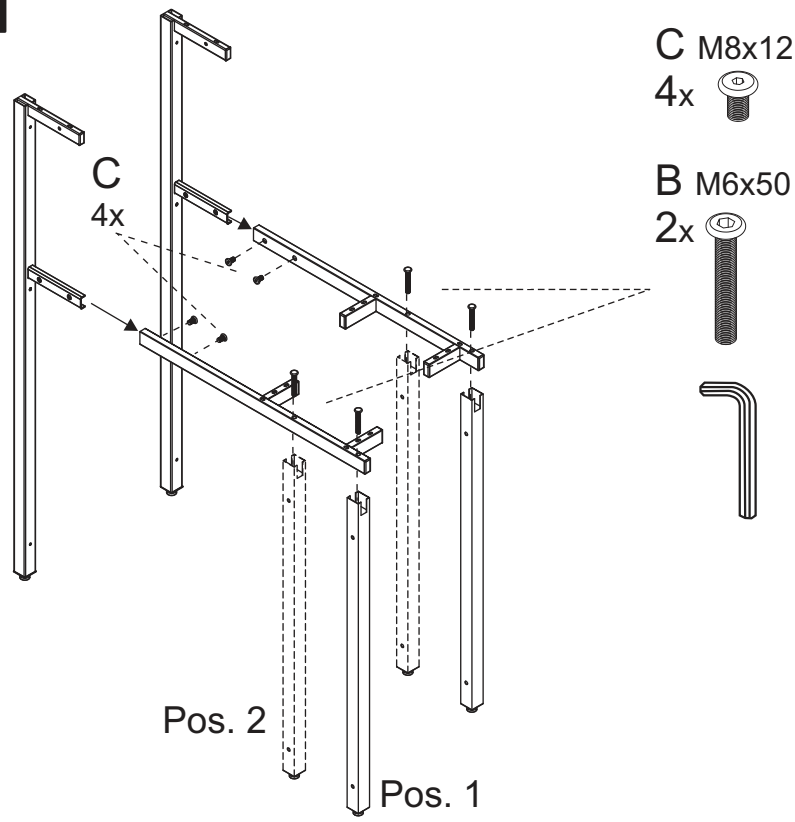

C M8x12
4x

B M6x50
2x

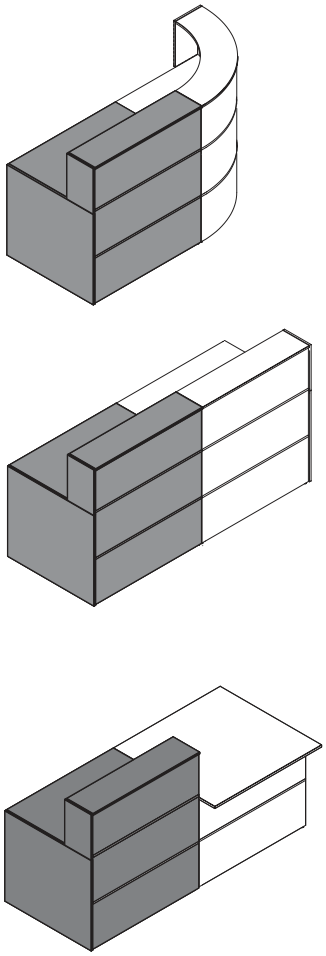

Pos.1 In Kombination mit einer Seiten Wange und zu Beginn und Ende einer Thekenanlage.
In Combination with a side panel and at the begining and end of a counter system.
Pos.2 Zwischen den einzelnen Theken.
Between several counters.

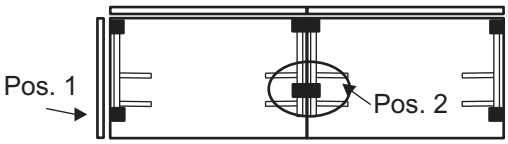

4

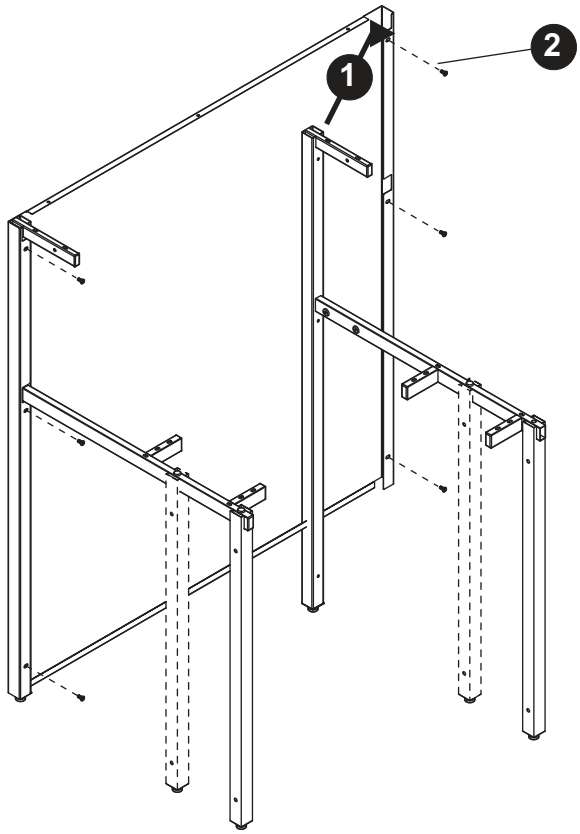

D M5x10
6x

5

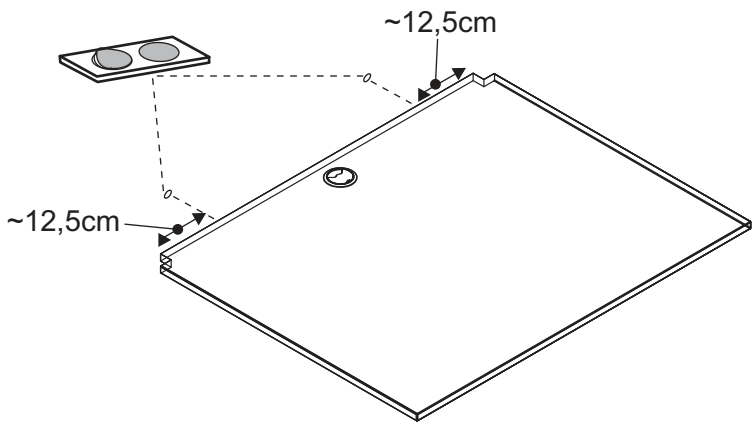

K
2x

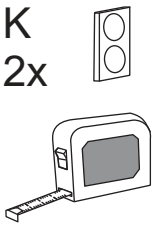

6

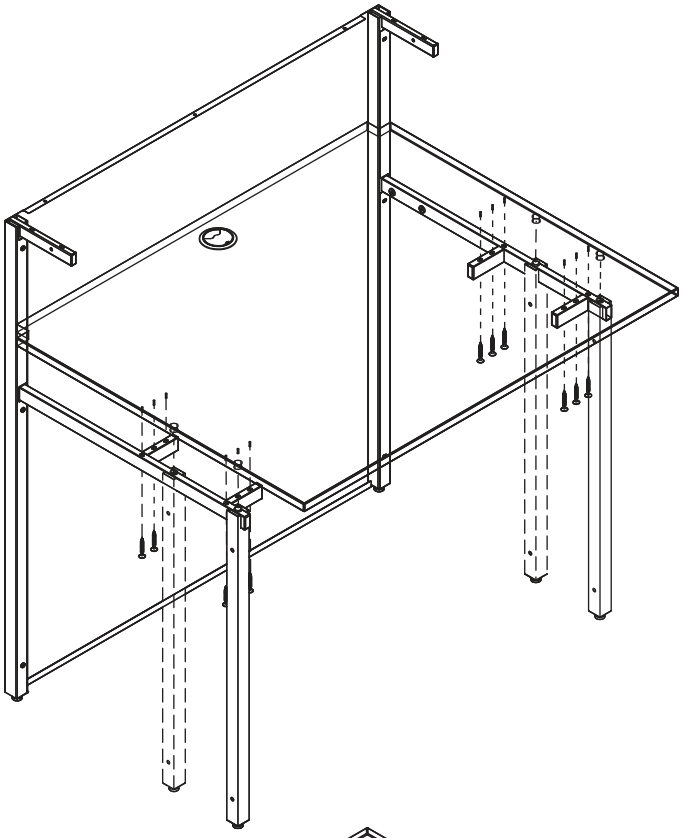

H 4,8x45
12x

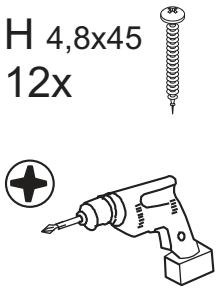

7

Y>X

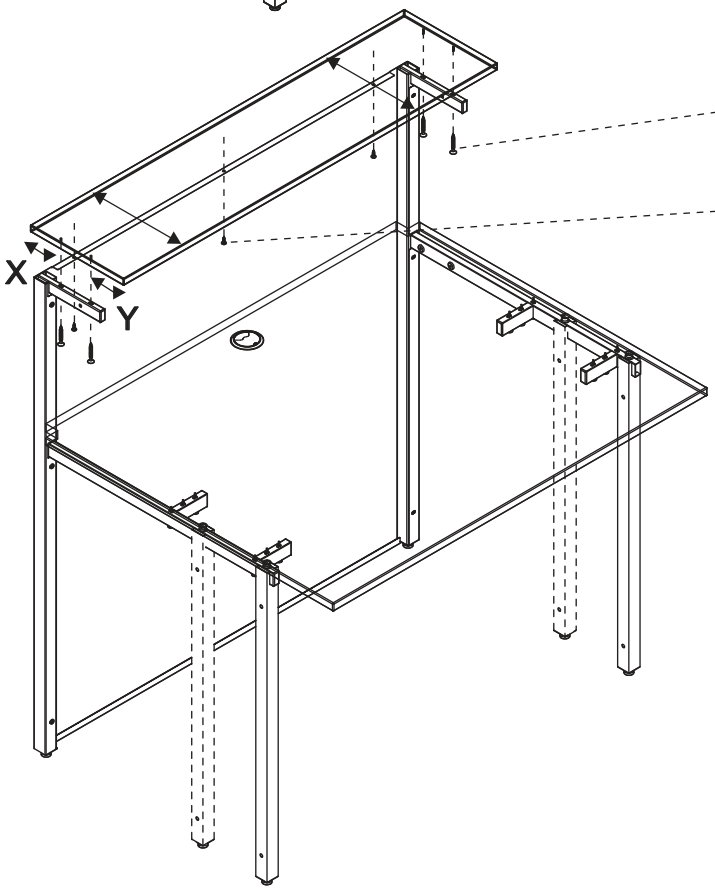

G 4,8x38
4x

F 4,8x12
3x

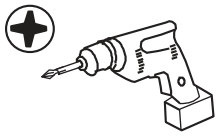

8

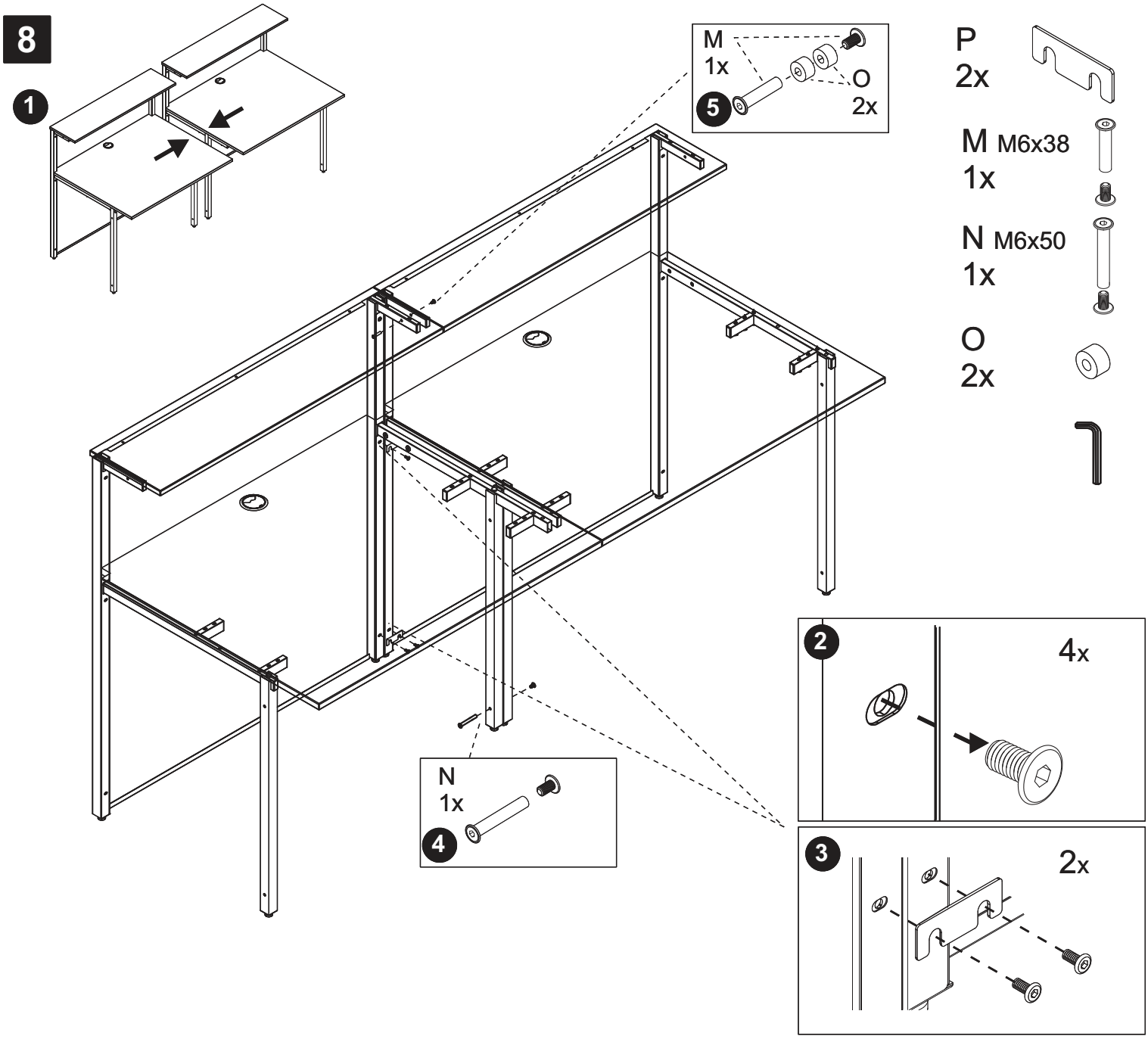
1
M
1x
5
O
2x
P
2x
M M6x38
1x
N M6x50
1x
O
2x
N
1x
4
2
4x
3
2x

9

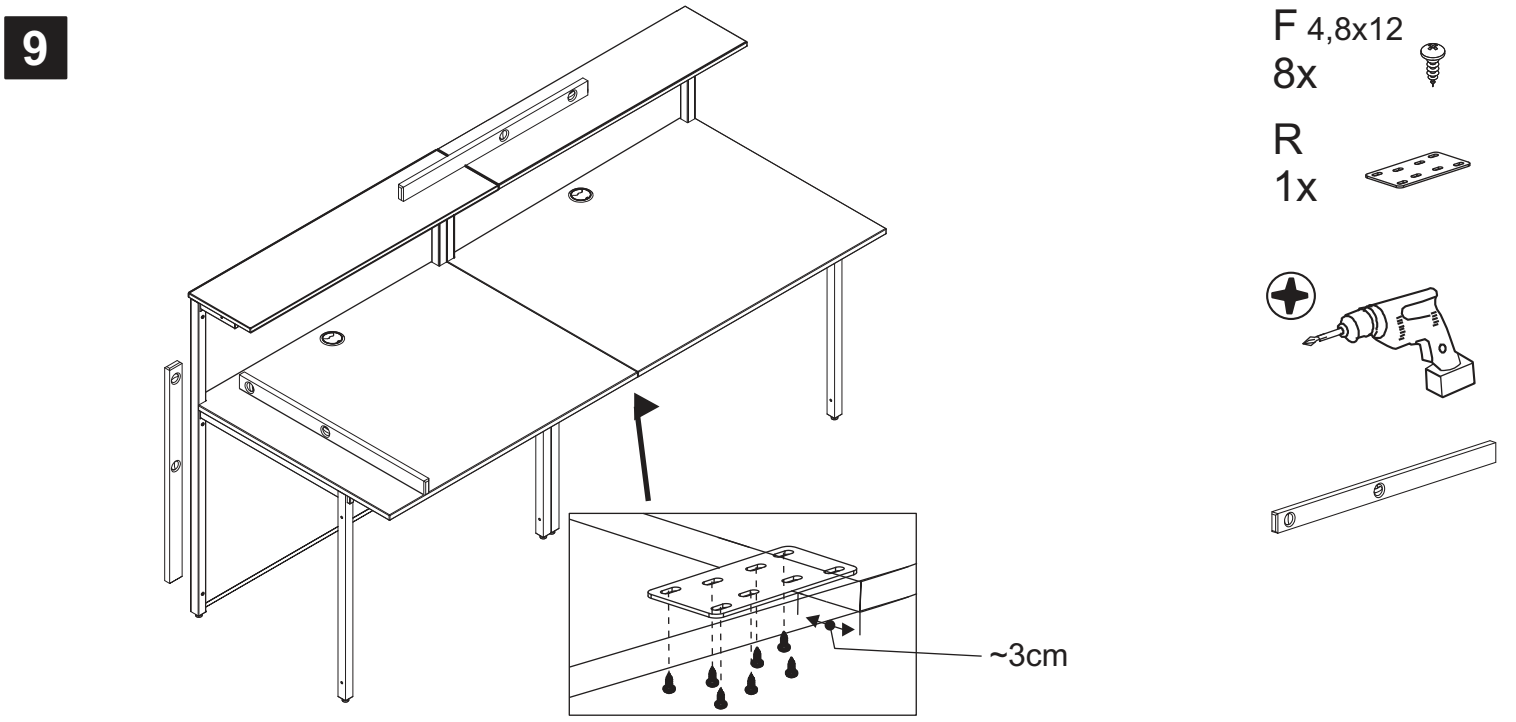
F 4,8x12
8x
R
1x
~3cm

Zubehör/accessory/accessoire

Seitenblende
Side panel

Beschläge/ fittings	V	F
	M8x40	4,8x12
	2	2

Beschläge/ fittings	X	F	Y
	M8x30	4,8x12	
	1	8	2

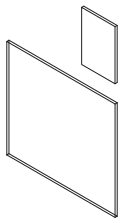

10

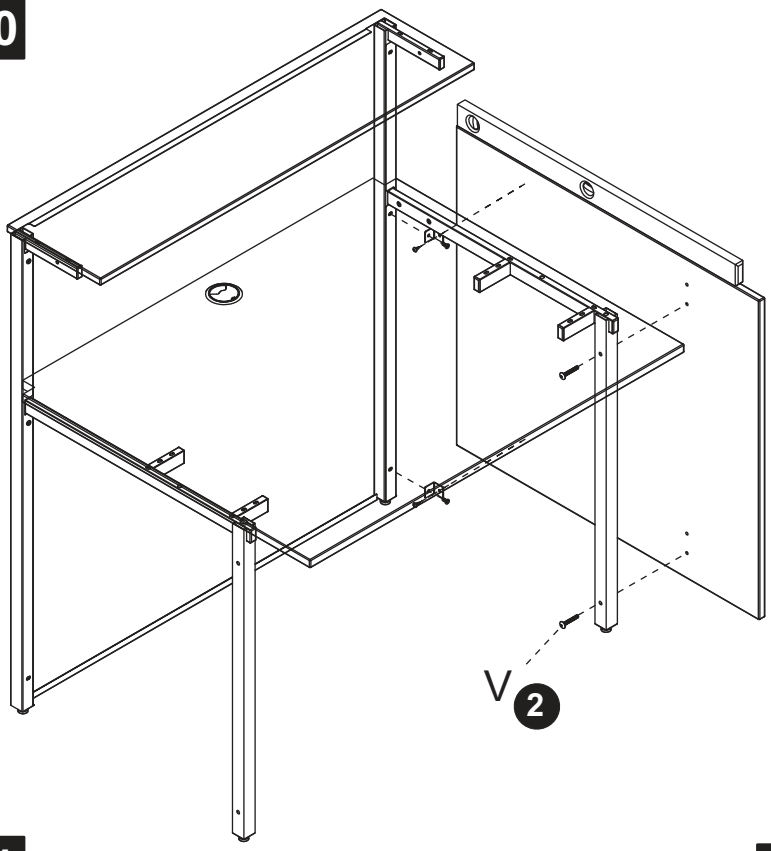

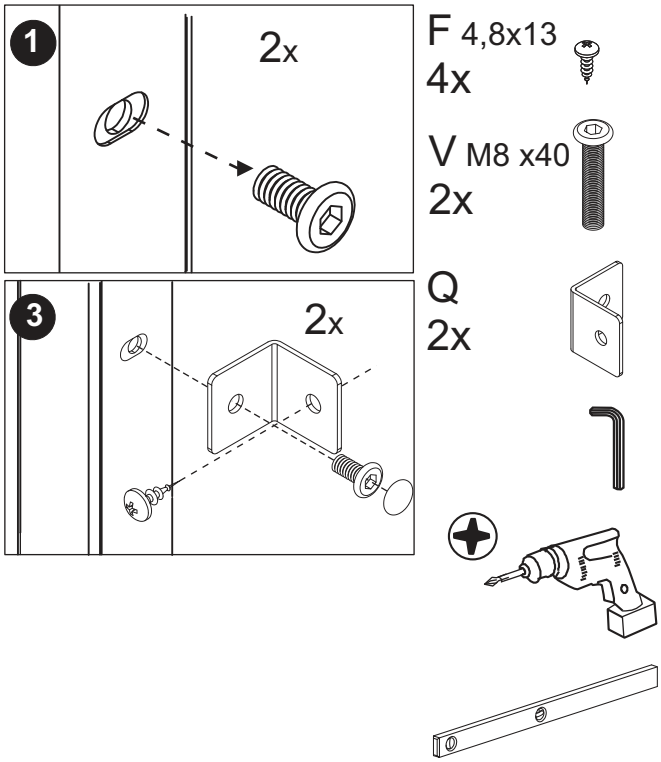

11

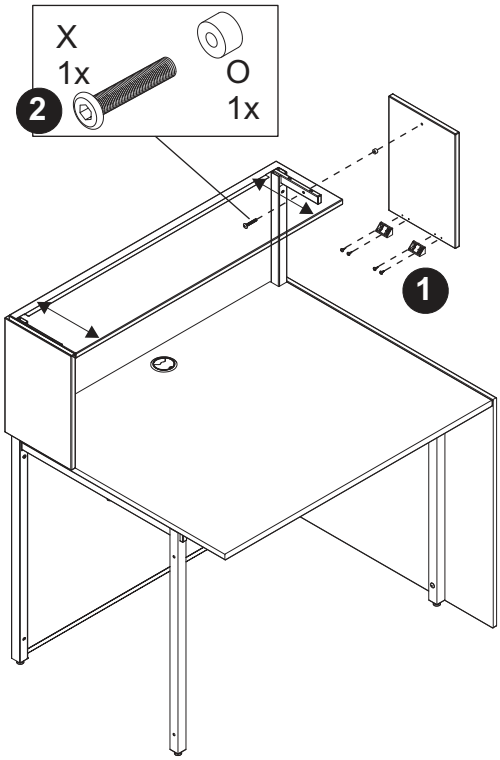

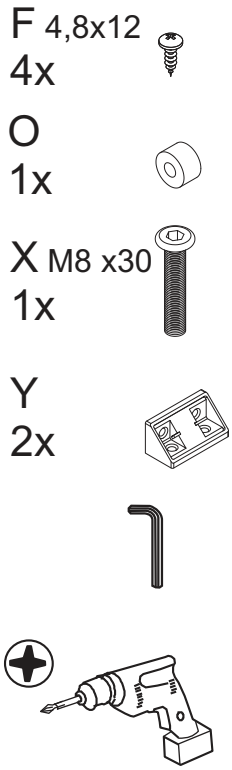

12

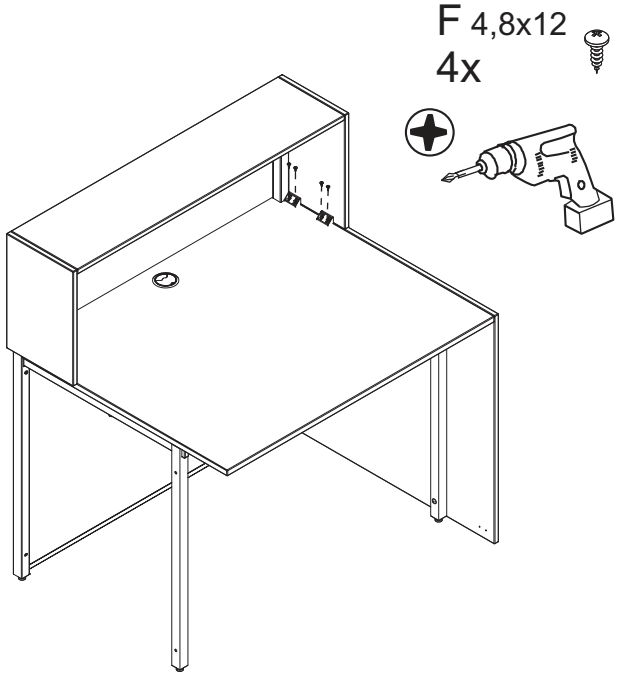

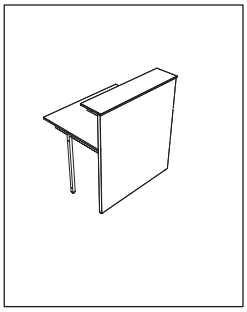

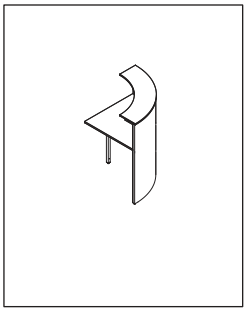

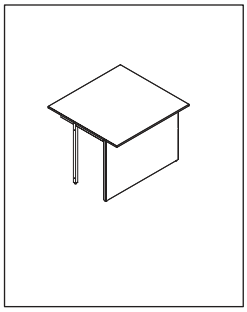

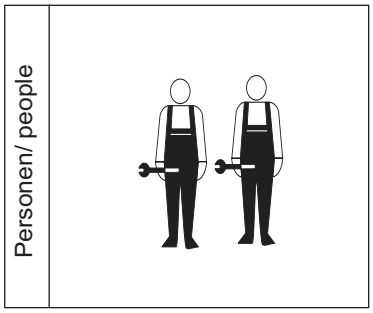
Personen/ people

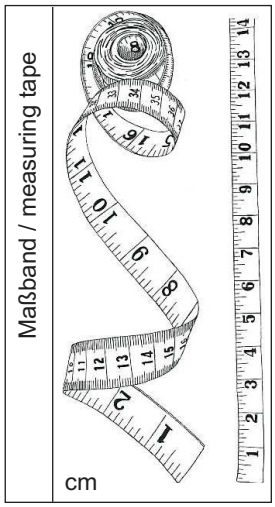
Maßband / measuring tape
cm

13

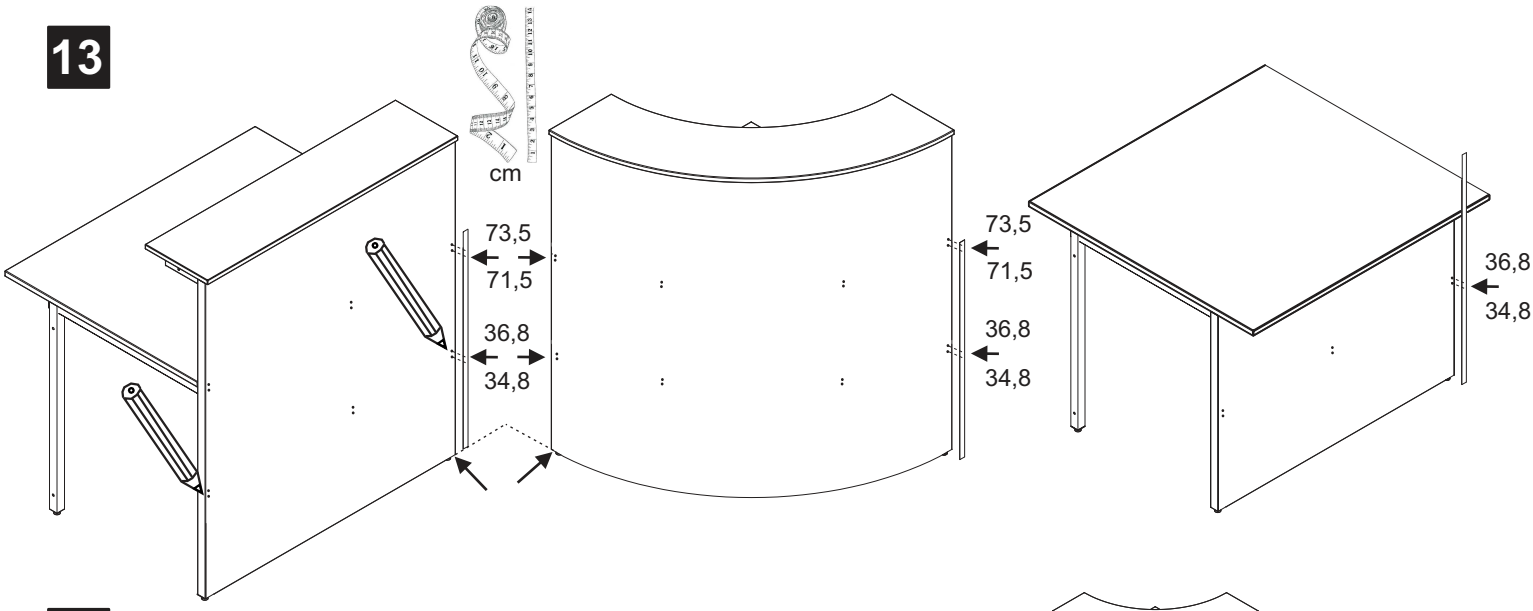
cm
73,5
71,5
36,8
34,8
73,5
71,5
36,8
34,8
36,8
34,8

14

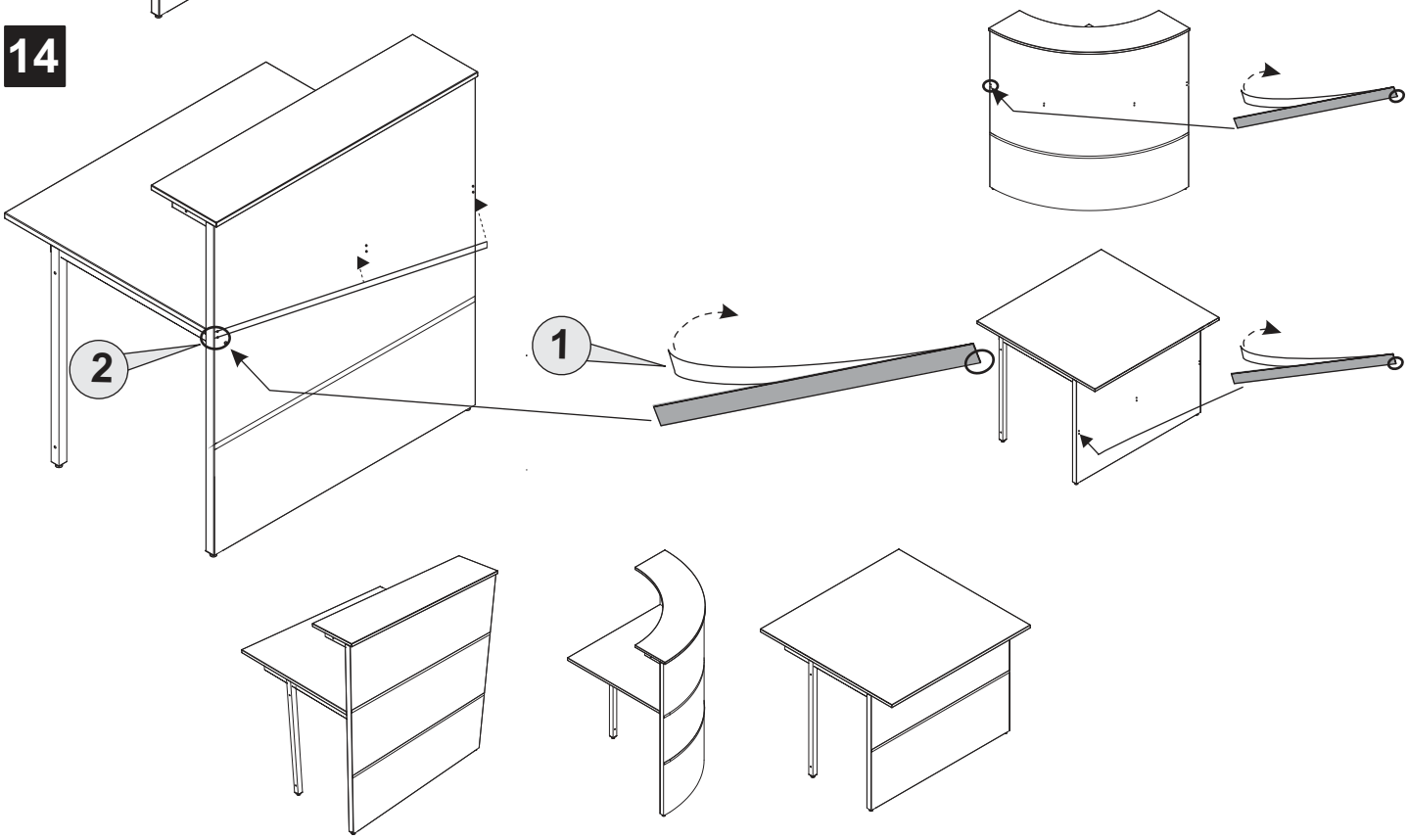
2
1

Artikel rechtlich geschützt
Article copyrighted

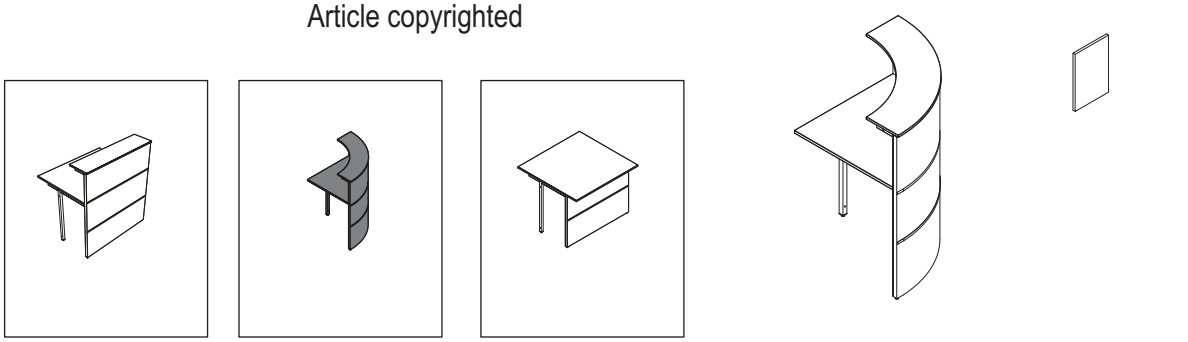

Werkzeuge/ tools

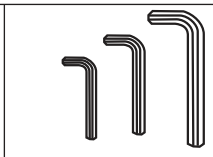

enthalten/
include

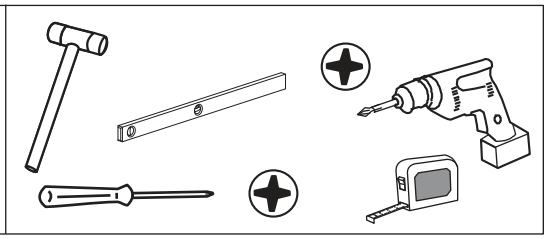

Personen/ people

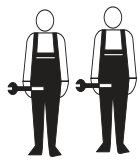

Beschläge/ fittings

A	B	C	D	F	G	H	I	J	K	L	M	N	O	P	Q	R
	M6x50	M8x15	M5x10	4,5x12	4,8x38	4,8x45					M6x38	M6x50				
4	1	4	8	12	4	12	6	2	1x2	1	1	1	2	2	-	1

1

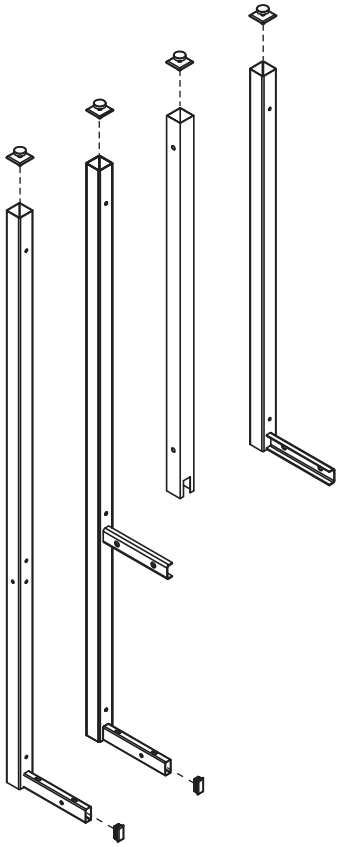

A
4x

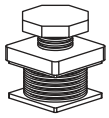

J
2x

2

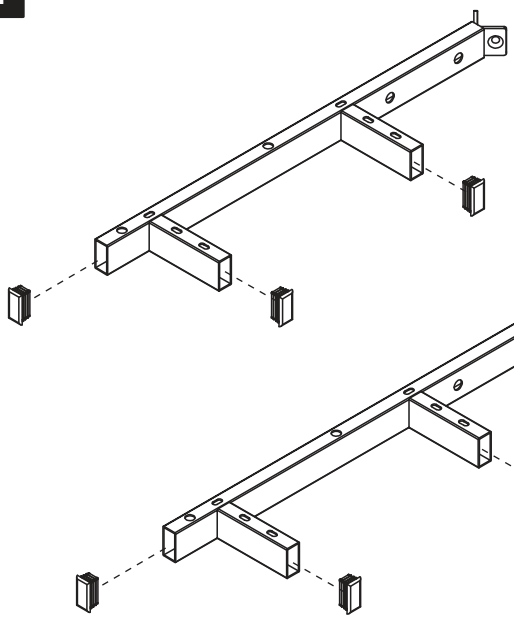

I
6x

3

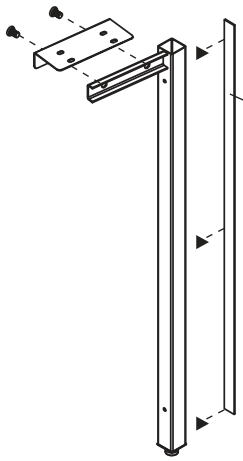

C M8x12
2x

L Magnetstreifen
magnetic stripe
1x (70 x 2 cm)

4a

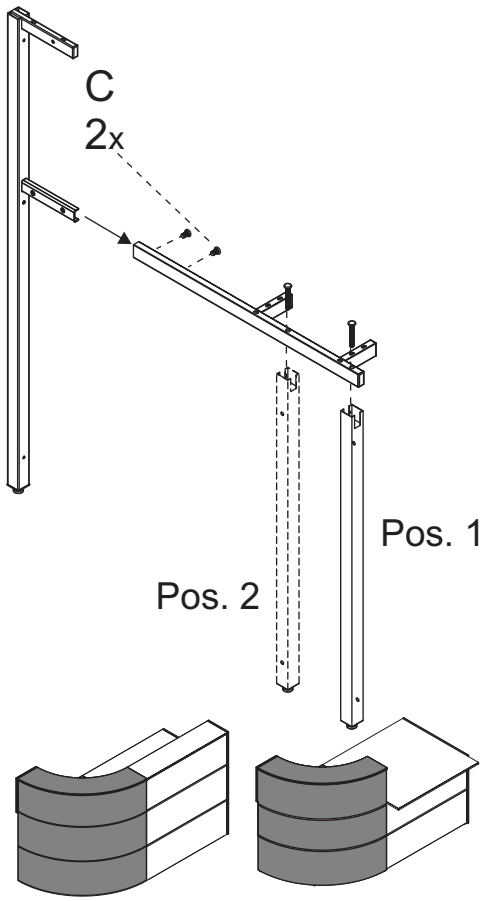

C M8x12
2x

B M6x50
1x

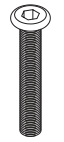

4b

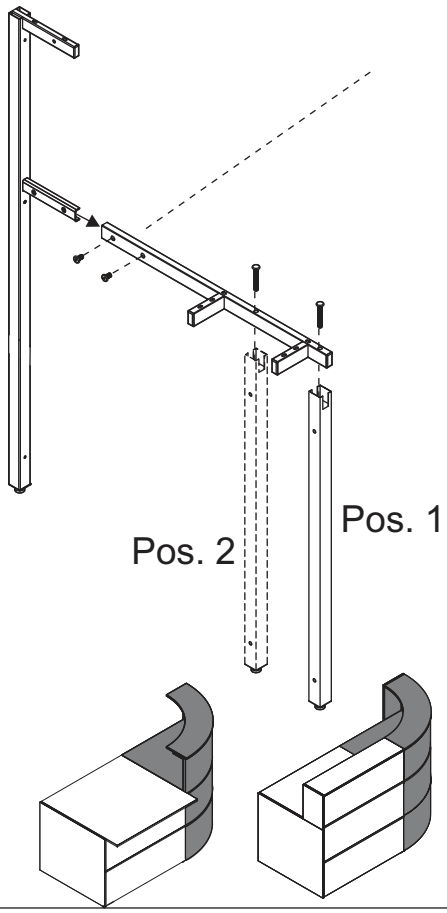

C M8x12
2x

B M6x50
1x

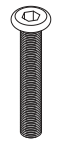

Pos.1 In Kombination mit einer Seiten Wange und zu Beginn und Ende einer Thekenanlage.
In Combination with a side panel and at the begining and end of a counter system.
Pos.2 Zwischen den einzelnen Theken.
Between several counters.

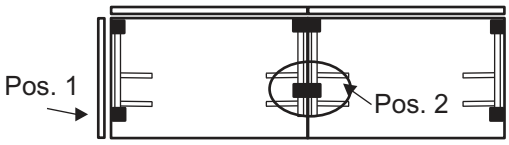

5a

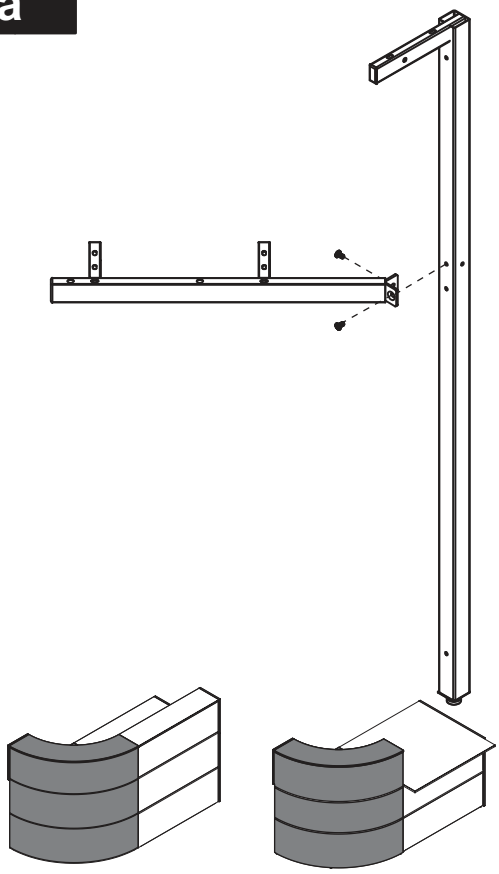

5b

D M5x10
2x

D M5x10
2x

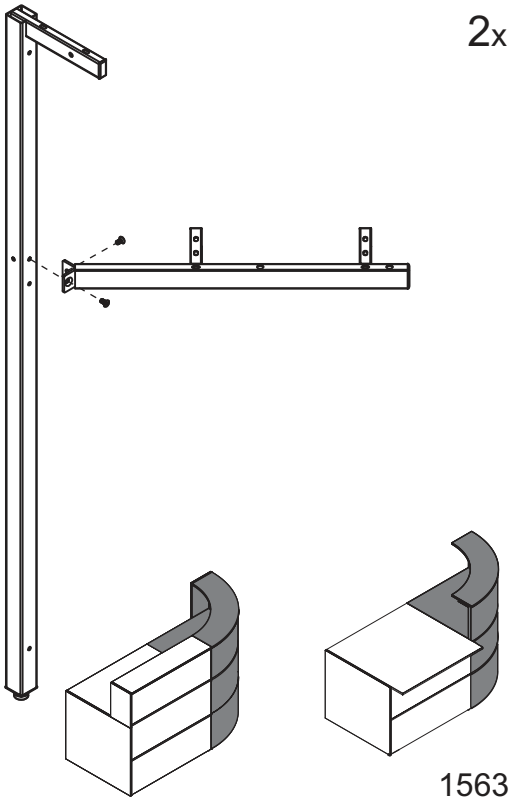

6a

D M5x10
6x

D M5x10
6x

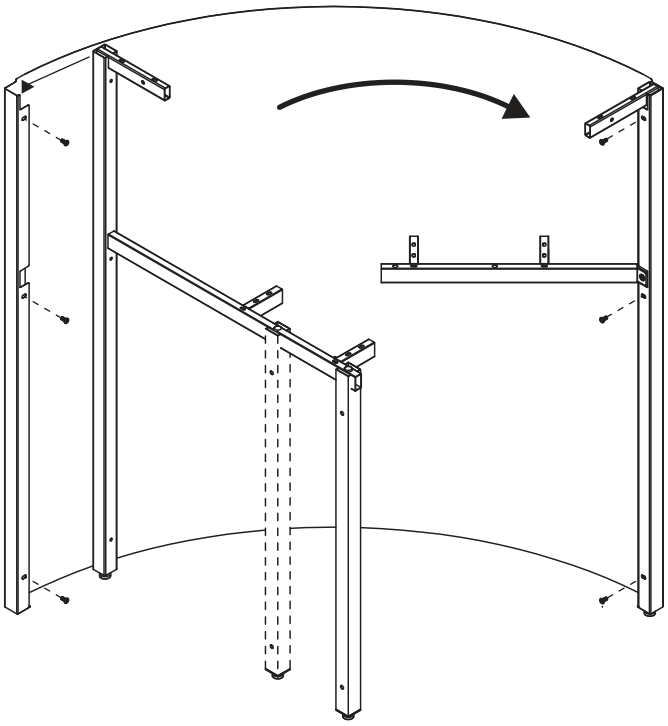

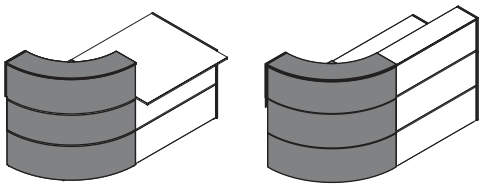

6b

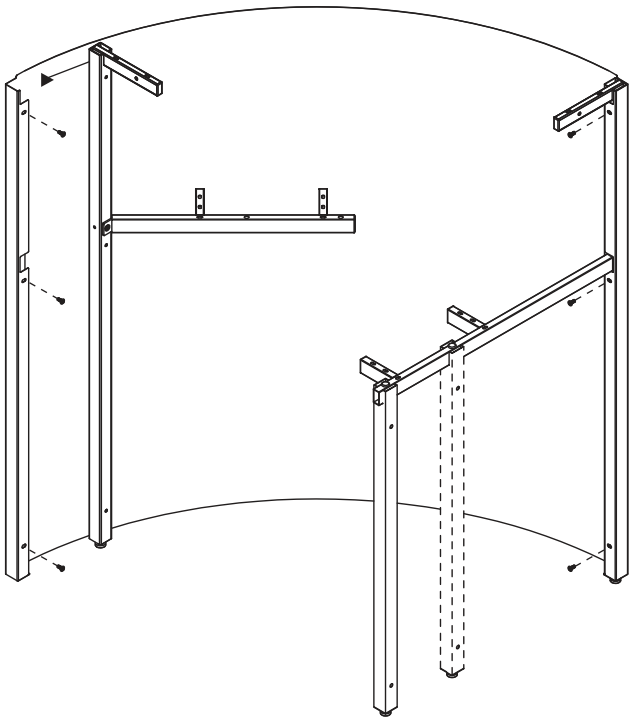

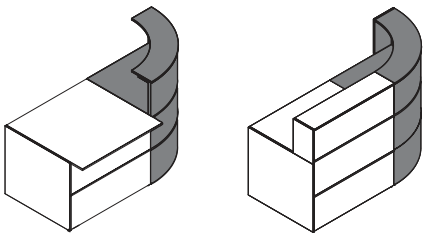

7

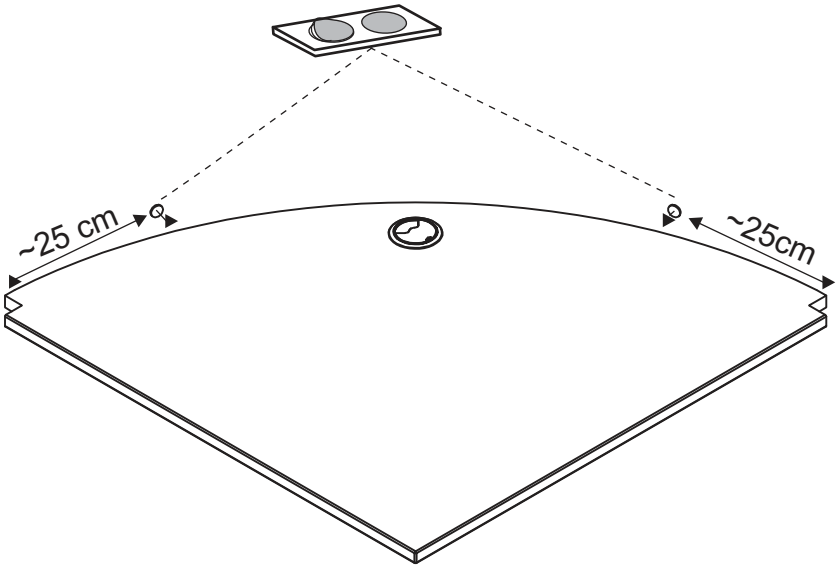

K
2x

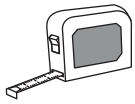

8a

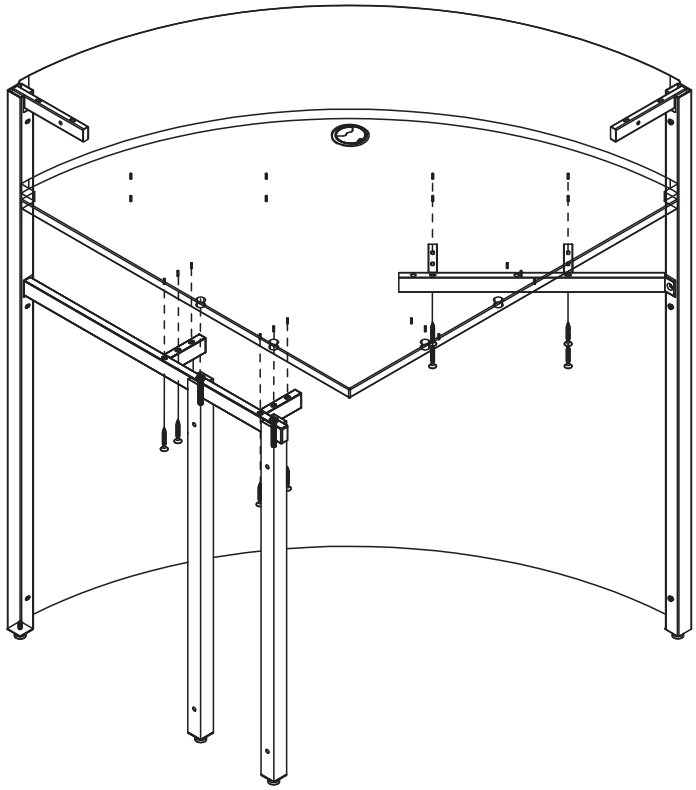

H 4,8x45
12x

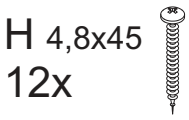

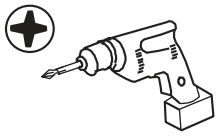

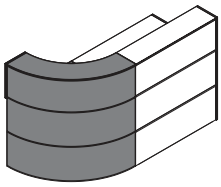

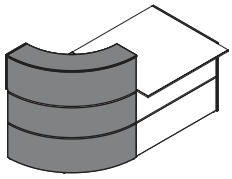

8b

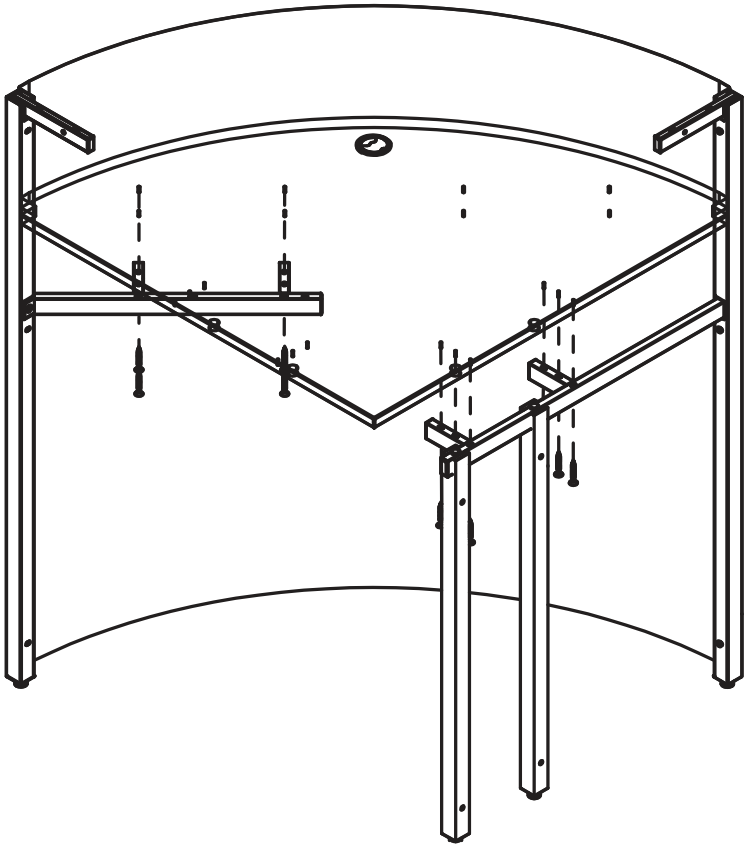

H 4,8x45
12x

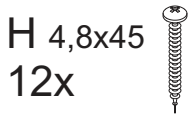

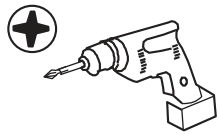

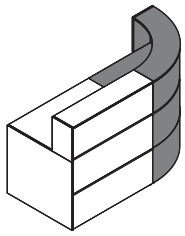

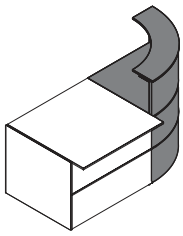

9

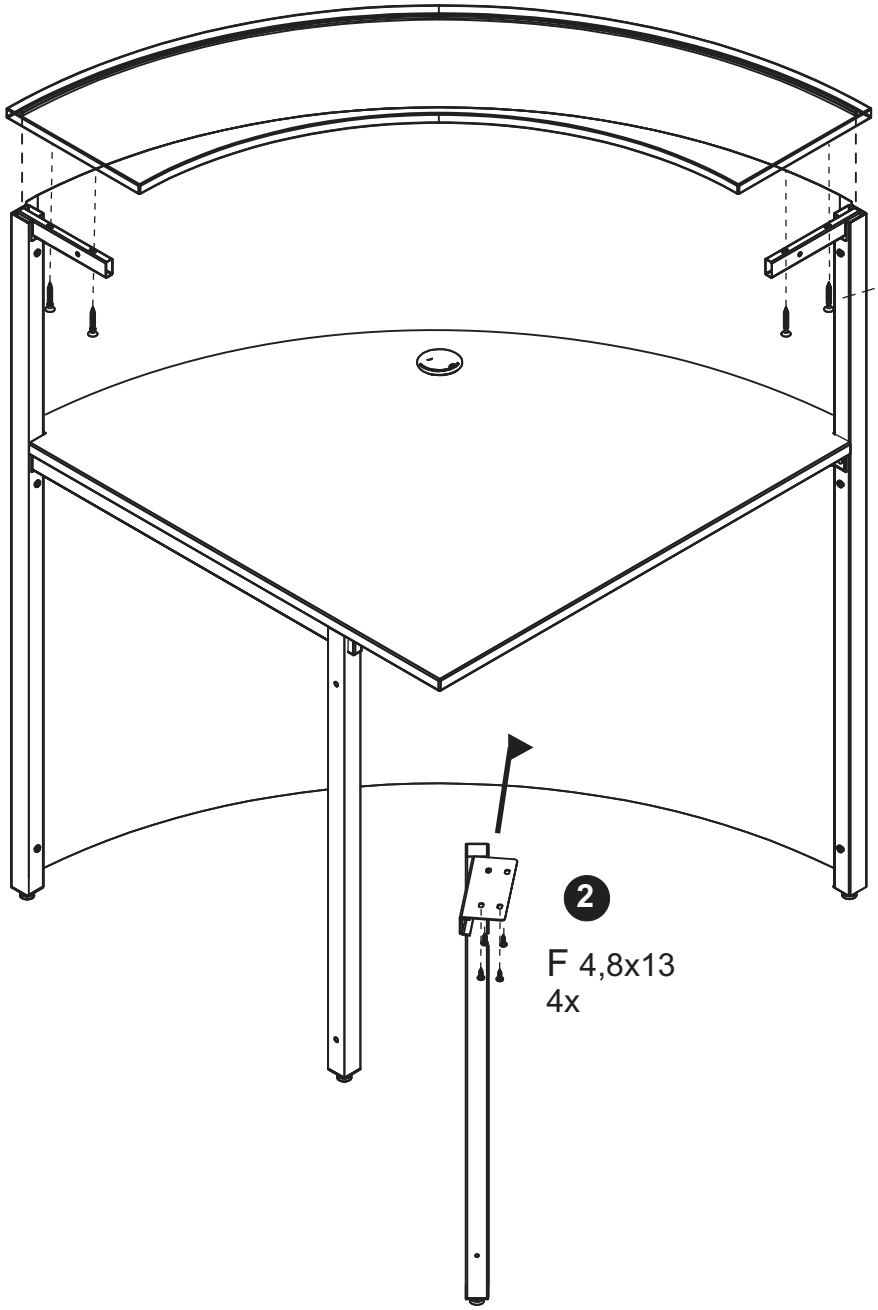

F 4,8x12
4x

G 4,8x38
4x

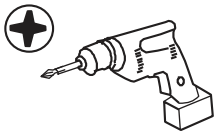

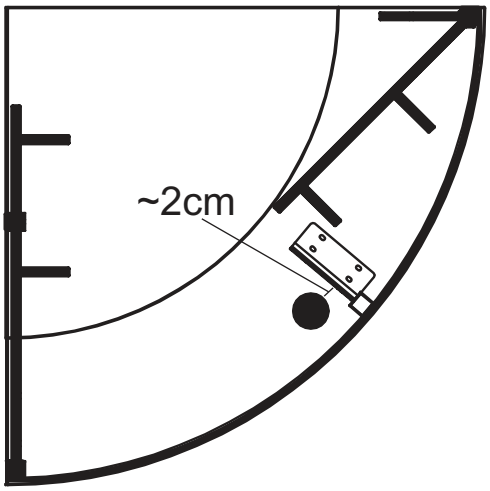

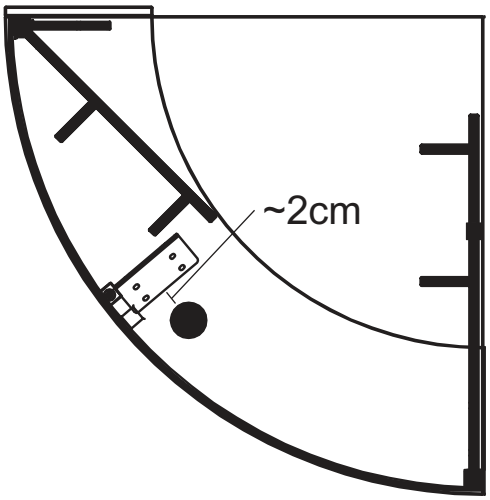

10 a

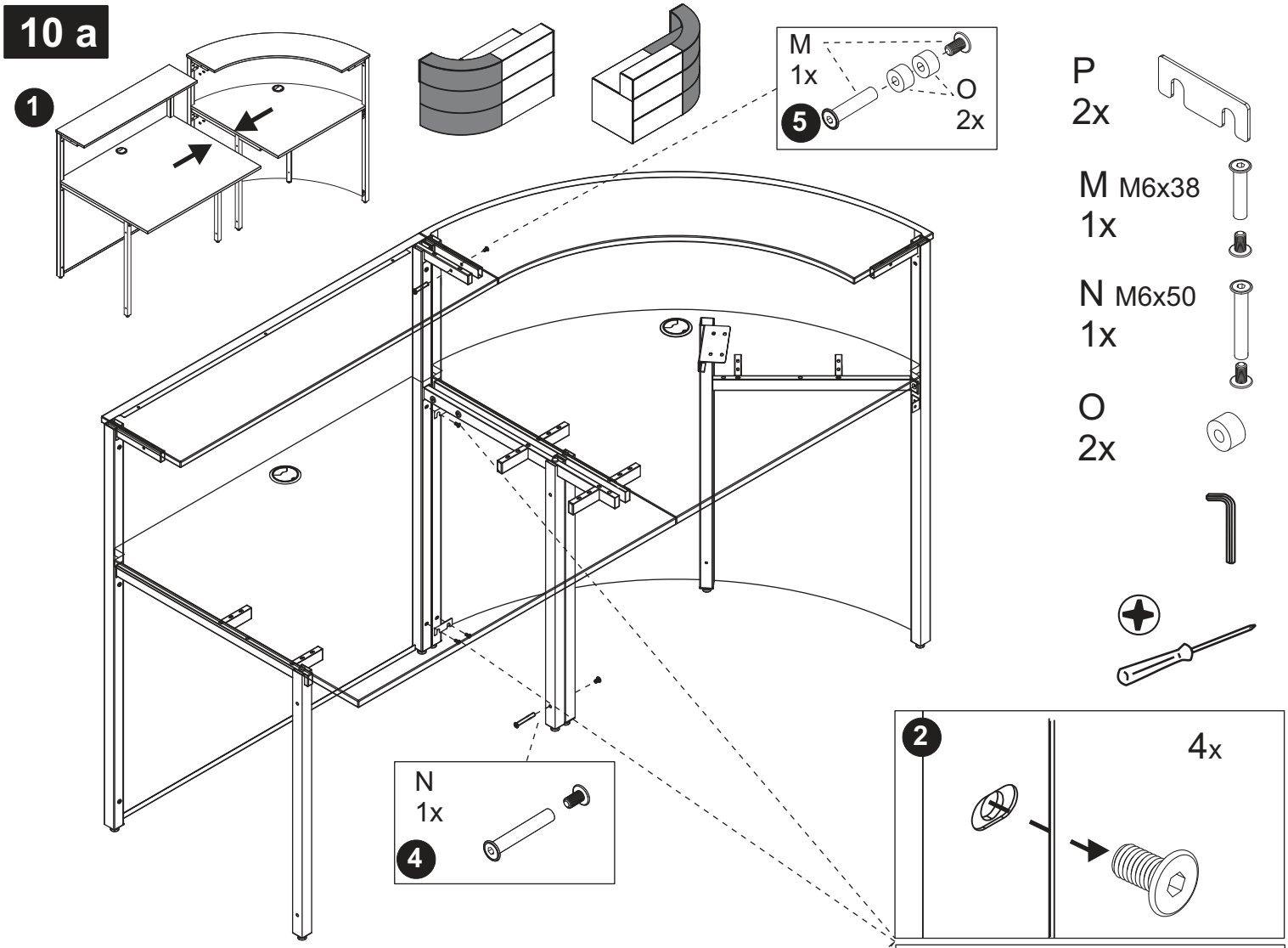
1
M
1x
5
O
2x
P
2x
M M6x38
1x
N M6x50
1x
O
2x
N
1x
4
2
4x
3
2x

10 b

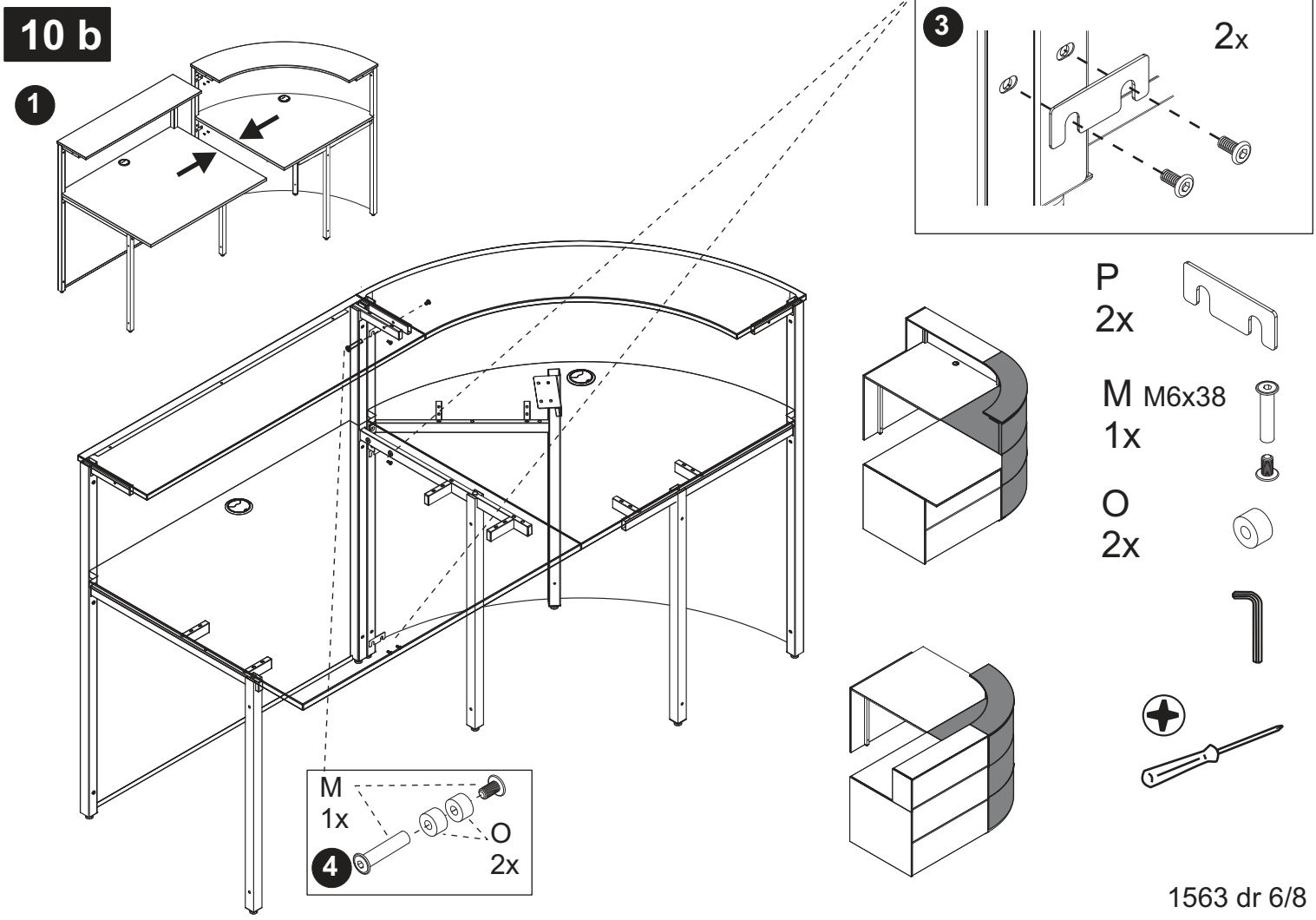
1
P
2x
M M6x38
1x
O
2x
M
1x
4
O
2x

11

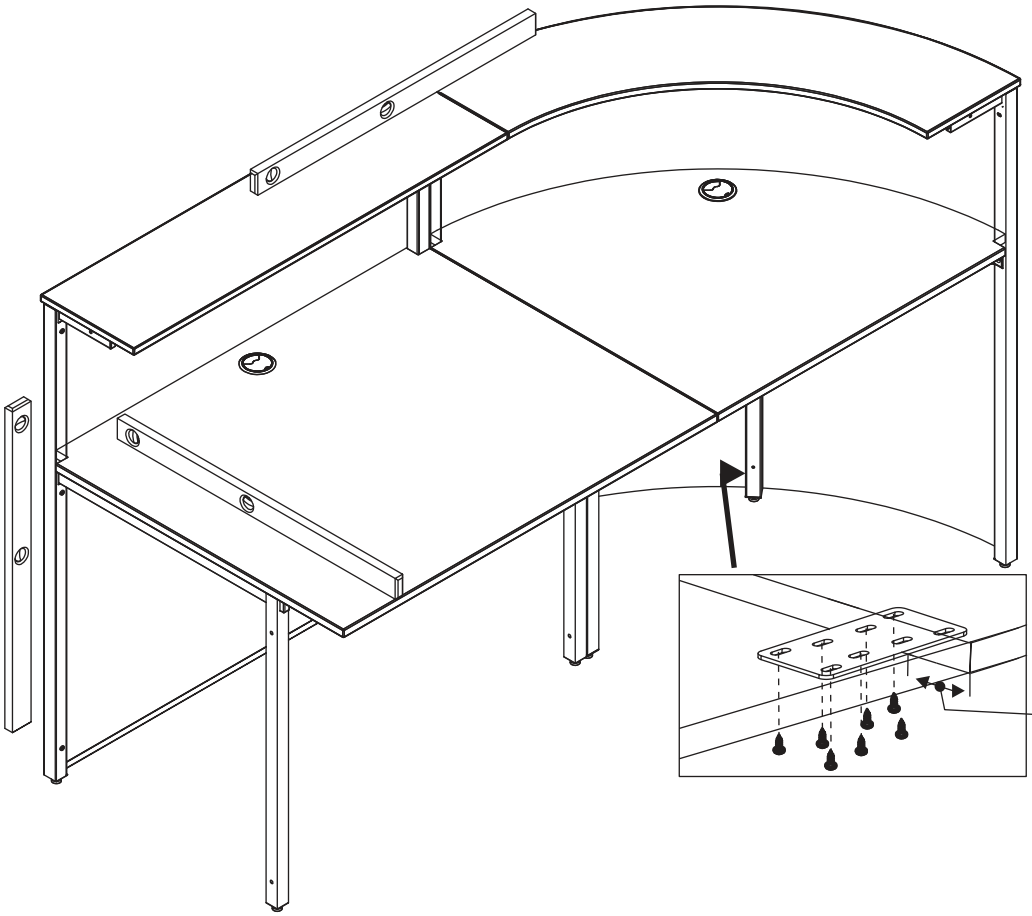

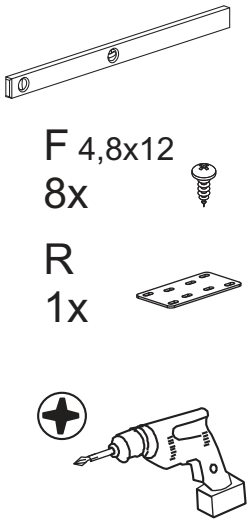

Zubehör/accessory/accessoire

Seitenblende
Side panel

Beschläge/ fittings	X	F	Y
	M8x30	4,8x12	
	1	8	2

12

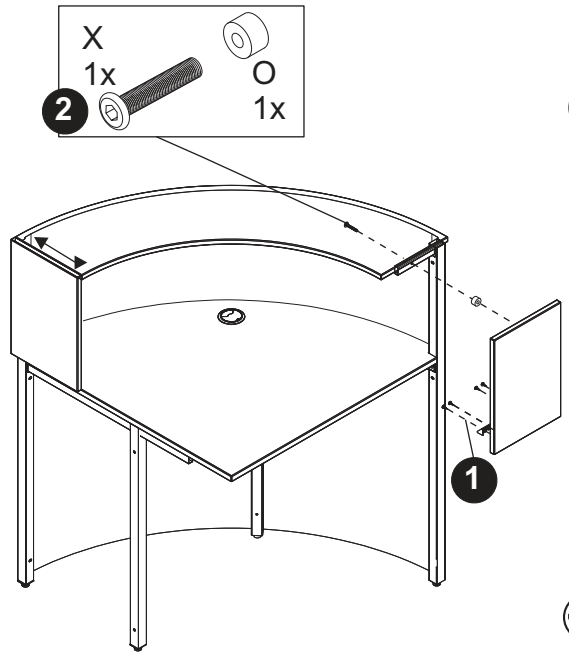

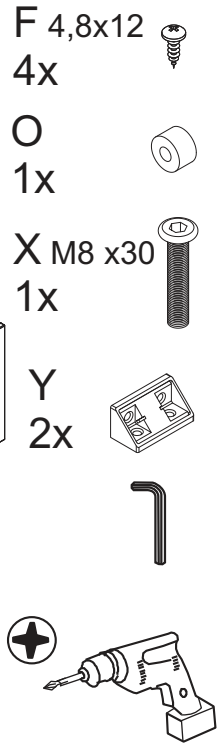

13

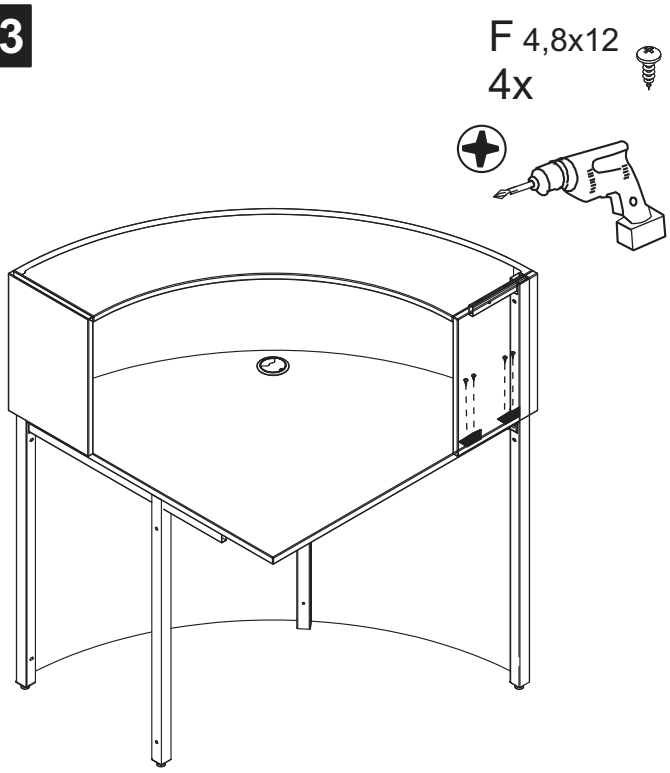

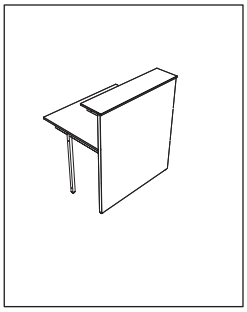

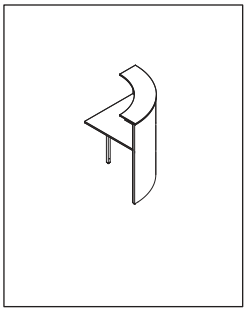

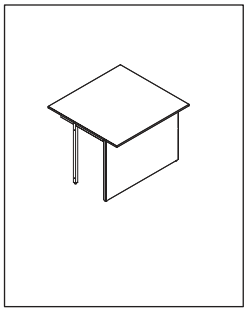

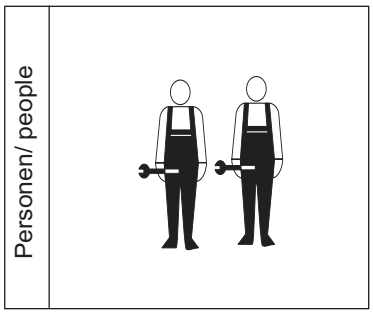
Personen/ people

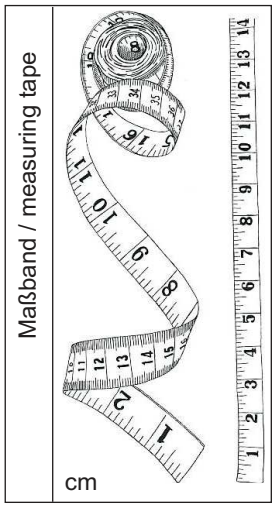
Maßband / measuring tape
cm

14

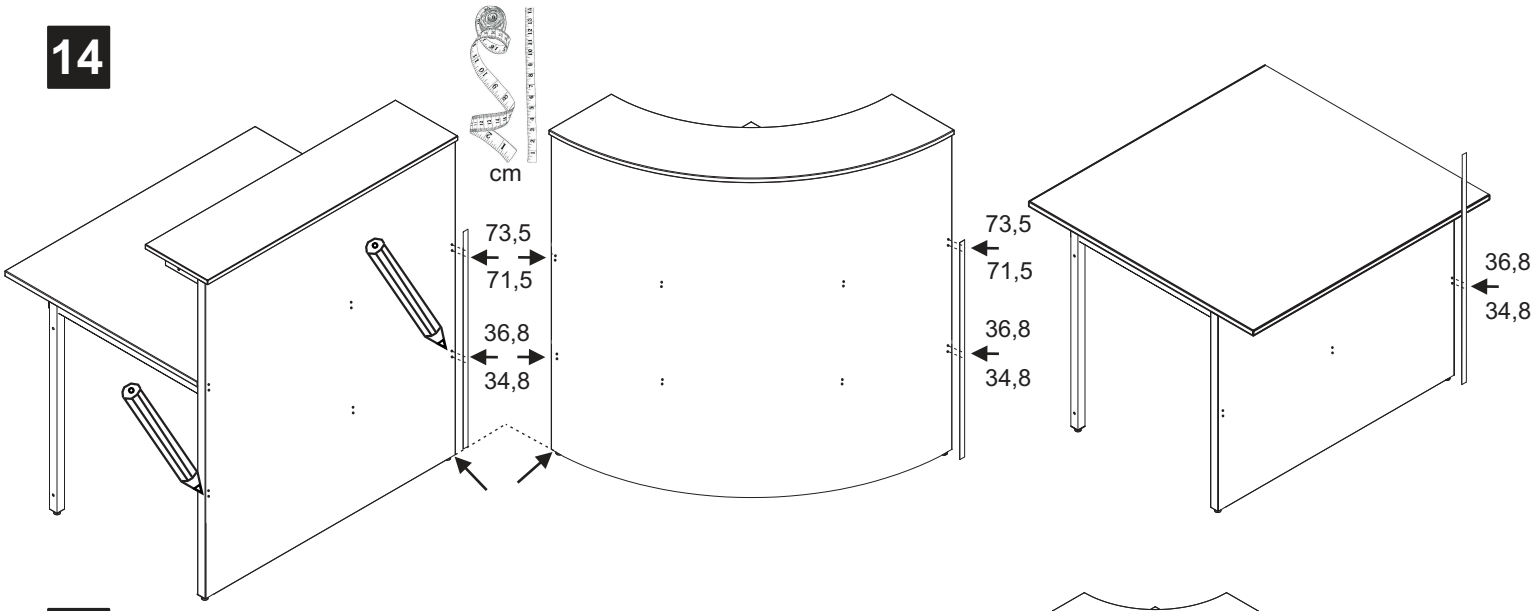
cm
73,5
71,5
36,8
34,8
73,5
71,5
36,8
34,8
36,8
34,8

15

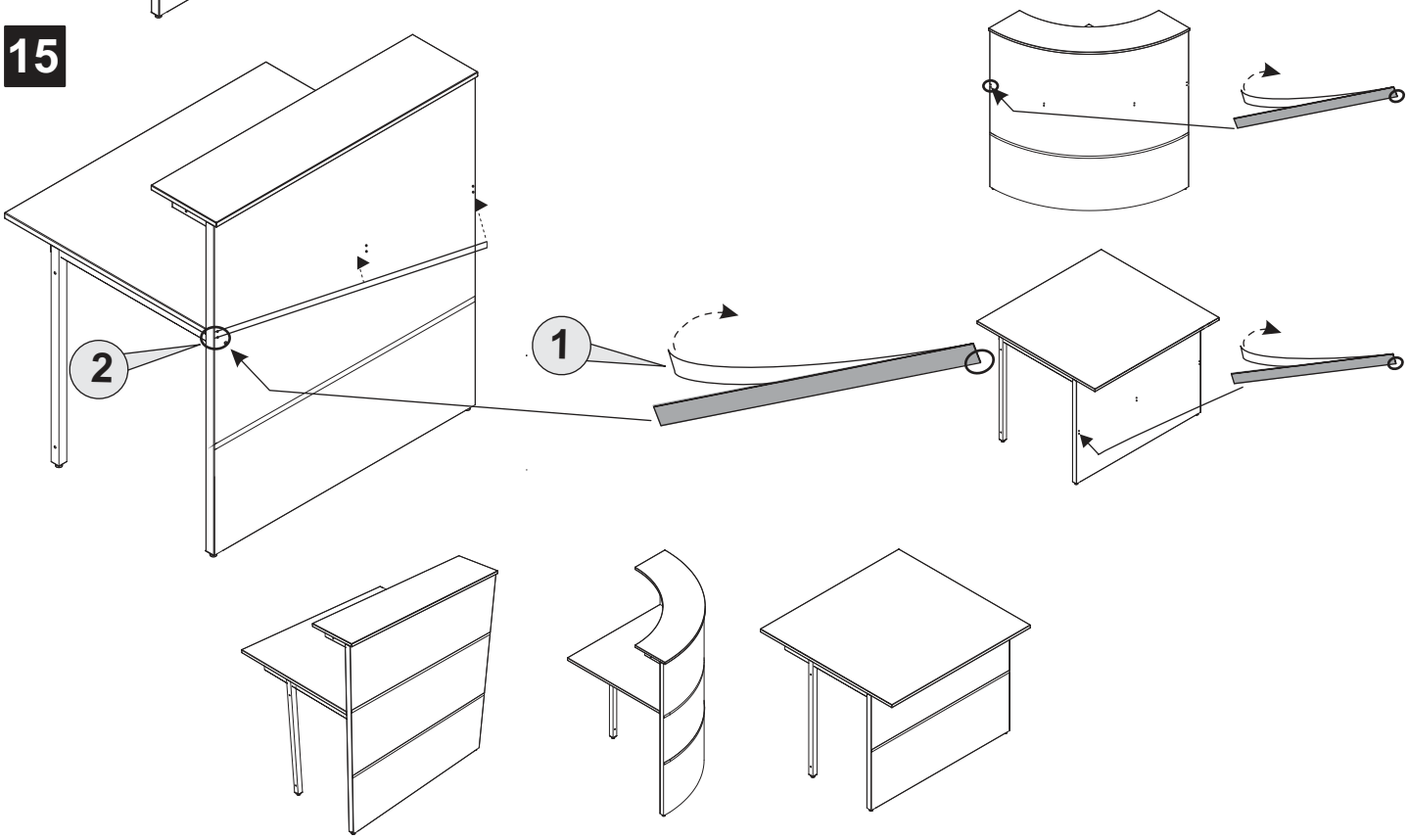
2
1

Artikel rechtlich geschützt
Article copyrighted
Article juridiquement protégé

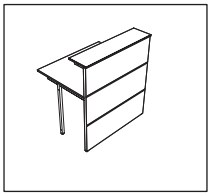
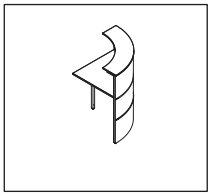
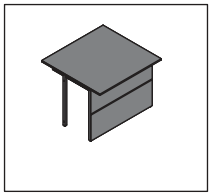
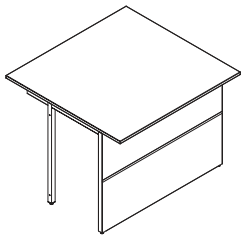
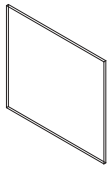

Werkzeuge/ tools

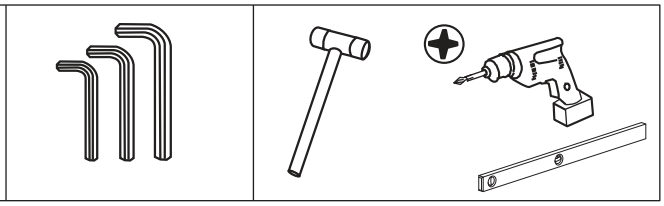

Personen/ people

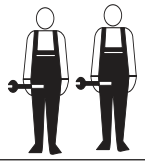

Beschläge/ fittings

	A	B	C	D	F	G	H	I	J	K	L	M	N	O	P	Q	R
		M6x50	M8x15	M5x10	4,5x12	4,8x38	4,8x45					M6x38	M6x50				
	4	2	4	4	11	-	12	6	-	-	-	-	1	-	2	2	1

1

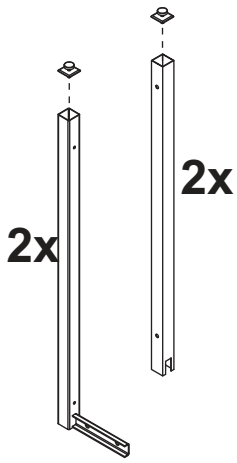

A
4x

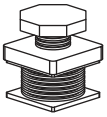

2

I
6x

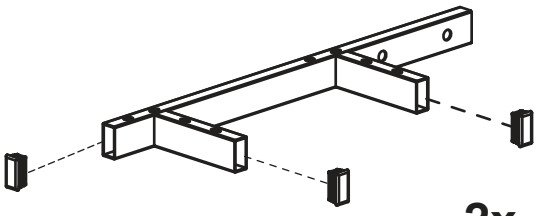

3

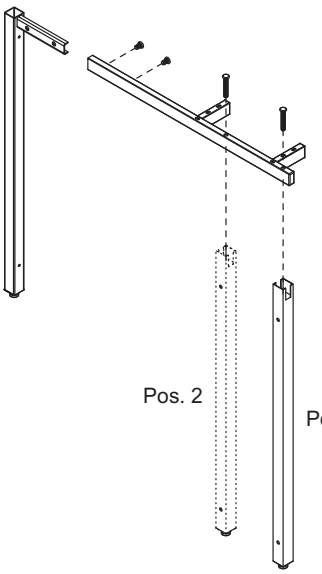

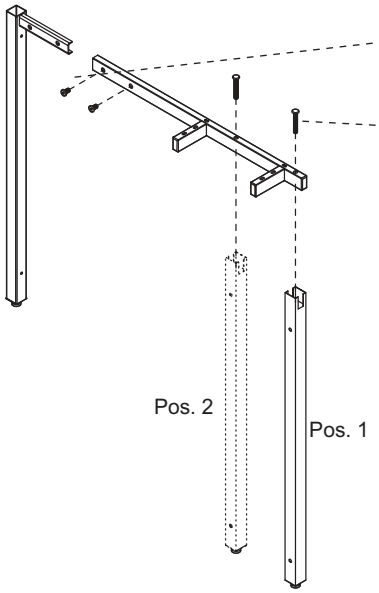

C M8x12
4x

B M6x50
2x

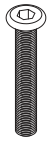

Pos.1 In Kombination mit einer Seiten Wange und zu Beginn und Ende einer Thekenanlage.
In Combination with a side panel and at the begining and end of a counter system.
Pos.2 Zwischen den einzelnen Theken.
Between several counters.

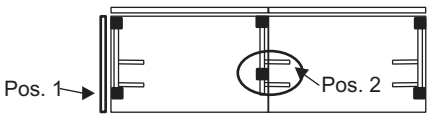

4

D M5x10
4x

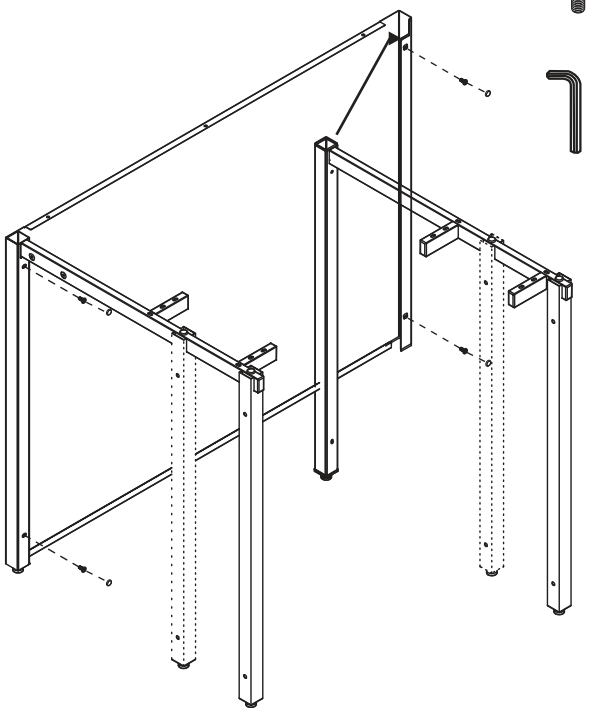

5

H 4,8x45
12x

F 4,8x12
3x(8x)

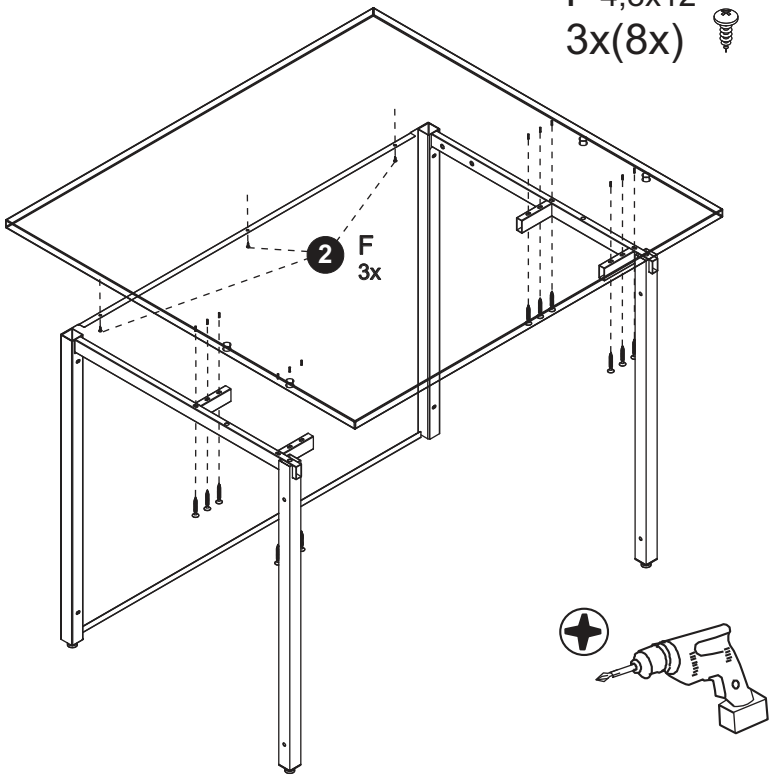

6

P
2x

N M6x50
1x

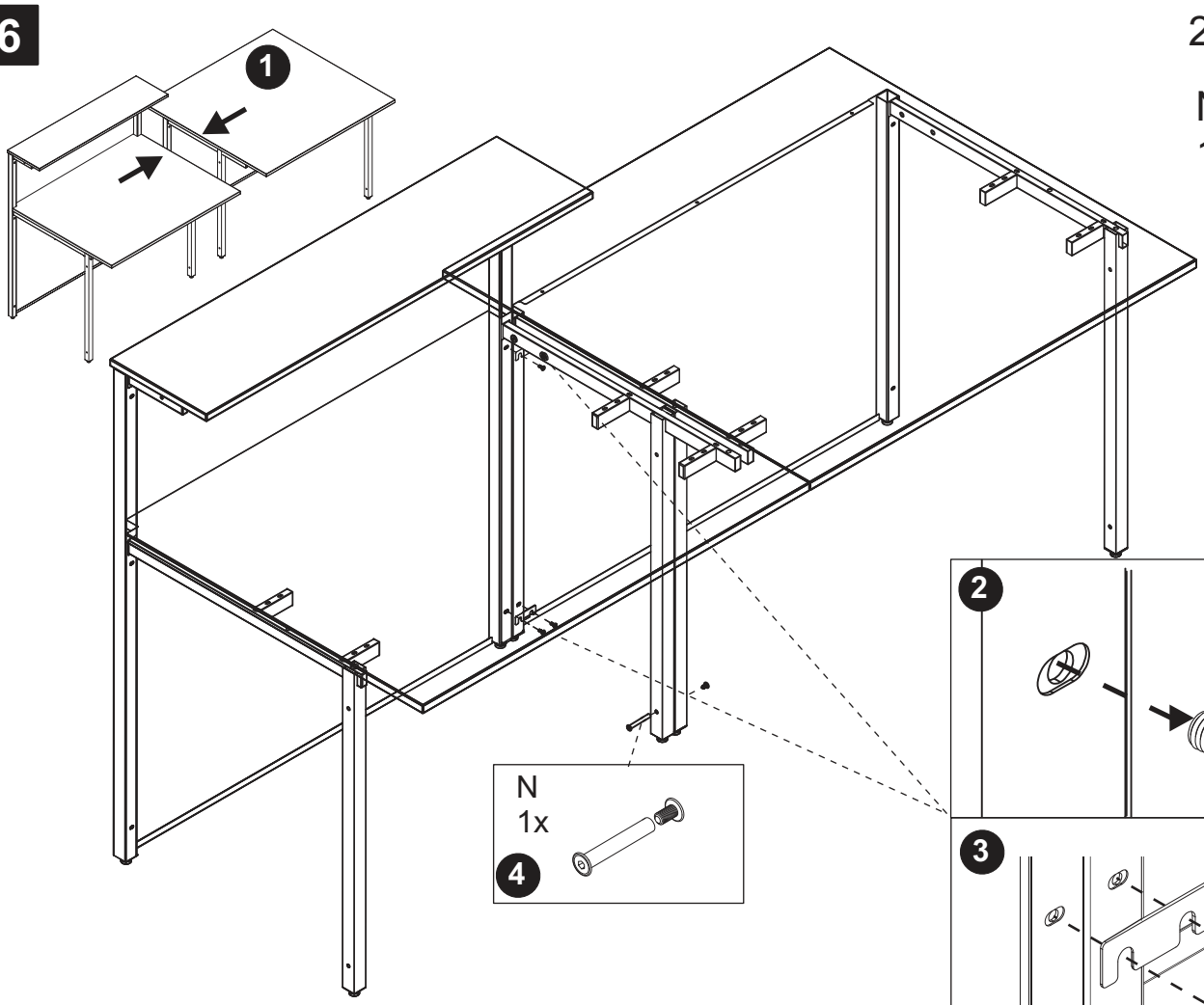

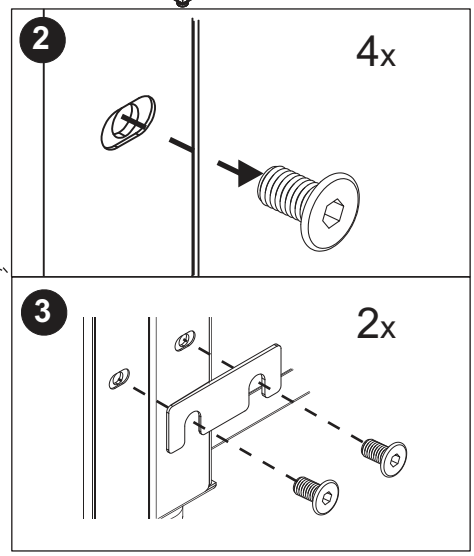

7

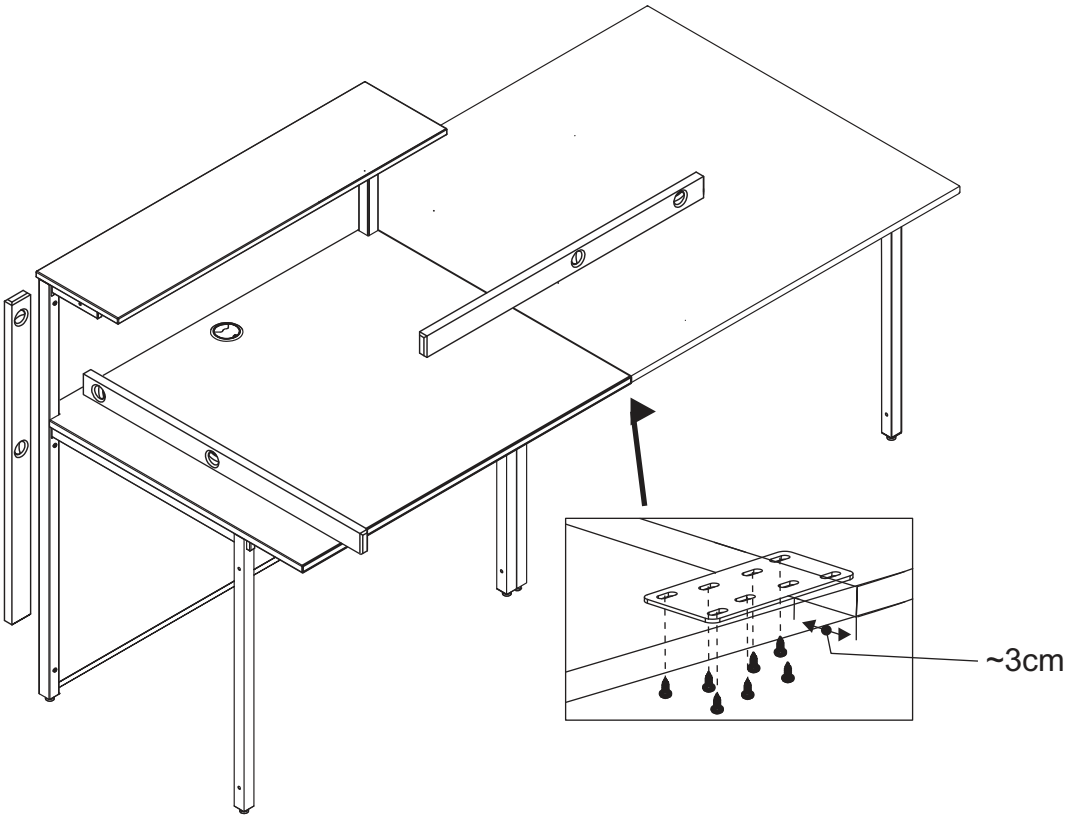

F 4,8x12
8x

R
1x

Beschläge/ fittings	V	F
	M8x40	4,8x12
	2	2

8

Zubehör/accessory/accessoire

Seitenblende
Side panel

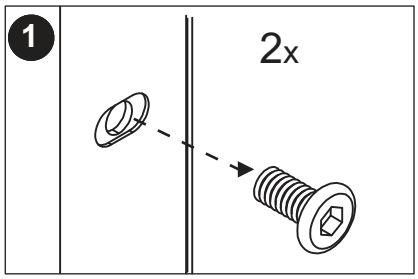

F 4,8x12
2x

V M8x40
2x

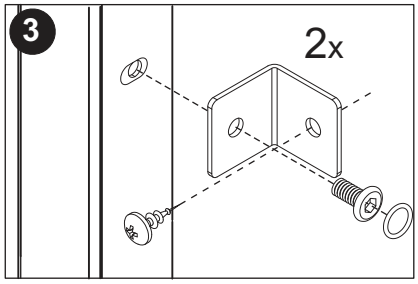

Q
2x

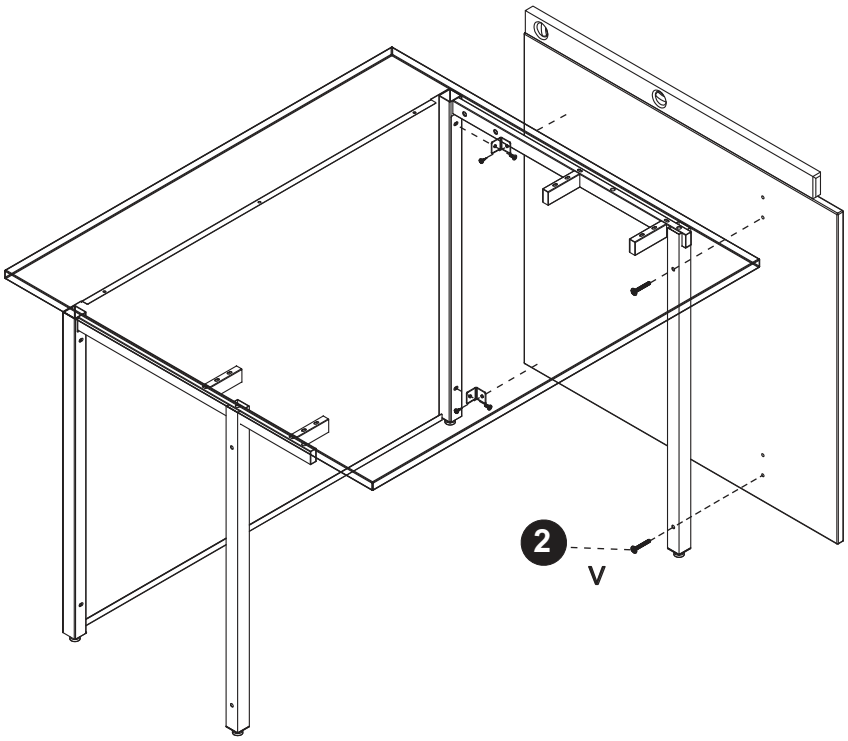

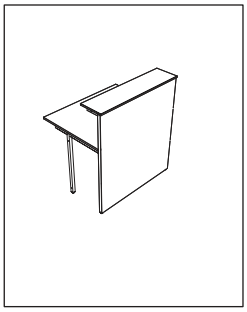

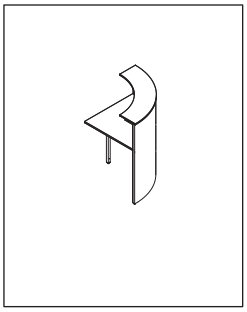

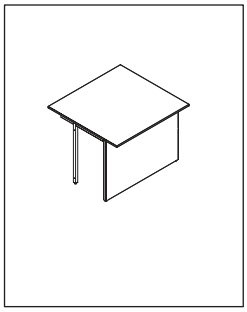

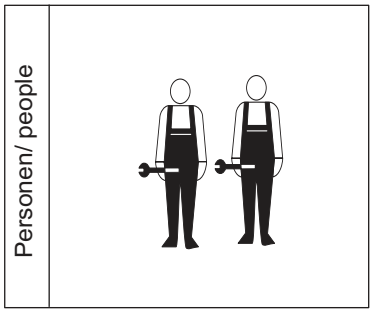
Personen/ people

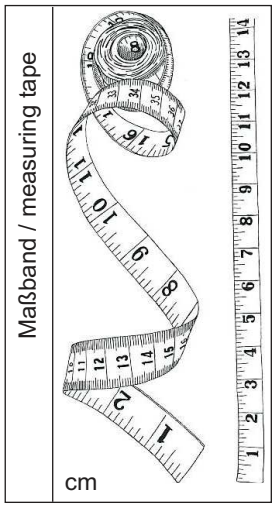
Maßband / measuring tape
cm

9

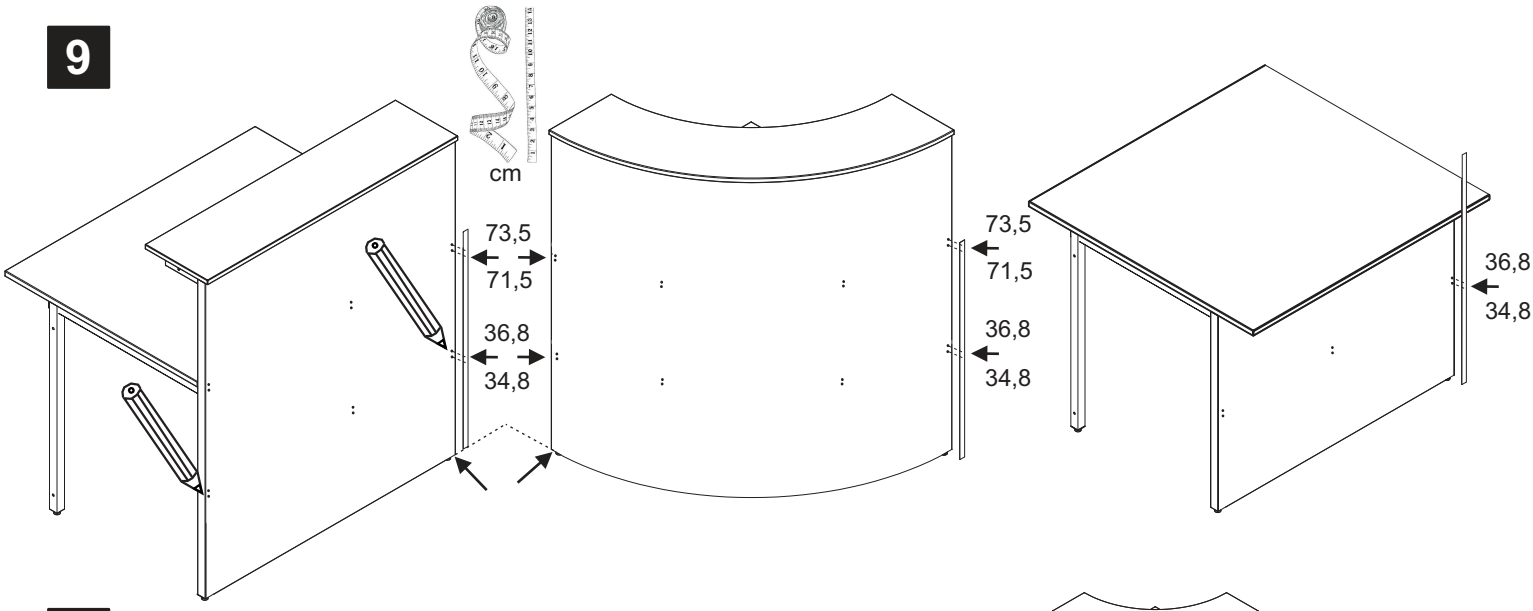
cm
73,5
71,5
36,8
34,8
73,5
71,5
36,8
34,8
36,8
34,8

10

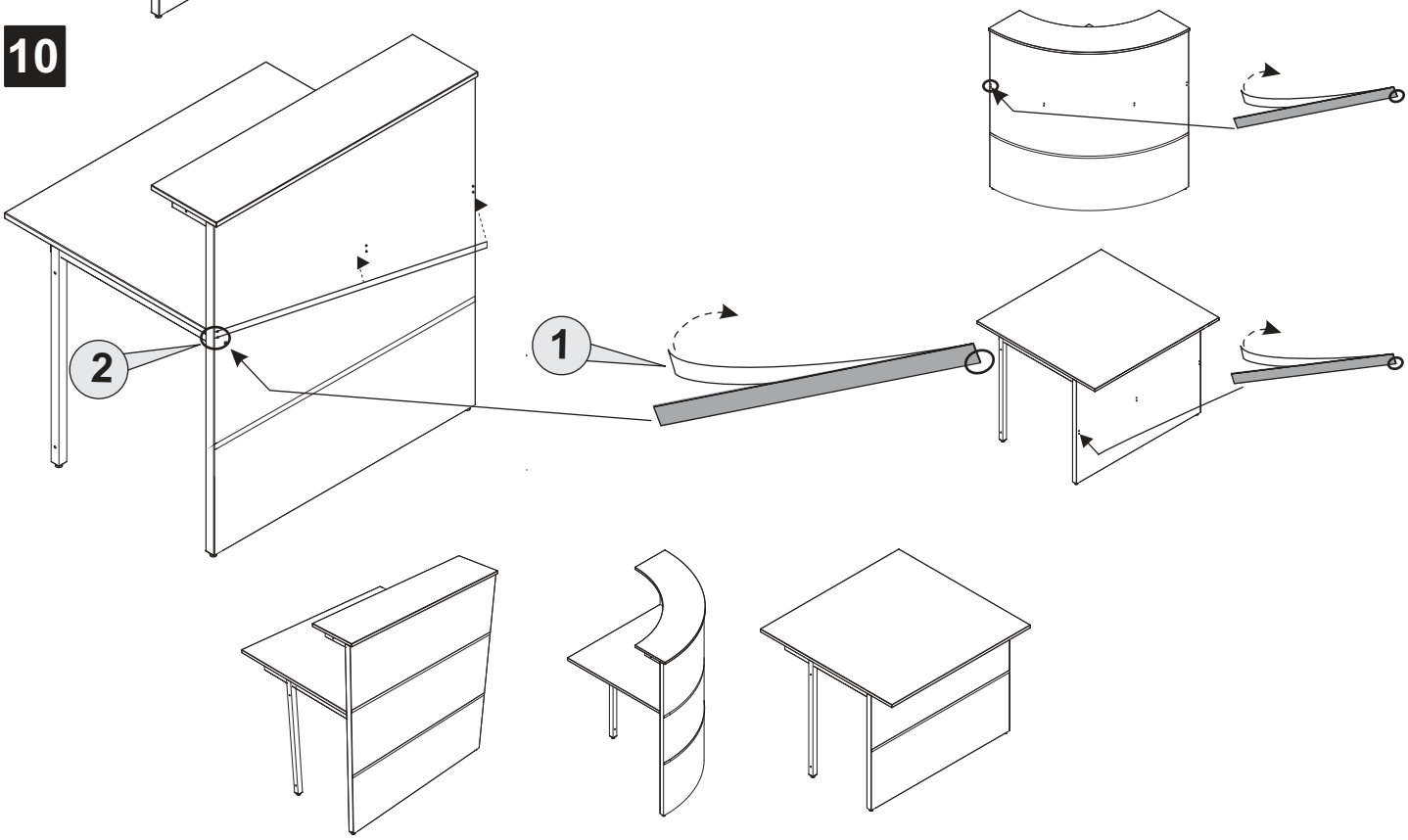
1
2