(DE) TIPP:

- Bitte vor Montage die Anleitung aufmerksam lesen und den Lieferumfang auf Vollständigkeit prüfen
- Die Kleinteile stets von Kindern fernhalten
- Vor Benutzung der Rollen bitte die Bremsfunktion prüfen
- Bei empfindlichen Böden wird der Einsatz einer Bodenschutzmatte empfohlen
- Die Tischplatte ist für eine Belastung von max. 8 kg ausgelegt. Bei höherer Last kann sich die Platte nach unten bewegen.
- Die kurzfristige Aufstütz-Last an den Kanten beträgt max. 15 kg
- Den Tisch bitte immer in der untersten Position ohne Last rollen
- Bitte alle Schraubverbindungen regelmäßig prüfen und ggf. nachziehen, um die Stabilität und Funktionalität zu gewährleisten.
- Den Tisch bitte nur in Innenräumen verwenden

(EN) *TIP:*

- *Please read the instructions carefully before assembly and check the scope of delivery for completeness.*
- *Always keep small parts away from children*
- *Before using the castors, please check the brake function*
- *For sensitive floors, the use of a floor protection mat is recommended.*
- *The table top is designed for a maximum load of 8 kg. With higher load the tabletop may move downwards.*
- *The short-term supported load on the edges is max. 15 kg.*
- *Please always roll the table in the lowest position without load.*
- *Please check all screw connections regularly and tighten them if necessary to ensure stability and functionality.*
- *Please use the table indoors only*

Inwerk GmbH
www.inwerk.de
www.inwerk-bueromoebel.de

inwerk

Workfit 1 ®

MONTAGE- UND BEDIENUNGSANLEITUNG
Assembly and operating instructions

Vielen Dank,

dass Sie sich für den **Workfit 1 ®** entschieden haben.

*Thank you for choosing **Workfit 1 ®**.*

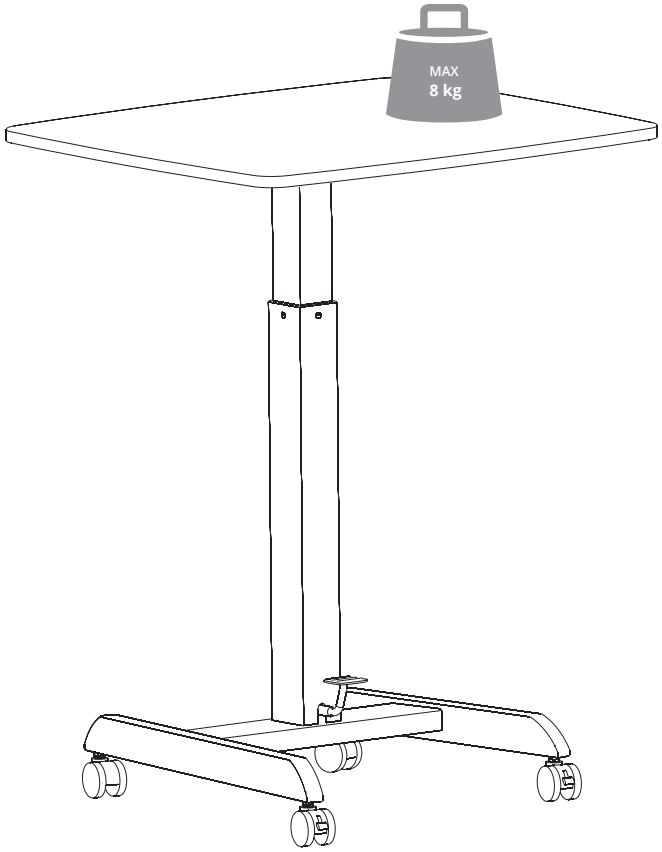

service@inwerk.de
+49 2159 69640-0

LIEFERUMFANG
SCOPE OF DELIVERY

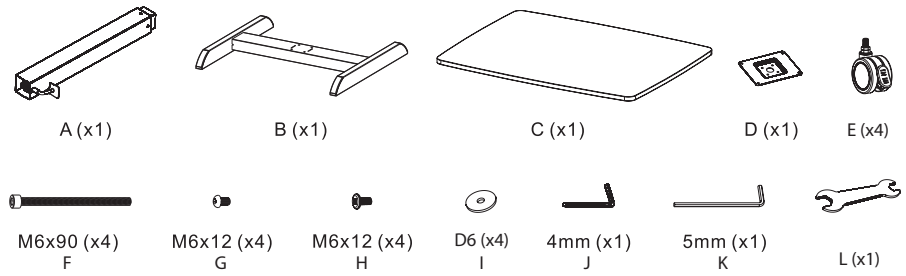

MONTAGEANLEITUNG
ASSEMBLY INSTRUCTIONS

1

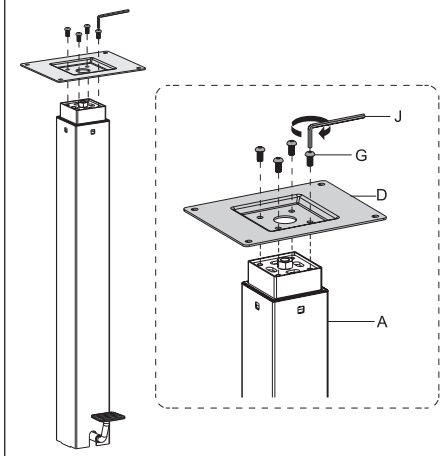

2

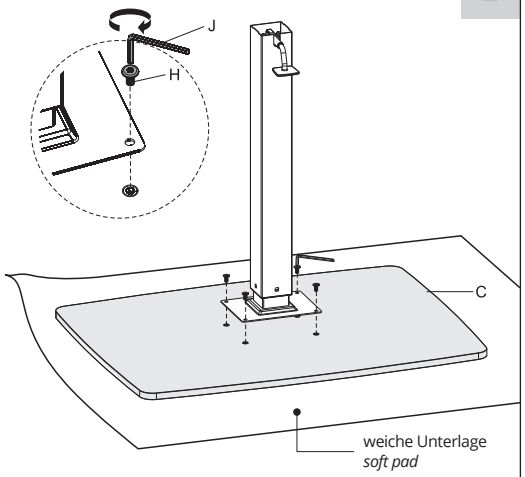

3

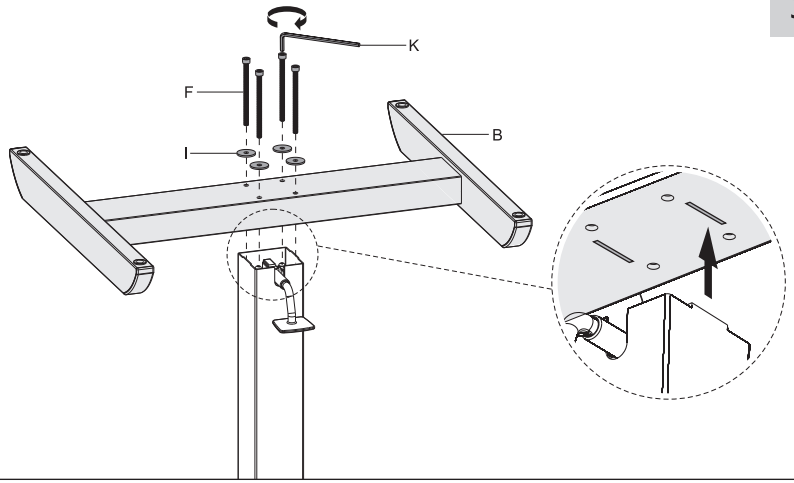

4

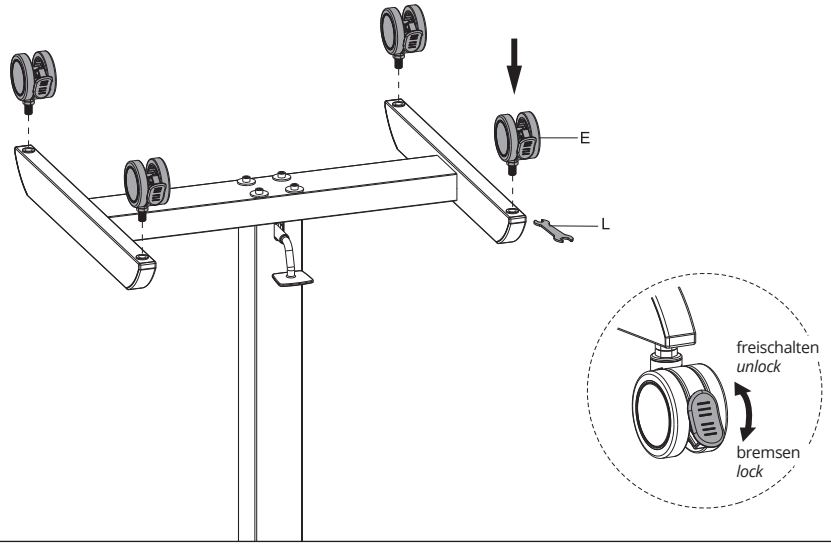
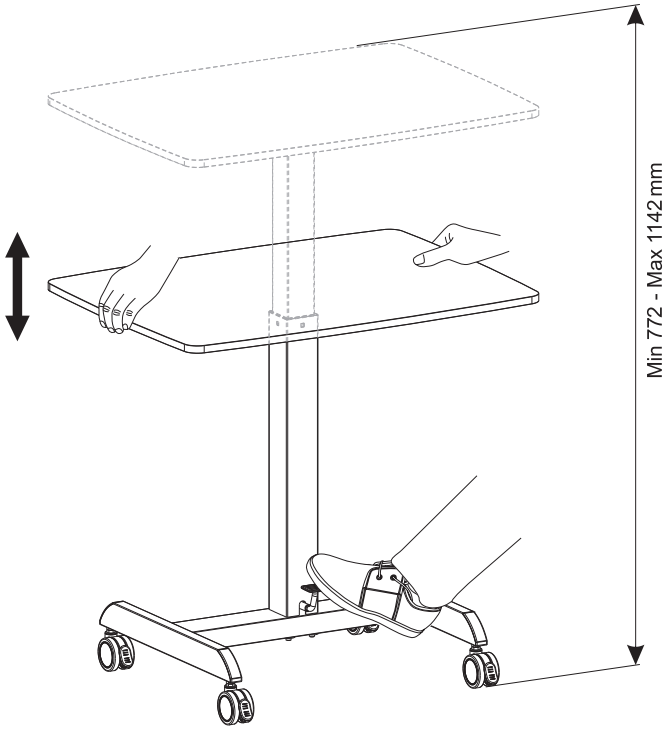
5