Incentio 2

Montageanleitung

LIEFERUMFANG

A		x5
B		x1
C		x1
D		x1
E		x1

F		x2
G	M6×30mm	x6
G1	M8×25mm	x4
H		x1
L		x1

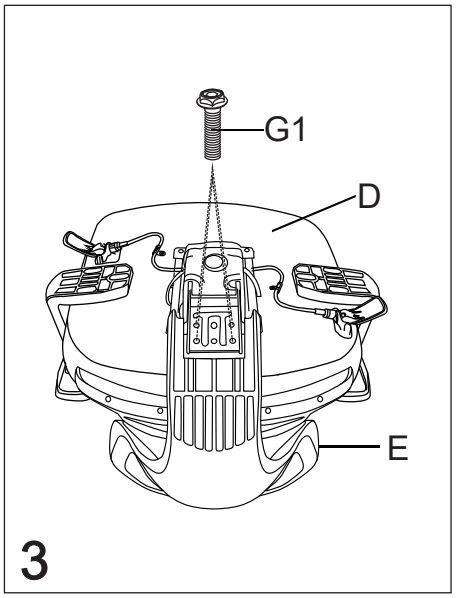

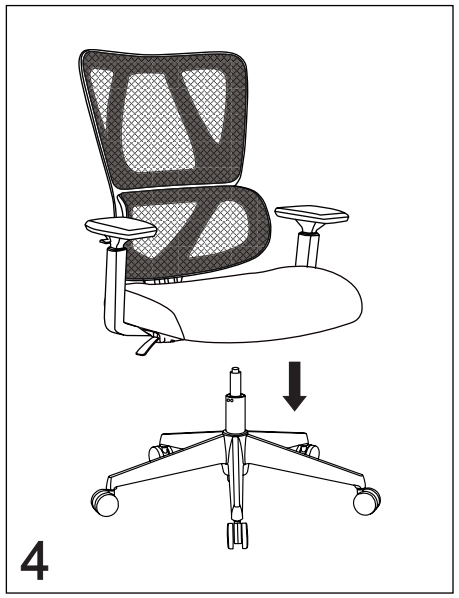

MONTAGEANLEITUNG

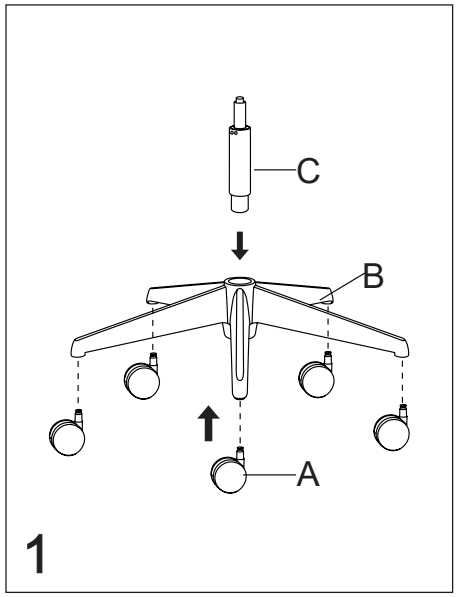

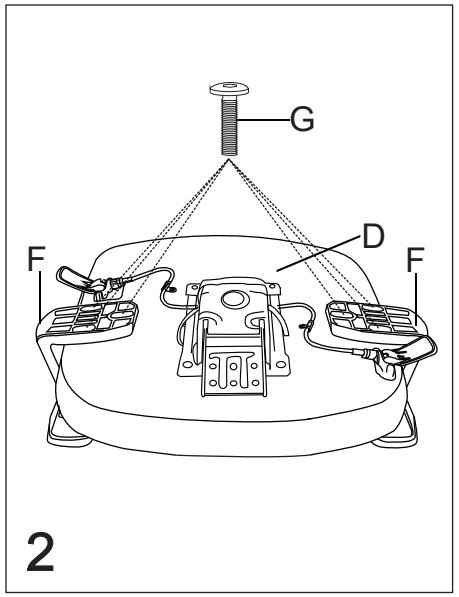

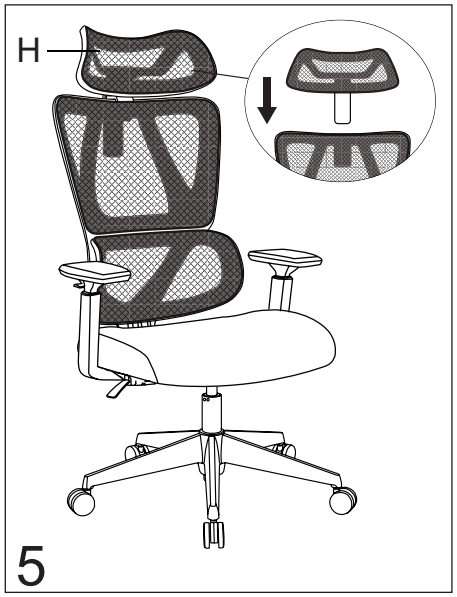

WIR HELFEN IHNEN GERNE WEITER

Senden Sie uns einfach eine E-Mail an service@inwerk.de

Telefonisch erreichen Sie uns unter: +49 2159 69640-0.