inwerk

04|2025

Masterlift Flex®
PC-Gurt-Halterung

Montage- und Bedienungsanleitung

Made in Germany

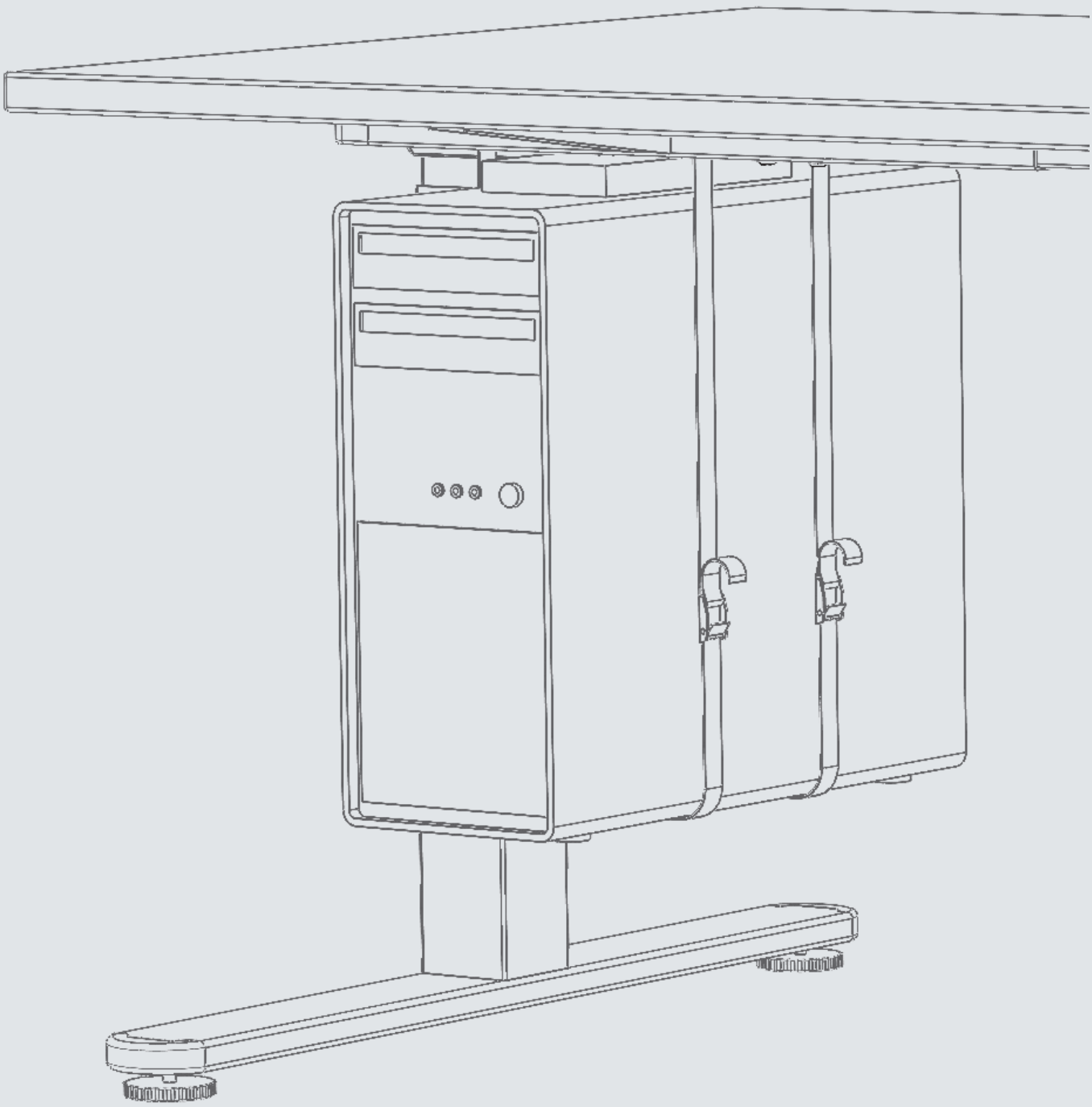

Design & Engineering by Inwerk®, Germany

LIEFERUMFANG

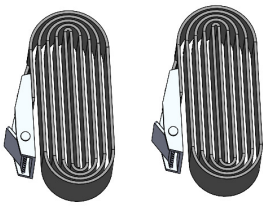

2x PC-Gurt-Halterung mit Schlossklemme

1x Schaumstoff-Vibrationsschutz

MONTAGEANLEITUNG

1

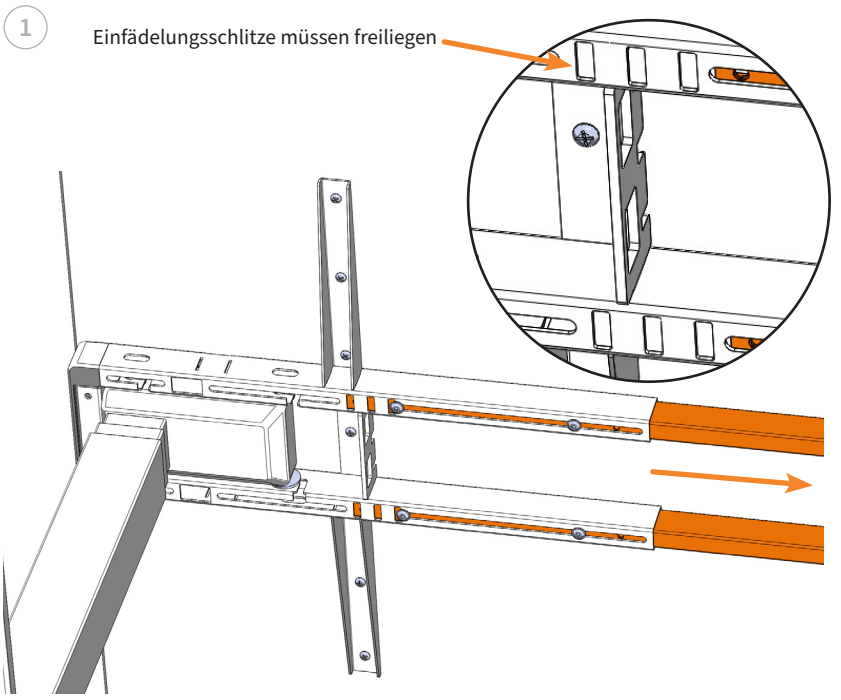

Für eine links- oder rechtsseitige Montage der PC-Gurt-Halterung müssen die Einfädelungsschlitze unterhalb des Gestellrahmens komplett freiliegen.
Bei Tischplattengrößen 1400 - 1600mm müssen evtl. die Innenrohrprofile verschoben werden. Dazu die 8 Stück Flanschkopfschrauben lösen und nach Verschieben der Innenrohre wieder fest anschrauben.

2

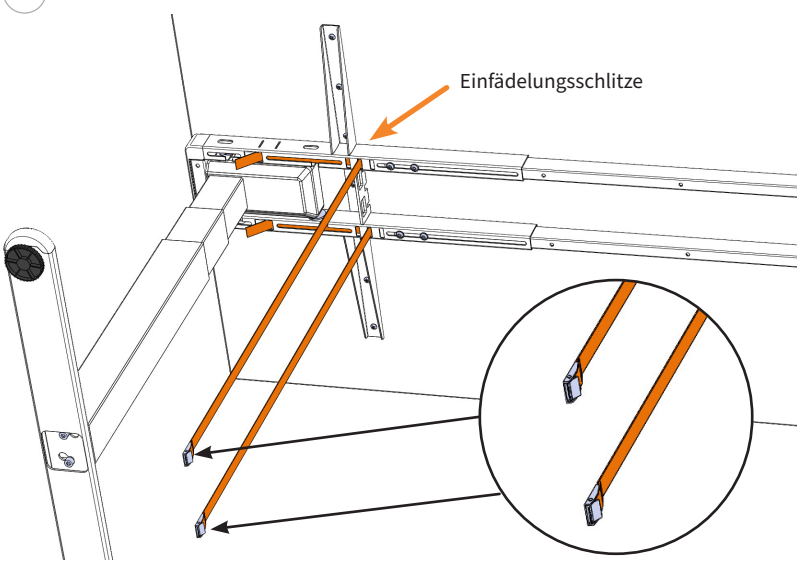

PC-Gurt-Halterung passend zur Breite Ihres PC-Gehäuses in den jeweiligen Einfädelungsschlitz ein- und am Rechteckloch wieder ausführen.
Beim Einfädeln darauf achten, dass die Schossklemmen korrekt ausgerichtet sind.

1 PC-Breite ca. 14-15 cm
2 PC-Breite ca. 16-17 cm
3 PC-Breite ca. 18-19 cm

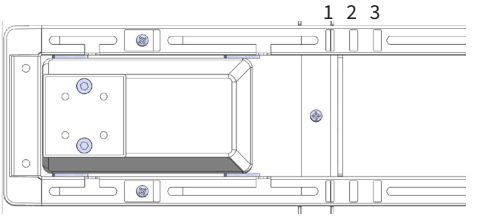

Computer mit 2 Personen sicher am Tisch befestigen

3

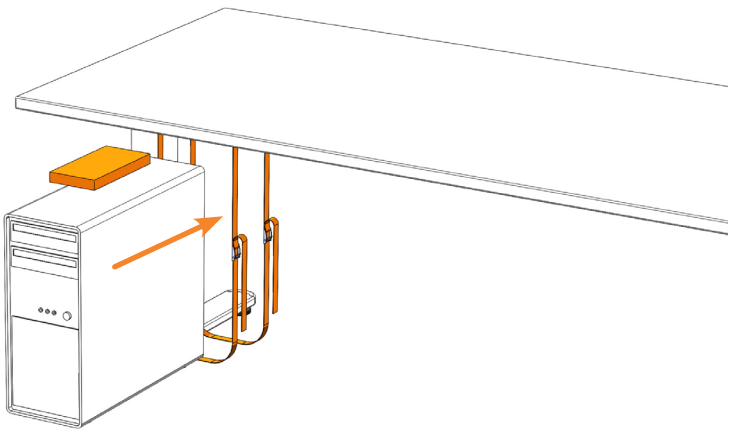

Die durchgefädelte Enden der Gurte nun durch die Schlossklemmen führen und eine Art “Affenschaukel“ bilden.

Mit 2 Personen den PC mit aufgelegtem Vibrationsschutz vorsichtig in mittige Position bringen und dann beide PC-Gurte stramm festziehen bis der Vibrationsschutz zwischen Hubsäulenkopf und Rechner leicht gequetscht wird.
Ihr PC-Gehäuse ist nun gesichert.

Computer mit Hilfsmitteln alleine am Tisch befestigen

4

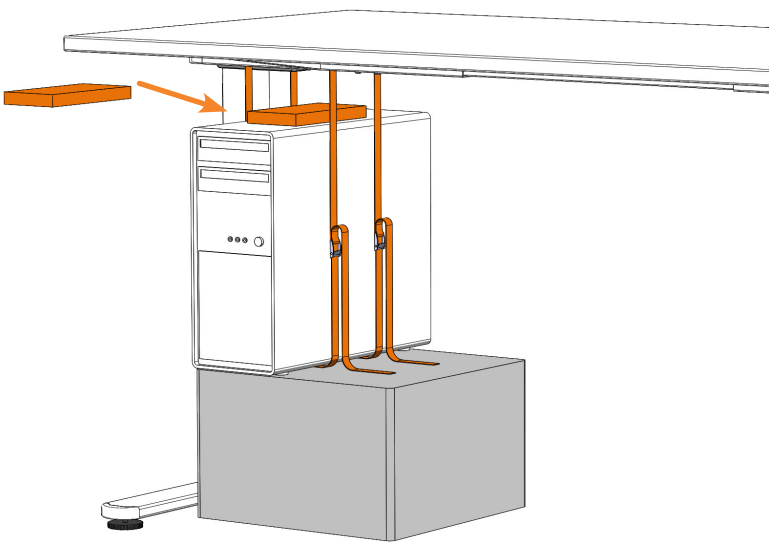

Hocker / Karton / Kiste / Getränkekasten

Unter Zuhilfenahme eines stabilen Unterbaus (Hocker / Karton / Kiste / Getränkekasten) den PC mit aufgelegtem Vibrationsschutz in Position bringen.
Die PC-Gurt-Halterung unter dem PC-Gehäuse zur Schlossklemme hindurchfädeln.
Den Tisch vorsichtig stückchenweise an den PC heranfahren bis der Vibrationsschutz leicht gequetscht wird. Die beiden PC-Gurte jetzt stramm festziehen.
Ihr PC-Gehäuse ist nun gesichert.

5

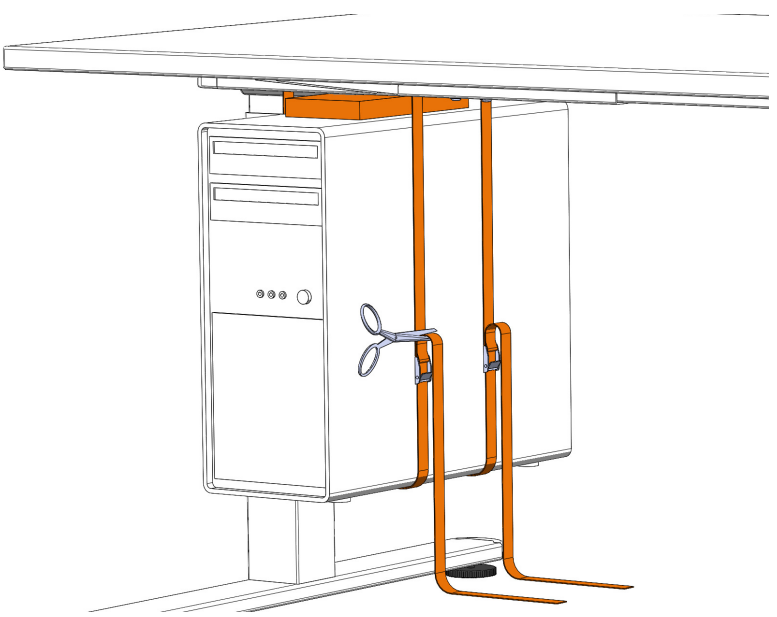

Die Überlängen der PC-Gurt-Halterung können entweder mit einer Schere passend gekürzt werden oder sie werden eingerollt oberhalb des PC-Gehäuses eingeklemmt.

Ihr PC kann jetzt rückseitig mit Daten- und Netzkabel und weiterer Peripherie verbunden werden.

WIR HELFEN IHNEN GERNE WEITER

Senden Sie uns einfach eine E-Mail an service@inwerk.de
Telefonisch erreichen Sie uns unter: +49 2159 69640-0.