Imperio Lift Plus

Montage Masterbox

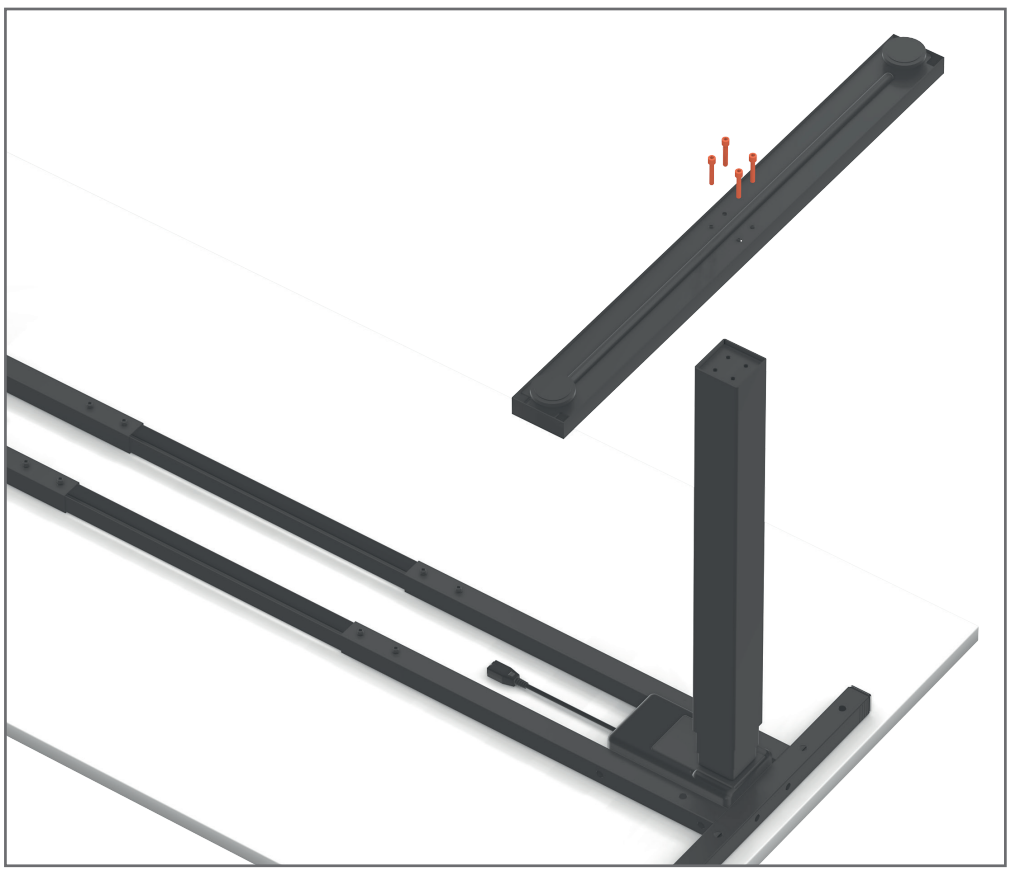

Verpackungsinhalt:

1 x Masterbox 80 x 40 x 40 cm
12 x Bodengleiter

Arbeitstisch umdrehen.
Weiche Unterlage verwenden.
Fussausleger auf der gewünschten Seite demontieren.

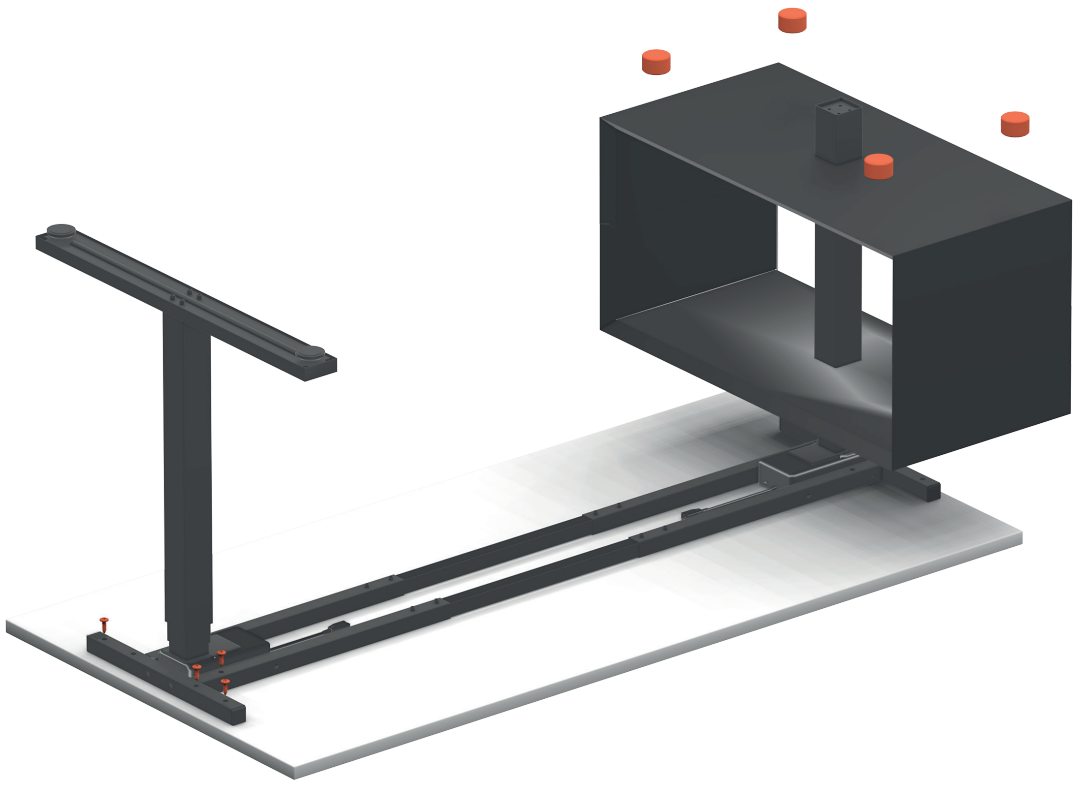

Masterbox vorsichtig über die Hubsäule schieben. Pro Masterbox 4 Bodengleiter befestigen.

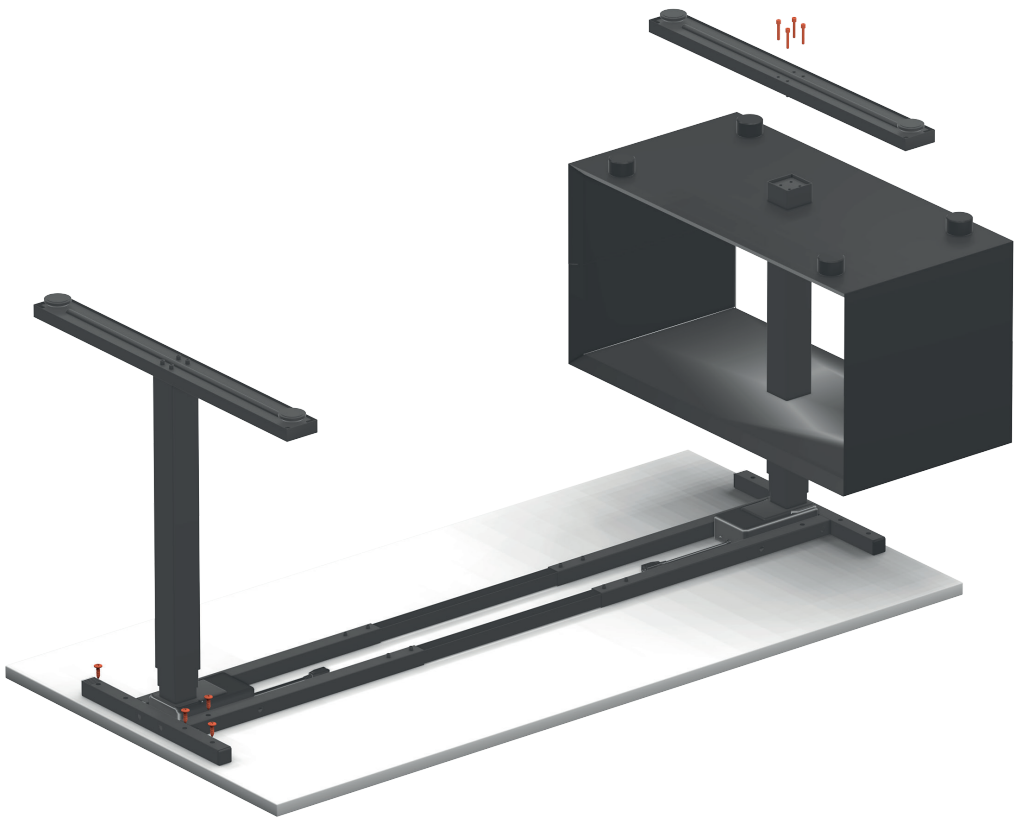

Fussausleger montieren.
Arbeitstisch vorsichtig umdrehen und ausrichten.

Mit den übrigen Bodengleitern können weitere Masterboxen angestellt und ausgerichtet werden.