Teamo® Chair

MONTAGE- UND BEDIENUNGSANLEITUNG

Vielen Dank,

dass Sie sich für einen Teamo® Chair entschieden haben.

service@inwerk.de
+49 2159 69640-0

Lieferumfang

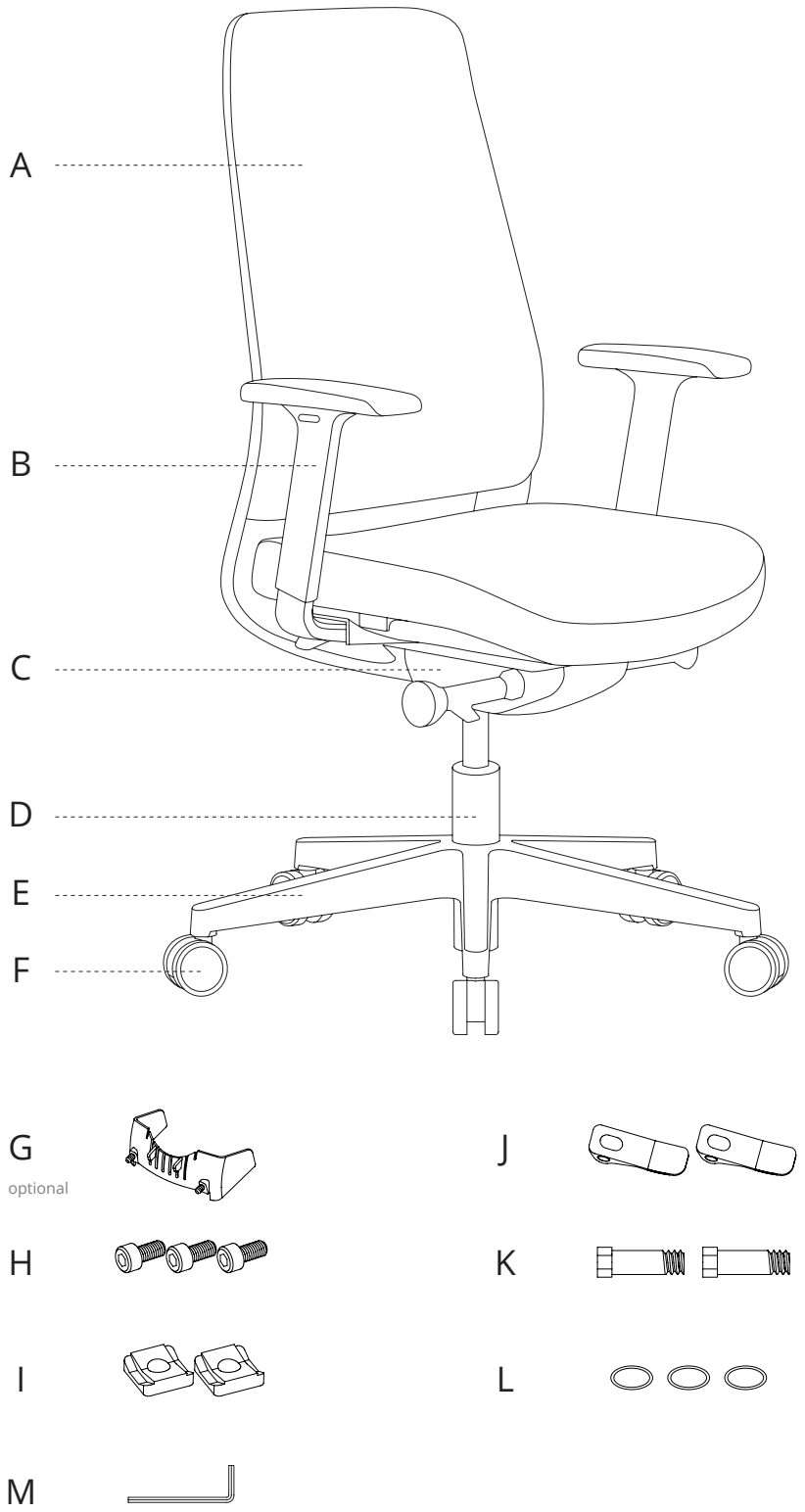

Tipps:

+ Legen Sie den Sitz zur Montage auf eine Tischecke oder einen Hocker auf
+ Montage mit 2 Personen empfehlenswert
+ Schrauben locker eindrehen, anschließend fest ziehen

MONTAGEANLEITUNG

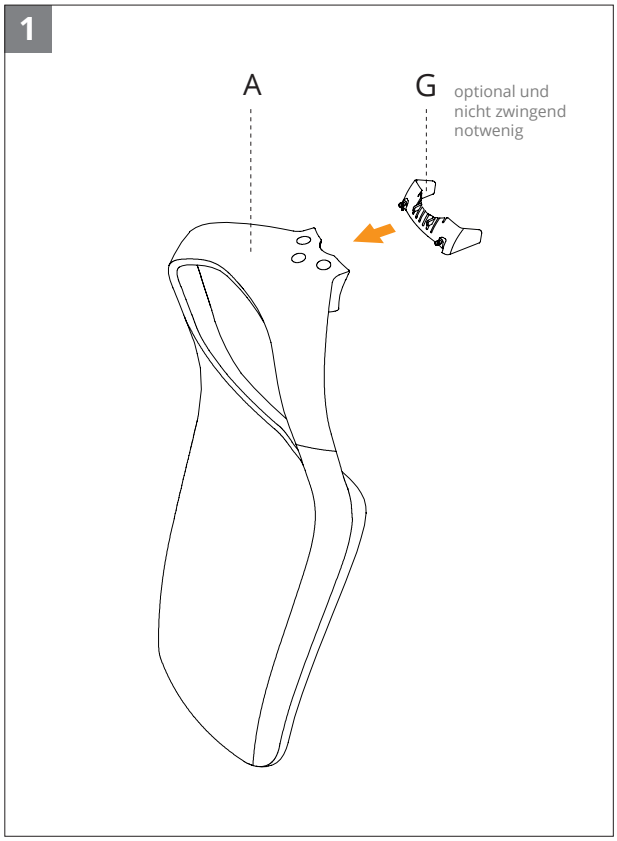

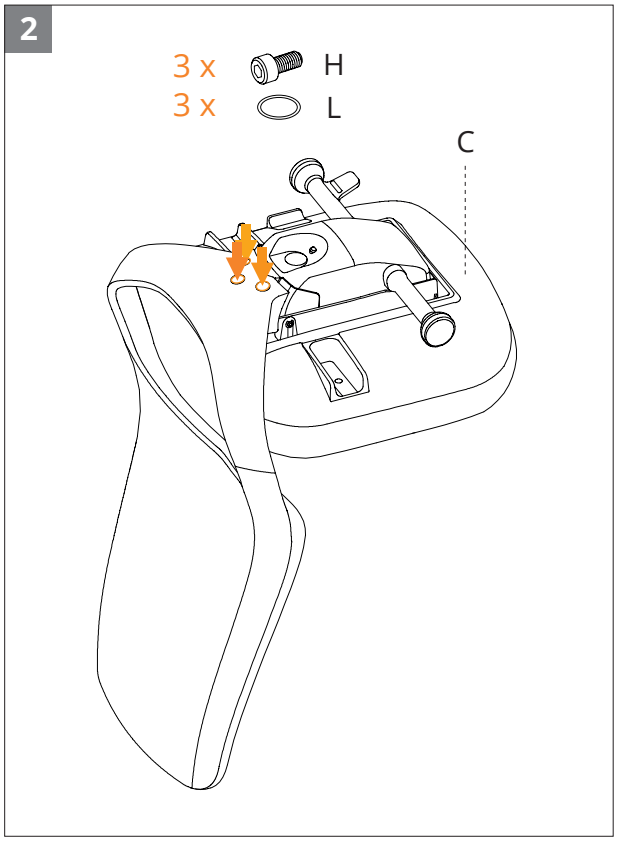

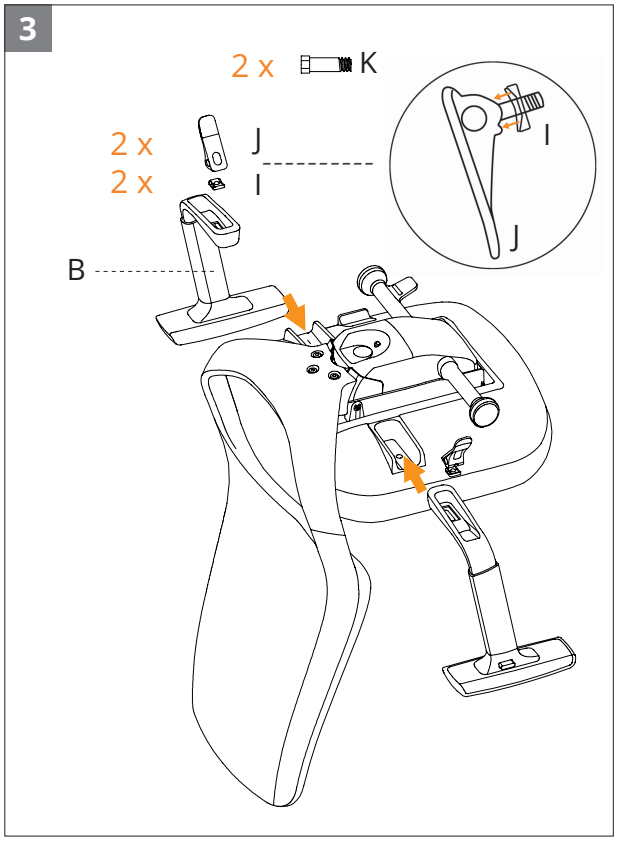

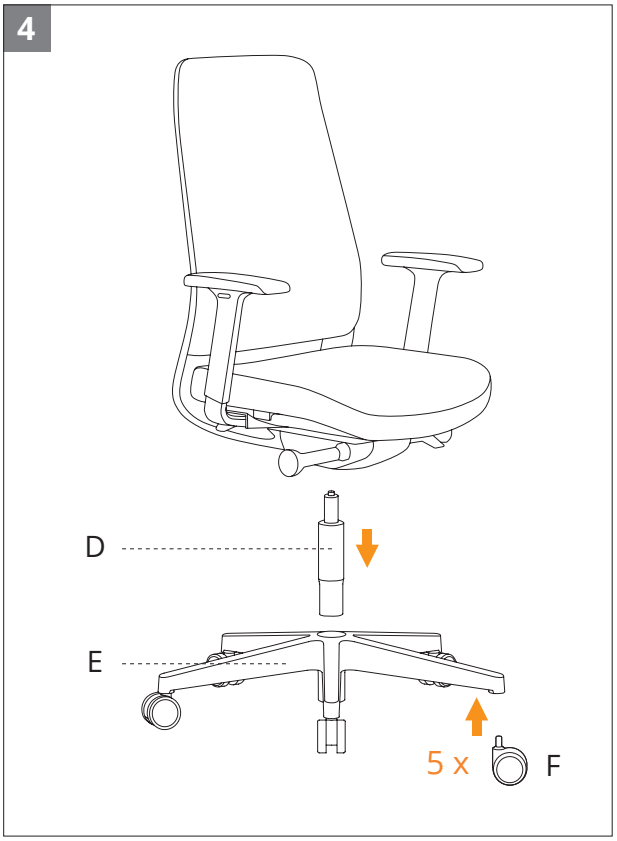

BEDIENUNGSANLEITUNG

Tipp

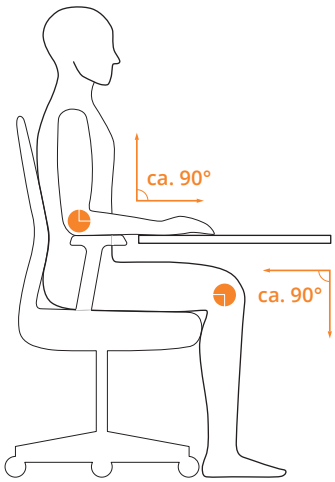

Inwerk GmbH
www.inwerk.de
www.inwerk-bueromoebel.de